SCIPRO
only professional science

Педагогика и педагогический процесс: современные тенденции и перспективы развития

Сборник научных трудов по материалам I международной научно-практической конференции

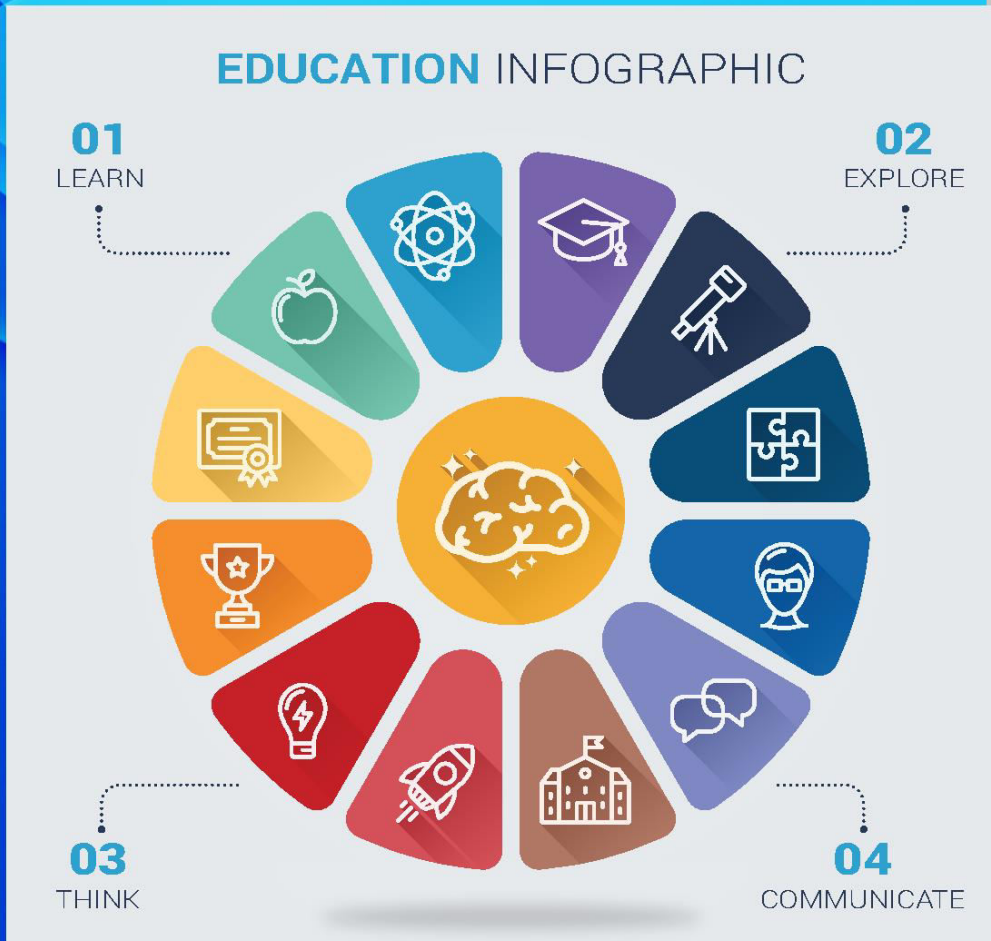

г.Казань

30.11.2016

www.scipro.ru

978-5-00-006677-4

НАУЧНАЯ ОБЩЕСТВЕННАЯ ОРГАНИЗАЦИЯ
ПРОФЕССИОНАЛЬНАЯ НАУКА

ПЕДАГОГИКА И ПЕДАГОГИЧЕСКИЙ ПРОЦЕСС: СОВРЕМЕННЫЕ ТЕНДЕНЦИИ И ПЕРСПЕКТИВЫ РАЗВИТИЯ

Сборник научных трудов
по материалам I международной
научно-практической конференции

30 ноября 2016 г.

www.sciprо.ru
Казань 2016

УДК 37
ББК 74

П 24

Редактор: Н.А. Краснова
Технический редактор: Ю.О. Канаева

Педагогика и педагогический процесс: современные тенденции и перспективы развития: сборник научных трудов по материалам I Международной научно-практической конференции 30 ноября 2016 г. Казань: НОО «Профессиональная наука», 2016. 468 с.

ISBN 978-5-00-006677-4

В сборнике научных трудов рассматриваются актуальные вопросы воспитания, образования, педагогики, педагогического процесса и педагогических инструментов по материалам научно-практической конференции «Педагогика и педагогический процесс: современные тенденции и перспективы развития» (30 ноября 2016 г.).

Сборник предназначен для научных и педагогических работников, преподавателей, аспирантов, магистрантов и студентов с целью использования в научной работе и учебной деятельности.

Все включенные в сборник статьи прошли научное рецензирование и опубликованы в том виде, в котором они были представлены авторами. За содержание статей ответственность несут авторы.

Информация об опубликованных статьях предоставлена в систему Российского индекса научного цитирования – **РИНЦ** по договору No 2819-10/2015К от 14.10.2015 г.

Электронная версия сборника находится в свободном доступе на сайте www.scipro.ru.

УДК 37
ББК 74

978-5-00-006677-4

© Редактор Н.А. Краснова, 2016

© Коллектив авторов, 2016

© НОО Профессиональная наука, 2016

Содержание

СЕКЦИЯ 1. ВОСПИТАНИЕ, ОБРАЗОВАНИЕ, ОБУЧЕНИЕ 7

Kubrakova M.V. The influence of social, political and cultural factors on formation of the theory and practice of the personality's spiritual development in the pedagogical idea of the national emigration (the 20th-50th of the XX century) 7

Везетиу Е.В. Вариативность как тенденция современного педагогического образования .. 16

Вечерко С.И. Роль педагога дополнительного образования в повышении познавательной деятельности учащихся 21

Вовк Е.В. Идеи этнопедагогики в работах классиков отечественной педагогики 26

Жаворонкова О.Р., Баженова В.Я. Роль культурно-досуговой деятельности в развитии и воспитании молодежи 31

Исакова А.Т. Интерактивная доска как средство обучения и воспитания детей дошкольного возраста 34

Кайсарова С.Н. Метафизика русской души в восприятии иноязычного сознания ("Party like a Russian": вызов или комплимент русскому миру?) 38

Макаренко Ю.В. Методы развития познавательной активности младших школьников в учреждениях дополнительного образования 44

Малявин С.Г. Социокультурная интерференция в контексте экологического воспитания школьников на уроке ИЯ 53

Пикалова К.С., Койкова Э.И. Влияние классической музыки на всестороннее развитие дошкольников 61

Повышева А.Н., Уткина О.Н. Партнёрство во взаимодействии семьи и образовательного учреждения 67

Тогидняя Н.А. Социальный подход как основной фактор инклюзивного образования 71

Швалюк Я.А. Поощрение и наказание как средство педагогической коррекции 77

Юдин С.А. Роль временной перспективы в самоорганизации личности 92

СЕКЦИЯ 2. УПРАВЛЕНИЕ ОБРАЗОВАТЕЛЬНЫМИ СИСТЕМАМИ 96

Borisova S.S. Shaping the management culture as factor of the training of the future leader 96

Байдин Д.И., Павлюткина А.А., Кузнецова Ю.А. Исследование стратегий развития автономных образовательных учреждений высшего образования до 2020 года 106

Гиниятова Н.Ф., Гладий А.А. Использование мультимедийных технологий на уроках английского языка 119

Курицына И.А., Клюсова О.Н. Сетевое взаимодействие колледжа и работодателей для обеспечения качественной профессиональной подготовки и повышения конкурентоспособности выпускников на рынке труда 127

Столярова И.В. Управление обучением посредством педагогического контроля 144

СЕКЦИЯ 3. ПРАКТИКА И ОПЫТ ПЕДАГОГИЧЕСКОЙ ДЕЯТЕЛЬНОСТИ 150

Бердюгина А.С., Обухова Н.В. Содержательный аспект изучения психомоторной сферы у детей со стёртой формой дизартрии 150

Денисова В.А., Мамедова Л.В. Особенности воображения детей с нарушением интеллекта и его развитие в изобразительной деятельности 155

Онушко К.Ю. Реализация болонского соглашения в России и Германии как процесса,

отражающего управление, качество, способы осуществления поставленных задач и достигнутые результаты 165

Третьякова О.Д. Внеклассное мероприятие, посвященное жизни и творчеству Н. П. Воронову 180

СЕКЦИЯ 4. ПЕДАГОГИЧЕСКАЯ ФУТУРОЛОГИЯ 195

Горбунова Н.В., Везетиу Е.В. Условия и перспективы развития современной системы педагогического образования 195

Игнатова О.И. Тенденции развития профессионального педагогического образования на современном этапе его развития 200

СЕКЦИЯ 5. ТЕОРИЯ ВОСПИТАНИЯ И ШКОЛОВЕДЕНИЕ 205

Горбунова Н.В. Основные подходы к проблеме духовно-нравственного воспитания личности в отечественной педагогической науке начала XX века 205

Дереча И.И., Баранова Е.А. Формирование гражданской идентичности у подростков 210

Домашонкина А.О. К вопросу о развитии художественной способности у детей старшего дошкольного возраста в процессе ознакомления с книжной графикой 223

Кемова А.В. Возможности дистанционных образовательных технологий в профессиональной подготовке учителя 230

Макарова Л.Г. Дидактическая игра как метод сенсорного воспитания детей раннего возраста 236

Мамедова Г.А., Халанская О.Э. Педагогическое проектирование в образовательном пространстве школы 241

Менюк Е.Н. Принцип народности воспитания в историческом контексте 248

Попкова С.А. Дифференцированный подход к гендерной социализации детей дошкольного возраста 253

Попкова Г.М. Особенности развития произвольного запоминания в дошкольный период 263

СЕКЦИЯ 6. ВОЗРАСТНАЯ ПЕДАГОГИКА 273

Андреева В.А. Коррекционная работа по развитию графомоторных навыков у леворуких детей младшего школьного возраста 273

Гребенникова О.А., Таций А.А. Риски суицидального поведения у современных подростков 280

Конорева С.А. Каждый ребёнок достоин школы 289

СЕКЦИЯ 7. СОЦИАЛЬНАЯ ПЕДАГОГИКА 294

Филимонов С.П. Особенности анимационной деятельности в современном детском санатории 294

СЕКЦИЯ 8. МЕТОДИКА ПРЕПОДАВАНИЯ ПРЕДМЕТОВ И МЕТОДЫ ОБУЧЕНИЯ 300

Камардина Ю.Ю. Использование информационно-коммуникационных технологий на уроках английского языка 300

Кокшаров С.В. Информатизация образовательной среды образовательного учреждения . 309

Малахова Л.Н, Губкина Т. И. Активизация познавательной деятельности учащихся в процессе самостоятельной работы на уроках истории 320

Малявин С.Г. Метапредметные результаты на уроке ия на младшей ступени обучения ... 330

Пономарёва Е.Ю. Системно-деятельностный подход как методология реализации ФГОС 338

Пономарёва Е.Ю., Рудакова О.А. Трудности реализации системно-деятельностного подхода в условиях ФГОС 343

СЕКЦИЯ 9. ПЕДАГОГИКА ВЫСШЕЙ ШКОЛЫ 349

Гаврилина Е.И., Воловик Н.А. Развитие иноязычного мышления у студентов экономических специальностей 349

Геперле А.С., Гордеева Д.С. Дискуссия как эффективный метод проведения занятий по экономическим дисциплинам 357

Жеребятникова Г.В. Образовательное пространство современного вуза как условие формирования активности личности будущих педагогов 363

Зайцева М.С., Тыжнов Н.С., Строгова Н.Е. Педагогическое обеспечение программы магистратуры по направлению подготовки «Педагогическое образование» 375

Кемова О.В. Проектирование фонда оценочных средств в профессиональном образовании учителя (на примере психологических дисциплин) 381

Лобанова М.А. Эффективность обучения при применении информационных технологий 389

Мазанюк Е.Ф. Развитие сети государственных университетов в первые годы советской власти 395

Макаренко Ю.В., Коваленко А.А. Подготовка будущих руководителей к осуществлению управленческого мониторинга как средства повышения качества образовательного процесса в дошкольной образовательной организации 404

Мурзина К.Е., Гордеева Д.С. Формирование ценностных ориентаций менеджеров в процессе обучения профессиональным дисциплинам 413

Полякова М.Е. Модель формирования правой компетентности студентов технического вуза 423

Полякова М.Е. Формирование правовых компетенций в условиях современного высшего технического образования 429

Ратникова Т.В., Гордеева Д.С. Особенности проведения экономических игр в процессе обучения 435

Рудакова О.А. Принципы отбора содержания образования в системе подготовке будущих педагогов 443

Рудницкая А.А. Изучение причин межличностных конфликтов в студенческой среде 448

Сидоренко А.В. Квалитативная технология оценки качества профессионального образования: государственная итоговая аттестация на основе стандартов WORLDSKILLS 451

Чумахидзе Т.Л. Роль поликультурного образования в системе подготовки педагогических кадров в высшей школе 458

СЕКЦИЯ 10. ПЕДАГОГИКА И ССУЗ 463

Мукашева М.С. Вовлечение студентов Ханты-Мансийского технолого-педагогического колледжа в волонтерскую деятельность и формирование у них активной жизненной позиции 463

НОО «Профессиональная наука» использует Creative Commons Attribution (CC BY 4.0): лицензию на опубликованные материалы - https://creativecommons.org/licenses/by/4.0/deed.ru|

СЕКЦИЯ 1. ВОСПИТАНИЕ, ОБРАЗОВАНИЕ, ОБУЧЕНИЕ

УДК 37.032

Kubrakova M.V. The influence of social, political and cultural factors on formation of the theory and practice of the personality's spiritual development in the pedagogical idea of the national emigration (the 20th-50th of the XX century)

Влияние социальных, политических и культурных факторов на формирование теории и практики духовного развития личности в педагогической идее национальной эмиграции (20-50-х годов XX века)

Кубракова Марина Витальевна
Луганский национальный университет имени Тараса Шевченко
soffi2506@mail.ru
Kubrakova Marina Vitalyevna
Lugansk National University named after Taras Shevchenko

Abstract. The article contains the analysis of the influence of social, political and cultural factors on formation of the theory and practice of personality's spiritual development in the pedagogical idea of the national emigration (the 20th -50th years of the XX century). The main reasons of great emigration of cultural elite abroad and its spreading throughout the European countries have been examined, and the attitude of these countries' government towards Ukrainian emigrants has been studied. The centers of Ukrainians' sociopolitical and spiritual life abroad during that period were pointed out. The great attention was given to the policy analysis of Poland, Czech Republic and Germany towards Ukrainian emigrants. The activities of different social, political, cultural organizations were analyzed, which had made great contribution to the maintenance of spiritual part of Ukrainian people. The article shows how the emigrant Ukrainian organizations tried to cooperate with each other in order to create the public and cultural establishments abroad. Mainly, one has studied how these organizations tried to save the national self-identity of Ukrainian people, which ideas they have promoted, and what kind of programs they have tried to develop.

Keywords*:* spirituality, spiritual personality's development, emigration, socio-political life, social organizations.

Аннотация. В статье осуществлен анализ влияния социальных, политических и культурных факторов на формирование теории и практики духовного развития личности в педагогической мысли отечественной эмиграции (20-50 гг. XX ст.). Рассмотрены основные причины массовой эмиграции культурной элиты за границу. Выделены главные центры культурной жизни украинцев за рубежом в указанный период. Особое внимание уделяется анализу политики Польши, Чехословакии, Германии по отношению к украинским

НОО «Профессиональная наука» использует Creative Commons Attribution (CC BY 4.0): лицензию на опубликованные материалы - https://creativecommons.org/licenses/by/4.0/deed.ru|

эмигрантам. Изучена деятельность различных общественно-политических, культурных организаций, осуществляющих значительный вклад по сохранению духовной составляющей украинцев – национальной самоидентичности.

Ключевые слова: духовность, духовное развитие личности, эмиграция, общественно-политическая жизнь, общественные организации.

The great events at the beginning of the XX th century on the Ukrainians lands caused political emigration of civilians and militaries who were attached to the process of Ukrainian state formation of 1917-1920 of the XX century. The main part of such emigratory wave was caused teachers, scientists and a great variety of students. Coming abroad, they tried to continue both political and cultural work. Mainly, in the sphere of cultural and educational study as the main part of Ukrainian culture, science and education as the achievements of Ukrainian emigration were at the great importance.

The importance of study of social, political and cultural factors which influenced the spiritual life of Ukrainian emigration in Europe of the 20th -50th years of the XX century is certainly great.

One should mention that Ukrainian emigrants, being spread throughout the European countries, had shown the powers of self-organization in order to save themselves as the part of the Ukrainian ethnos, which was forcefully parted from the Motherland. Thus accompanied the activity of great variety of social, cultural and educational establishments, which were created by Ukrainian emigrants, and where their spiritual life was concentrated.

In pedagogical science the problem of social, political and cultural factors on formation of theory and practice of person's spiritual development in the pedagogical idea of domestic emigration (the 20th - 50th years of the XX century) wasn't investigated comprehensively. Some aspects of this problem were investigated by P. Yurkevych, V. Zen'kovs'kyi, L. Vovk, V. Gubman, V.Dyrda, M. Yevtukh, I. Zyazyun and others.

Our article is aimed to make the analysis of the influence of social, political and cultural factors on formation of theory and practice of personality's spiritual

НОО «Профессиональная наука» использует Creative Commons Attribution (CC BY 4.0): лицензию на опубликованные материалы - https://creativecommons.org/licenses/by/4.0/deed.ru|

development in the pedagogical idea of domestic emigration (the 20th - 50th years of the XX century).

To the end of the 20th of the XX century the Ukrainian centers of political, cultural and religious emigration were created in Poland, Czech Republic, France and Germany. The great amount of Ukrainian emigrants was spread throughout Bulgaria, Yugoslavia, Belgium, Italy, Switzerland, Finland, Hungary, England and Greece. The emigrants called such countries as “outlying areas” of Ukrainians [4, p.19].

Among all the forms of Ukrainian cultural emigratory process, pupils’ education was mostly developed. Its was made due to some different courses and schools which were placed in camps of former soldiers of Ukrainian armies in Poland, Czech Republic and Germany. There were organized some Grammar schools, national universities, sport clubs, libraries, choirs and theatre groups by Ukrainian foremen there.

One should mention about the courses which existed in some secondary schools which were held in Podebrady (Czech Republic) and gave the opportunity to get the secondary education, the real gymnasium in Prague, which was moved in 1925 to the village Rzhevnyts and lately to Modzhan near Prague. In the internment camp in Latsuta (Poland) the Ukrainian gymnasium was organized. Cultural and publishing activity was also well developed in Kalishi (Poland). Some folk and additional Ukrainian schools were also existed in Germany.

The attitude of these countries’ government towards Ukrainian emigrants was shown in different ways. Some factors and mainly, political interest of some countries as for Ukraine had played the important role. Almost all the countries, which showed such political interest, had attempts to use emigrants in their political aims. The political status of Ukrainian political emigrants was regulated on the one hand, by the national legislation of some countries, and on the other hand, by some international legal standards, which had been created by the League of Nations concerning all political emigrants- the natives of former Russian empire. Due to these

НОО «Профессиональная наука» использует Creative Commons Attribution (CC BY 4.0): лицензию на опубликованные материалы - https://creativecommons.org/licenses/by/4.0/deed.ru|

standards the Ukrainian people unlike to Russians and Armenians didn't belong to the separate category of political emigrants but were the part of "former Russians who hadn't any citizenship" [3, p. 53-54]. Such legal state of Ukrainian political emigrants where the fact of their own citizenship in Ukraine was completely ignored (1917-1920) was also existed in the national legislation of many European countries such as Belgium, France, Bulgaria and Yugoslavia. However, the common legal status of Ukrainian emigrants in every country differed greatly, thus in Belgium and France it was much better then in Bulgaria, Yugoslavia and Turkey.

The best political, economic and legal status of Ukrainian emigrants was in Czech Republic. In order to support the young state there worked some of the higher Ukrainian establishments, a dozen of cooperatives and the great variety of cultural, social and political centers; there were published nearly 30 newspapers there [1, p.13].

The Czech Republic became the center of Ukrainian emigration by virtue of some of the Ukrainian high schools creation there. The main task of these establishments was aimed to train the brand new staff of intellectual workers who could continue the development of Ukrainian science, art and literature. Till the beginning of the First World War, the Ukrainians visited Prague very rarely thus those who wanted to study abroad went to Germany, Switzerland or France. It happened from the one hand because of the popularity of French and German languages, and from the other – due to the high level of higher education in those countries. Those who happened to be in Prague before the war times preferred studying in German rather than in Czech higher educational establishments as the last one had the lowest rank.

The great role in visiting the Czech Republic by the Ukrainians was due to the national renaissance of Czechs in the second half of the XIX century. During that period they could revive their own national life, get rid of the Germanism, culturally educate a great amount of people and create the brand-new intellectuals. The

НОО «Профессиональная наука» использует Creative Commons Attribution (CC BY 4.0): лицензию на опубликованные материалы - https://creativecommons.org/licenses/by/4.0/deed.ru|

following was written in the “Ukrainian student” magazine: “Among the Slavonic nations, mainly Ukraine needs to have systematically planned work and be under the observance where the national revival should be done… One won’t find such a loss of the whole national energy among the individuals as among the Ukrainians” [2, p.8]. The history of Czech national revival was the great example for Ukrainian students, thus they could get not only special education, but also study the forms and methods of Czech renaissance which would be useful in implementing them in Ukraine.

The Ukrainian public Committee (UPC) was created by a small group of immigrants in Czech Republic, which was aimed to help the Ukrainian emigration. On the 31st of January 1922 at the general meeting of this Committee, the special organizational commission at the head of M.Yu. Shapovalov was elected, which was aimed to “take care of saving Ukrainian scientists and cultural workers in order to use them in cultural and educational work and training young Ukrainian intelligentsia”.

There was also created one of the most powerful centers of sociopolitical and spiritual life of Ukrainian emigration near the Czech Republic.

The great variety of emigrants, especially the public and cultural leaders who stayed in Germany tried to cooperate in order to create the public and cultural establishments which were directed on spiritual, cultural and creative work abroad. Those Ukrainian organizations which had located in Germany and carried out significant coordinative work and were the participants of the most important social and cultural events, played the great role in scientific, cultural and educational life of Ukrainian emigrants. One should determine the following organizations: the Ukrainian community in Berlin, the Union of Ukrainian students in Germany, the Ukrainian Institute of Science in Berlin, the Ukrainian national communities, the Union of Ukrainian leaders in Germany and others.

In 1922 in Berlin at the head of professor D. Doroshenko the Union of public and charitable organizations in Germany was created, which included the Ukrainian

НОО «Профессиональная наука» использует Creative Commons Attribution (CC BY 4.0): лицензию на опубликованные материалы - https://creativecommons.org/licenses/by/4.0/deed.ru|

community in Berlin, the Department of Ukrainian Red Cross in Germany, the Union of Ukrainian students in Germany, the Berlin department of the national Council of Ukrainian women, the Union of Ukrainian officers in Germany, the association of Ukrainian Jews in Germany, the Ukrainian communities in internment camps in Zell, Winsdorf, Quedlinburg and others. The Union, in accordance with the statute, was aimed to coordinate the activity and cooperation of the whole organizations in the sphere of charity, financial, cultural, educational, moral and legal assistance and protect the interests of Ukrainian citizens in Germany. In Keninsberh there was created the custody Committee of Ukrainian refugees from the western Ukraine to Germany. The main task of this Committee was to help the Ukrainian refugees, who ran away from the Ukrainian land which were occupied by Poles and Romanians. In 1926 this Committee was moved to Berlin.

The Ukrainian embassy in Germany, which worked in Berlin till March 1923, also carried out work concerning organization of cultural life of Ukrainian emigrants, had spread information about the Ukrainians' activity in Germany, helped students in their studying, etc. It also organized meetings where political and economic topics were discussed by A. Margolin, V. Kedrovs'kyi, V. Koval', M. Levytskyi and others.

On the occasion of Professor V. Koval's arrival to Berlin from Ukraine, the embassy organized his meeting with the representatives of German Mass Media, industrial and financial organizations concerning the real situation in Ukraine.

From the 14th March 1919 the press-office of this embassy began publishing its own newsletters which informed about the real state of Ukrainian matters. The newsletters were sent to editorial periodical magazines, to some officials, politicians, writers of sociopolitical literature, foreign embassies, and missions in Berlin and to some Ukrainian representatives placed outside Germany. The books of history, policy, economy, Ukrainian culture were published in German and other languages, there were made some translations from Ukrainian literature and were organized some lectures and concerts. The brochure "Eastern Europe and Germany" was

НОО «Профессиональная наука» использует Creative Commons Attribution (CC BY 4.0): лицензию на опубликованные материалы - https://creativecommons.org/licenses/by/4.0/deed.ru|

published in German by the embassy which was devoted to the political and economic significance of Ukraine in the context of its relations between Germany and Eastern Europe. It was sent to all foreign embassies in Berlin [6].

Spreading literature in German and French languages in Ukraine also belonged to this agency. In one of the Berlin bookstores the special exhibition of publications devoted to the Ukrainian problem was organized. The Ukrainian embassy presented to the Slavonic seminars of Berlin, Leipzig and Munich universities some special libraries, which were full of collected scientific books, published by Ukrainian editions abroad through the Ministry of Foreign Affairs of Germany. The members of Ukrainian embassy in Germany tried to publish in the foreign press the great variety of materials as for the internal and external situation in Ukraine, its history, policy and culture. In January 1922 in the embassy building there was the meeting of the representatives of German government and Berlin diplomatic corps where English and Belgium ambassadors, the diplomats of other countries represented in Berlin were also presented. In summer 1921 in Berlin with the help of Ukrainian embassy there were organized three-month courses for Ukrainian students where V. Simovych taught Ukrainian language, Z. Kuzelya – Ukrainian anthropology and ethnology, V. Lepkyi – Ukrainian literature. With the help of the embassy in the universities of Berlin, Munich, Leipzig, Breslau there were created some scholarships and grants for the best works in Ukrainian history, literature, economy and others for students who were interested in Ukrainian.

In 1919 the public organization “The Ukrainian Community in Berlin” rose up in Germany which consisted of Ukrainian emigrants who had different political views. In accordance with the statute, the organization was aimed to unite the Ukrainians in Germany, mainly, in Berlin on the bases of the national independence of Ukrainian people in order to bring up the political idea among the Ukrainian citizenship in Germany. It was also aimed to spread information about the Ukrainian

НОО «Профессиональная наука» использует Creative Commons Attribution (CC BY 4.0): лицензию на опубликованные материалы - https://creativecommons.org/licenses/by/4.0/deed.ru|

matters in whole, especially, in Germany and to hold cultural and educational activity among members of community, to assist financially to each other, etc. [5].

Having studied the periodical material, especially the organization reports about its activity, one may analyze the cultural and educational work of Ukrainians. The Ukrainian community organized meetings where sociopolitical, historical and cultural topics were discussed. It also organized exhibitions, concerts, spectacles, sociable meetings and opened libraries, etc. The members of this community tried to cooperate with foreigners, lead publishing activity in Ukrainian and foreign languages and give its members financial assistance. The Ukrainian community organized Christmas and New Year celebration, honored the memory of some outstanding representatives of Ukrainian science and culture, etc. At weekly meetings of this community 1919-1922 V. Simovych, O. Skoropys-Yoltuhovskyi, O. Pryhodko, V.Levytskyi, D. Doroshenko, B. Lepkyi, Ye. Vyrovyi and others made some presentations.

Thus, one should make the conclusion that the Ukrainian interwar political emigration really proved that the Ukrainian people could live under conditions of great variety of different political directions and ideas of pluralism. At the same time the experience of this emigration showed the intense competition of different political centers in winning the people's respect, the different ideas between these centers and others which had the same political direction.

The idea of conquering the Ukrainian independence didn't become the source of domestic emigrants' consolidation, who had divided onto two principles: political (the representatives of the Central Rada, get'mantsi, petlyuriv'tsi and others) and territorial ("galytchany", nadnipryantsi"). The spiritual unity of inner state wasn't the main reason of domestic state of Ukrainian political emigration of interwar period.

Some of emigrant Ukrainian organizations made some attempts of saving spirituality the Ukrainian people, tried to promote the ideas of Ukrainian culture among the public of European countries and find the active supporters of this idea

НОО «Профессиональная наука» использует Creative Commons Attribution (CC BY 4.0): лицензию на опубликованные материалы - https://creativecommons.org/licenses/by/4.0/deed.ru|

among western politicians, they also criticized the Soviet and polish regimes which were in Ukraine and made the programs of development of independent Ukraine in future.

In order to continue the further research in this direction one should make the detailed analysis of the influence of social, political and cultural factors on formation of the theory and practice of personality's spiritual development in the pedagogical idea of domestic emigration (the 20th - 50th years of the XX century) in some other countries.

Bibliography

1. Бетлій О. Український вільний університет та наукове життя у Празі, 1921-1929. [Електроний ресурс]. - Режим доступу: www.ekpu.lublin.pl/naukidni/betlij/betlij.html

2. Завдання української студентської молоді в Чехословаччині // Український студент. – 1920. – Ч.1 – С.8

3. Наріжний С. Українська еміграція. Культурна праця української еміграції між двома світовими війнами / С. Наріжний. – Ч.1 – Прага, 1942. – 72 с.

4. Павлова Т.Ф. Русский заграничный исторический архив в Праге / Т. Ф. Павлова // Вопр. истории. – 1990. – № 11. – С. 19.

5. ЦДАВО України. – Ф.3879, – Оп. 1, – Спр.27, 29, 45. 6. ЦДАВО України. – Ф. 3889,– Оп. 1, од. 12 – 14.

НОО «Профессиональная наука» использует Creative Commons Attribution (CC BY 4.0): лицензию на опубликованные материалы - https://creativecommons.org/licenses/by/4.0/deed.ru|

УДК 37.02

Везетиу Е.В. Вариативность как тенденция современного педагогического образования[1]

Variability as the tendency of modern teacher education

Везетиу Екатерина Викторовна
Гуманитарно-педагогическая академия (филиал)
Федерального государственного автономного
образовательного учреждения высшего образования
«Крымский федеральный университет имени В. И. Вернадского», г. Ялта
viza_1986@ukr.net
Vezetiu Ekaterina Viktorovna
Academy of the Humanities and Pedagogics (branch)
V. I. Vernadsky Crimean Federal University, Yalta

Аннотация. Статья посвящена рассмотрению вариативности как одной из ведущих тенденций развития современного педагогического образования. В работе анализируется понятие вариативного образования, указываются цель, уровни и преимущества его реализации в системе профессиональной подготовки будущих педагогов.

Ключевые слова: вариативность, вариативное образование, система профессиональной подготовки педагогов, высшее профессиональное образование, тенденции развития современного образования

Abstract. The article is devoted to consideration of variation as one of the leading trends of modern pedagogical education. The paper examines the concept of diversified education, indicating the purpose, levels and benefits of its implementation in the system of professional training of future teachers.

Keywords: variability of variability of education, system of professional training of teachers, higher professional education, tendencies of development of modern education.

Современное общество характеризуется стремительным развитием ряда тенденций, среди которых одной из наиболее ярких является глобализация. Одной из ведущих задач современной педагогической науки является соответствие стремительному изменению общественных реалий. Образование как один из обязательных уровней в структуре общества также не составляет исключения и подвергается изменениям под воздействием общественных и мировых тенденций.

[1] Выполнено в рамках реализации НИР базовой части государственного задания в сфере научной деятельности по заданию № 27.330.2016/БЧ на 2016 г. «Создание отраслевой научной библиографии по педагогике и народному образованию»

НОО «Профессиональная наука» использует Creative Commons Attribution (CC BY 4.0): лицензию на опубликованные материалы - https://creativecommons.org/licenses/by/4.0/deed.ru|

Так, к современным тенденциям образования относят процессы глобализации, демократизации, технологизации, компьютеризации и другие. Среди общих тенденций развития современного образования отметим те, которые касаются непосредственно, педагогического образования. К специальным тенденциям развития системы педагогического образования стоит отнести гуманизацию, гуманитаризацию, стандартизацию, фундаментализацию и вариативность. В контексте данного исследования наше внимание будет посвящено последней указанной тенденции – вариативности.

Итак, вариативность в системе высшего профессионального педагогического образования – это тенденция, которая тесно связана с другой тенденцией развития современного образования – стандартизацией, так как вариативность стала следствием выпуска государственных образовательных стандартов, которые позволяют разрабатывать и наполнять часть содержания образования по желанию представителей региональной государственной власти в области образования, а также руководства образовательных учреждений высшего профессионального образования и даже самих преподавателей педвузов.

Вариативность в системе высшего профессионального образования дает как студентам, так и преподавателям возможность осознанного выбора содержания и путей получения образования. Данная тенденция образования может реализовываться за счет дифференциации, индивидуализации и профилизации, обучения, а также путем применения дополнительных образовательных программ.

Под самим понятием вариативности следует понимать способность образовывать вариативные или изменять имеющиеся второстепенные элементы, части чего-либо при обязательном условии сохранения основы.

Говоря о вариативности в системе образования, стоит воспринимать данное явление в качестве «возможности выбора из всего спектра

НОО «Профессиональная наука» использует Creative Commons Attribution (CC BY 4.0): лицензию на опубликованные материалы - https://creativecommons.org/licenses/by/4.0/deed.ru|

образовательных возможностей» [3, с. 177]. По мнению современного исследователя Б.С. Гершунского, функционирование вариативного образования как возможность создания «неповторимой образовательной траектории» для каждого отдельного обучающегося является обязательным условием современного образования, одним из путей его развития. [3, с. 177].

Учитывая вышесказанное, можно утверждать, что развитие вариативности в системе высшего профессионального педагогического образования следует рассматривать в качестве стратегического образовательного направления, которое соотносится с рядом его специфических направлений, таких как: вариативность организационно-правовых форм деятельности образовательных организаций и форм получения высшего профессионального педагогического образования; вариативность содержания образования, заключающаяся в разнообразии учебных планов, образовательных курсов, программ, методической и учебной литературы, форм организации учебно-воспитательного процесса; вариативность систем образовательных организаций.

Говоря о явлении вариативности в системе современного образования, в частности педагогического, одним из инициаторов его разработки следует считать А.Г. Асмолова. По мнению этого ученого, вариативное образование позволяет существенно расширить возможности разных уровней содержания образования, подходов к его реализации, методик, идей и учебных пособий в системе преподавания [4]. Автор так определяет роль данного феномена в системе современного образования: «В ходе вариативного образования человек приобщается к культуре, то есть овладевает способами мышления и способностями, посредством которых люди на протяжении многих веков строили мировую цивилизацию» [1, с. 27].

Можно констатировать, что вариативность в системе высшего профессионального образования не просто позволяет личности студента –

НОО «Профессиональная наука» использует Creative Commons Attribution (CC BY 4.0): лицензию на опубликованные материалы - https://creativecommons.org/licenses/by/4.0/deed.ru|

будущему специалисту обрести принципиально новые пути овладения знаниями и компетенциями в современной ситуации, а характеризуется стремительным развитием всех сфер общества.

По О.А. Куревиной, цель вариативного образования – это процесс создания в сознании обучающегося такой картины мира, которая смогла бы в последующем обеспечить ориентацию личности будущего профессионала в профессиональных и жизненных ситуациях различного рода [4].

Резюмируя вышесказанное, можно заключить, что вариативность нельзя воспринимать просто как признак разнообразия компонентов образования, таких как: его цели, задачи, содержание, методы и технологии, это фундаментальная черта преобразования всей образовательной системы.

Проектирование системы образования согласно принципу вариативности может осуществляться на различных уровнях. На уровне процесса образования система вариативности проявляется в разнообразии программ, учебных планов, образовательных курсов, учебно-методических комплектов, средств, методов и технологий обучения.

На уровне образовательной организации вариативное образование может реализовывать через наличие различных видов и типов учреждений образования, форм организации работы с обучающимися, специфику профессиональной деятельности преподавателей.

На уровне организации и управления территориальной, региональной системой образования допустима вариативность программ управления, контроля и коррекции, типов связей между системой образовательных организаций.

На всех указанных уровнях организации вариативность в системе высшего профессионального педагогического образования выступает в качестве механизмов развития всей системы современного образования. Кроме того, возможность совершенствовать вариативные образовательные системы в

НОО «Профессиональная наука» использует Creative Commons Attribution (CC BY 4.0): лицензию на опубликованные материалы - https://creativecommons.org/licenses/by/4.0/deed.ru|

рамках разработки региональных программ развития образования позволяет повысить эффективность профессионального образования и уровень самостоятельности образовательной политики региона, что, с одной стороны, способствует развитию целостной системы образования, а с другой, – позволяет разрабатывать возможные пути интеграции образовательных систем разных регионов страны для сохранения общей системы образования в государстве.

Библиографический список

1. Асмолов А.Г. По ту сторону сознания: методологические проблемы неклассической психологии. – М.: 2003. – 480 с.
2. Асмолов А.Г. Стратегия развития вариативного образования: мифы и реальность // Магистр: независимый психолого-педагогический журнал. – 1995. – №1. – С. 10–16
3. Гершунский Б.С. Россия, образование и будущее. – Челябинск, 1993. – 240 с.
4. Куревина О.А. Концепция образования: современный взгляд / О.А. Куревина, Л.Г. Петерсон. – М.: 2010. – 19 с.

НОО «Профессиональная наука» использует Creative Commons Attribution (CC BY 4.0): лицензию на опубликованные материалы - https://creativecommons.org/licenses/by/4.0/deed.ru|

УДК 37.04

Вечерко С.И. Роль педагога дополнительного образования в повышении познавательной деятельности учащихся

The role of the teacher of an additional education in improving the cognitive activity of students.

Вечерко С.И.
Преподаватель фортепиано, концертмейстер
Школа искусств №2 Клуб ЮНЕСКО Казахстан г. Караганда
Vecherko S.I.
Piano teacher, accompanist
Art School №2 UNESCO Club of Kazakhstan Karaganda

Аннотация. В этой статье говорится о роли дополнительного образования в воспитании подрастающего поколения и о значении личности и деятельности педагога.

Ключевые слова: деятельность, функции, фортепиано, концертмейстер, школа искусств, художественно-эстетическое образование.

Abstract. This article discusses the role of further education in educating the younger generation and the importance of the person and work of the teacher.

Keywords: activity, function, piano accompanist, art school, artistic and aesthetic education.

На сегодняшний день уровень развития человека определяется не только уровнем знания по определённым предметам. Сложные процессы современной жизни, существенные сдвиги во всех основных слоях общественной практики, кризисные явления в сфере воспитания подрастающего поколения – все это актуализирует проблемы нравственного, художественно-эстетического образования. Очень важным для современного человека становится получить помимо основного образования ещё и дополнительное . К нему относятся музыкальные, художественные школы, школы искусств, музыкальные интернаты, студии, спортивные секции, хореографические ансамбли и т.д. Именно на дополнительное образование возложена основная роль формирования эстетических, нравственных и духовных качеств у детей. Особая роль в духовном развитии подрастающего поколения принадлежит музыкальному образованию, поскольку приобщение детей к музыкальному искусству способствует решению проблем нравственного и, в целом,

НОО «Профессиональная наука» использует Creative Commons Attribution (CC BY 4.0): лицензию на опубликованные материалы - https://creativecommons.org/licenses/by/4.0/deed.ru|

художественного воспитания. Попадая в атмосферу звуков и красок, дети с ранних лет знакомятся с лучшими образцами музыкального и художественного наследия человечества. Шаг за шагом они собственным трудом, под чутким руководством педагога прокладывают себе путь в своё будущее. Несведущим людям кажется, что научиться игре на фортепиано вовсе не сложно. И отведённые на это 7 лет обучения в музыкальной школе это слишком большой срок. Но только тот, кто полностью прошёл этот путь, кто знает, сколько бесчисленных часов отдано занятиям, сколько сил отдано каждому выученному произведению, сколько эмоций проживается во время исполнения, может по-настоящему оценить и понять. Да, обучение игре на любом инструменте – это сложный, кропотливый труд, но именно этот труд очень скоро приносит свои плоды. Уже первое выступление на публике приносит радость и даже гордость. С каждым годом растёт мастерство – а значит уверенность в себе, в своих силах. Постепенно формируется эстетический вкус, мировоззрение, расширяется кругозор. Дети, получающие дополнительное образование, очень отличаются, в своём развитии, от сверстников, ведущих обычный образ жизни. Они отзывчивее, добрее, любознательнее, очень трудолюбивы, умеют ставить перед собой цель и достигают её. Коммуникабельность и духовная наполненность – все эти, и многие другие качества, служат основой для активной социальной адаптации в обществе и самостоятельному жизненному выбору, к самообразованию и самосовершенствованию.

Ведущую роль здесь играет педагог, который должен соответствовать особым требованиям. Вот основные из них :

- знание предмета, эрудиция, разносторонность интересов;
- умение доступно объяснить материал;
- умение заинтересовать темой, показать ее практическую значимость;
- требовательность;

НОО «Профессиональная наука» использует Creative Commons Attribution (CC BY 4.0): лицензию на опубликованные материалы - https://creativecommons.org/licenses/by/4.0/deed.ru|

- такт, вежливость в общении;

- дисциплина на уроке;

- вовлечение ученика в активную работу на уроке;

- справедливость, четкость;

- скромность, простота;

- умение отмечать достоинства ученика;

- создание благоприятной психологической атмосферы, общения на уроке с помощью коммуникативных средств (побуждение, совет, порицание, одобрение и др.);

- учет психического состояния ученика;

- коммуникативные умения преподавателя (умение находить выход из сложных ситуаций, самообладание, раскованность, снятие неблагоприятных эмоциональных состояний.

Современный педагог дополнительного образовании - это высоконравственный, коммуникабельный, образованный человек, имеющий зачастую педагогическое и профессиональное образование, владеющий основами психологии. Такой педагог всегда является примером для своих учеников. Личные качества педагога помогают ему создать комфортную обстановку на уроке, что важно для обучения, для лучшего усвоения знаний и полного взаимопонимания. Урок - это творческая мастерская, где каждую минуту происходит нечто особенное, волшебное. Современные образовательные технологии в ДМШ применяются с учетом последних тенденций в образовании. Многие преподаватели отмечают, что использование перспективных подходов и образовательных технологий на уроках позволяют существенно повысить восприятие материала урока учеником. Урок - гибкая форма организации обучения. Он включает разнообразное содержание, в соответствии с которым используются необходимые методы и приемы

НОО «Профессиональная наука» использует Creative Commons Attribution (CC BY 4.0): лицензию на опубликованные материалы - https://creativecommons.org/licenses/by/4.0/deed.ru|

обучения. Нетрадиционный урок - одна из таких форм организации обучения и воспитания обучающихся. Эффективность нетрадиционных форм обучения и развития хорошо известна. Такие занятия приближают обучение к жизни, реальной действительности. Обучающиеся охотно включаются в такие занятия, ибо нужно проявить не только свои знания, но и смекалку, творчество. С помощью нетрадиционных уроков можно решить проблему дифференциации обучения, организации самостоятельной познавательной деятельности обучающихся, физического эксперимента. Таким образом, познавательная деятельность на уроке вызывает у обучающихся радость, удовлетворение, увлеченность познанием, обучение обретает подлинную силу. А для того, чтобы увлечь обучающихся, их нужно не просто наполнить знаниями, как "пустой сосуд", а зажечь в них ту "искорку", которая по степени разгорания вела бы их к вершине познания. И когда учитель заставит биться радостно сердце обучающегося, тогда он будет всемогущ. Одной из современных тенденций развития методики преподавания в музыкальной школе становится стремление к интегрированию знаний из различных областей искусства, истории, литературы. Уроки, на которых соединяются сведения из исторических, литературоведческих наук, искусствознание способствуют формированию личности, которая хорошо ориентируется в культурном окружении.Интегрированные уроки, бесспорно, создают яркий, красочный фон для изучения музыкальных произведений, делают этот процесс интересным, радостным, дают возможность выбора различных форм и видов творческой деятельности.Современные образовательные технологии на уроках основываются на нескольких подходах к его проведению.

Сюда включают:

- личностно-ориентированный;
- деятельный;

НОО «Профессиональная наука» использует Creative Commons Attribution (CC BY 4.0): лицензию на опубликованные материалы - https://creativecommons.org/licenses/by/4.0/deed.ru|

- оптимальный;

- инновационно - творческий.

Мастерство педагога, его профессиональные качества всегда вызывает восторг и уважение у учеников. Игра педагога на уроке обладает магическим действием. Ученик видит и слышит как, в конечном итоге, должно звучать его произведение. Это всегда заряжает положительными эмоциями и вдохновляет. Увлекая своего ученика, педагог всегда грамотно, профессионально ставит перед ним задачи. Следит от урока к уроку за его успехами, помогает в преодолении трудностей, формирует профессиональные навыки. Такой кропотливый совместный труд всегда сближает педагога и ученика, объединяет их в одно целое, делает их одной командой. Очень часто связь педагога с его учениками не разрывается в течение всей жизни, даже если ученик не пошёл по стопам своего учителя и выбрал другой путь. Учащиеся, получившие эстетическое образование всегда духовно богаче своих сверстников. Их внутренний мир формируют образцы мировой классики, которым хочется соответствовать и на которых хочется равняться. В будущим такие люди несомненно будут полезны нашему обществу. Привнесут в него новые знания, умения, положительные эмоции. Духовно развитый человек всегда способен многого добиться в жизни. Как правило, такие люди являются опорой любого общества.

Библиографический список:

1.Алиев Ю.Б. Настольная книга школьного учителя – музыканта: Учебное пособие. М.: Владос, 2000.

2. Арчажников Л.Г. Профессия – учитель музыки: Книга для учителя. М.: Просвещение, 1984.

3. Бабанский Ю.К. Оптимизация учебно-воспитательного процесса. М.: Просвещение, 1982.

НОО «Профессиональная наука» использует Creative Commons Attribution (CC BY 4.0): лицензию на опубликованные материалы - https://creativecommons.org/licenses/by/4.0/deed.ru|

УДК 37.01

Вовк Е.В. Идеи этнопедагогики в работах классиков отечественной педагогики

Ideas of ethno-pedagogy in the works of classics of Russian pedagogy

Вовк Екатерина Владимировна
Гуманитарно-педагогическая академия (филиал)
Федерального государственного автономного
образовательного учреждения высшего образования
«Крымский федеральный университет имени В. И. Вернадского», г. Ялта
viza_1986@ukr.net
Vovk Ekaterina Vladimirovna
Academy of the Humanities and Pedagogics (branch)
V. I. Vernadsky Crimean Federal University, Yalta

Аннотация. В статье исследуется проблема разработки идей этнопедагогики учеными отечественной педагогики, анализируется роль этнопедагогического подхода в построении авторских концепций образования представителей классики педагогической науки, актуализируется значение взглядов педагогов-классиков в системе современного образования.

Ключевые слова: этнопедагогика, народное воспитание, народное образования, национальная школа, этнопедагогический подход, отечественное образование, педагоги-классики.

Abstract. The article examines the problem of the development of the ideas of pedagogy of the scientists of pedagogy, analyzes the role of ethnopedagogical approach in building an author's concepts of education of the representatives of the classics of pedagogical science, actualizarea value the views of teachers-classics in modern education.

Keywords: pedagogy, national education, national education, national school, ethnopedagogical approach, national education, teachers-classics.

На современном этапе развития системы образования с учетом реалий нынешнего общества, его поликультурности, тенденций снижения роли морально-нравственных ценностей выдается актуальным обращение к народным истокам педагогики. Неслучайно сегодня этнопедагогическое направление в педагогике начинает возрождаться, что подтверждает появление многочисленных публикаций и научных исследований по данной проблематике. Ученые и педагогики-практики все чаще отмечают, что истоки нравственности и основы воспитания стоит искать в концепциях народной

НОО «Профессиональная наука» использует Creative Commons Attribution (CC BY 4.0): лицензию на опубликованные материалы - https://creativecommons.org/licenses/by/4.0/deed.ru|

педагогики. С этой целью актуальным считаем рассмотрение процесса развития этнопедагогических взглядов отечественных педагогов-классиков.

В разные исторические периоды вопрос весомой значимости народной педагогики рассматривали и обосновывали в своих научных, практических и творческих трудах отечественные педагоги, философы, поэты и мыслители, такие как: М. В. Ломоносов, А. С. Пушкин, Н. А. Корф, С. А. Рачинский, Н. К. Крупская, В. Н. Сорока-Росинский, И. Я. Яковлев, В. Шаталов, Ш. А. Амонашвили и другие.

Истоки народной педагогики, по мнению большинства исследователей, стоит искать в педагогической концепции Я.А. Коменского. Его идея «материнской школы» базировалась на принципах природосообразоности и народности, где ведущим воспитательным и обучающим фактором, по мнению ученого-педагога, был родное слово [3]. Как фольклорист и исследователь народных традиций Я. А. Коменский понимал и научно обосновывал эффективность потенциала народного материала в системе обучения и воспитания.

Если труды Я. А. Коменского – это первые научные попытки применения народного потенциала в педагогике, то основоположником данного направления по праву следует считать величайшего отечественного педагога К. Д. Ушинского, продолжившего опыт своего предшественника.

В основу педагогической системы К.Д. Ушинского была положена концепция народного воспитания. Ученый считал, что вся педагогическая система должна строиться с учетом национальных особенностей народа, отражать специфику его культуры, традиций воспитания: «Есть одна только общая для всех прирожденная наклонность, на которую всегда может рассчитывать воспитание: это то, что мы называем народностью» [5, с. 254]. Под термином «народность» К.Д. Ушинский понимал воспитание, созданное самим народом, основанное на народных началах. Эти идеи отражены в статье

НОО «Профессиональная наука» использует Creative Commons Attribution (CC BY 4.0): лицензию на опубликованные материалы - https://creativecommons.org/licenses/by/4.0/deed.ru|

«О народности в общественном воспитании». Автор полагал, что народные истоки обладают таким воспитательным потенциалом, которого нет в самых прогрессивных системах воспитания, основанных на абстрактных идеях, или заимствованных у других народов.

Помимо указанных теоретических разработок в области воспитания, К.Д. Ушинский является автором понятия «народная педагогика», так как этот ученый первым употребил данный термин в 1864 году, а также системы русской народной педагогики.

Идеи этнопедагогики отражены и в концепции дошкольного воспитания отечественного ученого П.Ф. Каптерева. Свою систему дошкольного образования он разработал на основе принципов семейного воспитания. Автор указывал, что содержание дошкольного образования должно разрабатываться с учетом национальных особенностей народа, соответствовать нормам воспитания, укоренившихся в традициях каждого народа. Помимо этнопедагогической идеи, концепция П.Ф. Каптерева строится и на принципах обещечеловечности и гуманности. Так, историко-педагогическая система образования ученого отражает соотношение общечеловеческого и национального [2].

Обращение автора к традициям национальной русской педагогики, критика механического копирования иностранного опыта в практику отечественного образования без учета его специфики, обоснование соотношения общечеловеческих, гуманистических и национальных аспектов образования делает актуальными взгляды П.Ф. Каптерева в современных условиях развития педагогической теории и практики.

Приверженцем этнопедагогического направления в образовании был последователь идей К.Д. Ушинского В.С. Сорока-Росинский. По мнению ученого, народность должна быть основополагающим принципом российского образования. Автор неоднократно подчеркивал необходимость создания

НОО «Профессиональная наука» использует Creative Commons Attribution (CC BY 4.0): лицензию на опубликованные материалы - https://creativecommons.org/licenses/by/4.0/deed.ru|

национальных школ. Данное понятие в наследии автора синонимично термину «народная школа». Истинной педагогической ценностью считал ученый соотношение общечеловеческих идеалов, общеэтнического и национального в концепции системы обучения и воспитания [4].

В наследии автора заметной выявляется тенденция отстаивания идей толерантности, критики явления национального эгоизма, нетерпимости к представителям других национальных культур. Идеи В.Н. Сороки-Росинского о том, что национальное своеобразие народа должно определять цели, задачи и содержание обучения и воспитания весьма актуальны на современном этапе развития отечественного образования.

Одним из выдающихся теоретиков идеи этнопедагогики в отечественной науке по праву является Г.Н. Волков. Начиная с 20-х годов минувшего столетия и до нынешнего времени весьма популярны среди специалистов в области образования его научные труды по этнопедагогике. Именно этому ученому принадлежит термин «этнопедагогика», который впервые в отечественной педагогической науке автор употребил в 1792 году.

Предметом этнопедагогики как направления педагогической науки Н.Г. Волков считал педагогическую культуру народа, народности, этносоциума. Великий потенциал народной педагогики в обучении и воспитании автор видел в ее связи с реальной жизнью, историей государства [1]. По мнению большинства современных ученых-педагогов, труды Г.В. Волкова, в частности его книга «Этнопедагогика», стали теоретической основой для развития этнопедагогики как науки, стартом дальнейших теоретических разработок в данной области.

В рамках данной статьи невозможно раскрыть весь спектр ученых и педагогов-практиков, которые обосновывали идею этнопедагогики в своей педагогической концепции, среди них В.А. Сухомлинский, А.С. Макаренко, Н.Ф. Бунаков, С.А. Рачинский и многие другие. Однако, учитывая

НОО «Профессиональная наука» использует Creative Commons Attribution (CC BY 4.0): лицензию на опубликованные материалы - https://creativecommons.org/licenses/by/4.0/deed.ru|

вышесказанное, можно утверждать, что в истории отечественной педагогики заметно прослеживается эволюция научной мысли относительно роли народной педагогики в системе обучения и воспитания подрастающего поколения, в трудах большинства авторов обосновывается мнение о необходимости учета этнопедагогического компонента при формулировании целей, задач и содержания отечественного образования.

Библиографический список

1. Волков Г.Н. Этнопедагогика. – М.: Академия, 2001. – 168 с.
2. Каптерев П.Ф. Современные задачи народного образования в России // Антология по истории педагогики в России (первая половина XX века): Учеб. пособие / Сост. А.В. Овчинников и др. – М.: Академия, 2000. – С. 77–100.
3. Коменский Я.А. Великая дидактика // Коменский Я.А., Локк Д., Руссо Ж.Ж., Песталоцци И.Г. Педагогическое наследие / Сост. В.М. Кларин, А.Н. Джуринский. – М.: Педагогика, – 1989. – С. 12–104.
4. Сорока-Росинский В.Н. Педагогические сочинения. – М.: Педагогика, – 1991. – 240 с.
5. Ушинский К.Д. О народности в общественном воспитании // Ушинский К.Д. Педагогические сочинении / Сост. С.Ф. Егоров. – М.: Педагогика, – 1988. Т. 1. – С. 194–256.

НОО «Профессиональная наука» использует Creative Commons Attribution (CC BY 4.0): лицензию на опубликованные материалы - https://creativecommons.org/licenses/by/4.0/deed.ru|

379.8.09

Жаворонкова О.Р., Баженова В.Я. Роль культурно-досуговой деятельности в развитии и воспитании молодежи

The role of cultural and leisure activities in the development and education of youth

Жаворонкова О. Р.,
доцент кафедры менеджмента устойчивого развития
Институт Экономики и управления
(структурное подразделение)
КФУ им. В. И. Вернадского
Баженова В. Я.,
бакалавр направления «Гостиничное дело»
Zhavoronkova O. R.
assistant professor of management of sustainable development
Institute of economics and management
(structural subdivision)
CFI them. VI Vernadskogo
Bazhenova V.Y,
Bachelor direction "Hospitality"

Аннотация. в статье отражена важная роль культурно-досуговой деятельности в развитии и воспитании молодежи

Ключевые слова: досуг, роль культурно-досуговой деятельности

Abstract. article reflects the important role of cultural and leisure activities in the development and education of youth

Keywords: Leisure time, the role of cultural and leisure activities

Организованный досуг – один из факторов, влияющих на формирование у молодежи системы ценностей, присвоение духовной культуры. Досуг характеризуется неразрывными связями с содержанием труда человека, уровнем культурного развития, семейно-бытовыми условиями, индивидуальными особенностями личности.

Традиционно досуговая деятельность воспринимается как способ сохранения, восстановления и развития физического и духовного здоровья человека, его интеллектуального совершенствования. Вместе с тем, следует отметить социальную роль культурно-досуговой деятельности молодежи, для которых это способ успешной социализации в современном обществе.

НОО «Профессиональная наука» использует Creative Commons Attribution (CC BY 4.0): лицензию на опубликованные материалы - https://creativecommons.org/licenses/by/4.0/deed.ru|

Кроме того, следует отметить, что культурно-досуговая деятельность является мощным криминогенным фактором, поскольку помогает заполнить свободное время молодого поколения, привить в нем желание и способность созерцать и творить.

Проблемы культурно-досуговой деятельности молодежи вызваны большой сложностью и противоречивостью. Большой объем неорганизованного свободного времени, неумение распорядиться им приводит молодежь к социальным проблемам и проявлению девиантного и делинквентного поведения.

Вышеизложенное позволяет утверждать, что культурно-досуговая деятельность – это не только и не столько решение проблемы свободного времени, его использования или провождения, но также решение проблем освоения, воспроизводства и развития, заполнения культурного пространства, формирования позитивной активности молодежной части населения, воспитание патриотизма, творческой реализации личности.

«Социализация подрастающего поколения, есть сложный непрерывный процесс, при котором, с одной стороны, потребности отдельно взятого человека адаптируются к потребностям общественным, но эта адаптация носит не пассивный характер, это активный творческий процесс присвоения общечеловеческих ценностей, когда индивид проявляет всю мощь своих сущностных сил, добровольно выстраивая свою роль в обществе. С другой, общество формирует норму морали и поведения, педагогически целесообразных форм отношений между людьми в семье, в школе, в досуговых учреждениях, в иных окружающих человека социальных средах» [1].

В настоящее время в сфере молодежного досуга сложились два основных вида культурно-досуговой деятельности – общественно организованное любительство (клубы по интересам, любительские объединения, инициативные клубы) и организационно не оформленные досуговые общности,

НОО «Профессиональная наука» использует Creative Commons Attribution (CC BY 4.0): лицензию на опубликованные материалы - https://creativecommons.org/licenses/by/4.0/deed.ru|

индивидуальные досуговые увлечения. Однако часто стоимость этих формы досуга затрудняет выбор, накладывает дополнительную ответственность перед плательщиком. Кроме того, расположение некоторых социально-культурных институтов препятствует доступность к ним.

Досуг привлекает молодежь отсутствием четкого регламента, добровольностью выбора его различных форм, демократичностью, эмоциональной окрашенностью, возможностью сочетать физическую и интеллектуальную деятельность, творческую и созерцательную, производственную и игровую. Для значительной части молодых людей социальные институты досуга являются ведущими сферами социально культурной интеграции и личностной самореализации.

В качестве вывода необходимо определить направления развития культурно-досуговой деятельности среди молодежи:

1. Неопытность и неумение молодежи заполнять культурно-досуговыми мероприятиями свое свободное время диктует необходимость вмешательства образовательных учреждений и учреждений культурно-досугового профиля.

2. Для реализации культурно-досугового ресурса в социализации молодежи необходимо обеспечить его доступность, как в экономическом аспекте, так и в географическом.

Библиографический список

1. Ищук Г. И. Дополнительное образование детей как фактор социализации современной профильной школы // Образование в современной школе, 2007.- №10.- С. 3-8

НОО «Профессиональная наука» использует Creative Commons Attribution (CC BY 4.0): лицензию на опубликованные материалы - https://creativecommons.org/licenses/by/4.0/deed.ru|

УДК 37

Исакова А.Т. Интерактивная доска как средство обучения и воспитания детей дошкольного возраста

Исакова Алёна Тимуровна
Сургутский государственный педагогический университет
alyona_work@mail.ru
Isakova Alyona Timurovna
Surgut State Pedagogical University

Аннотация: В данной статье автор обосновывает эффективность применения интерактивной доски в образовательном процессе дошкольного образовательного учреждения.

Ключевые слова: интерактивная доска, средство обучения и воспитания, дети дошкольного возраста.

Abstract: In this article the author proves the efficiency of application of interactive boards in educational process of preschool educational institution.

Keywords: interactive whiteboard, learning and education, children of preschool age.

Развитие не стоит на месте, и вместе с ним прогрессирует общество. Люди современности давно научились упрощать сложное, и находить новые пути решения. Сейчас же информационно-коммуникационные технологии вводят не только в процесс школьной образовательной организации, но и в процесс дошкольной образовательной организации. Уже существует большое количество методических рекомендаций и программ по использованию новых технологий для развития детей дошкольного возраста в разной области , с учетом их возрастных и индивидуальных особенностей. Такие интерактивные средства обучения применяются в целях развития психических функций детей (восприятие, мышление, память, воображение).

Средства обучения и воспитания — это объекты, созданные человеком, а также предметы естественной природы, используемые в образовательном процессе в качестве носителей учебной информации и инструмента деятельности педагога и обучающихся для достижения поставленных целей обучения, воспитания и развития.

НОО «Профессиональная наука» использует Creative Commons Attribution (CC BY 4.0): лицензию на опубликованные материалы - https://creativecommons.org/licenses/by/4.0/deed.ru|

Наиболее эффективное воздействие на обучающихся оказывают современные аудиовизуальные и мультимедийные средства обучения (интерактивные доски, компьютерная техника, новейшие средства воспроизведения цифровых носителей, и т.д.).

Обучение современных детей достаточно сложный процесс. На сегодня лучшее, что существует из технических средств обучения, способ взаимодействия воспитателя и воспитанников - это интерактивные доски.

Интерактивная доска (ИД) – это сенсорный экран, работающий как часть многофункционального устройства, в которое входит компьютер и проектор. Компьютер посылает сигнал на проектор, а проектор тем самым отражает изображение на интерактивной доске. Интерактивная доска позволяет не только получать зрительную информацию, а так же дает возможность взаимодействовать с ее поверхностью и управлять техникой с помощью стилуса или пальца.

Эффективное обучение невозможно без включения кинестетического (телесного)восприятия, так же как и других видов восприятия (визуальная, аудиальная). Телесная память имеет важное значение, с ней связанно такое явления как моторная память. Ребенок получающий информацию когнитивного характера, лучше усваивает и запоминает, выполняя операции на уровне подсознания.

Опыт внедрения интерактивной доски в образовательный процесс в детском саду показывает, что обучение и воспитание детей дошкольного возраста стало намного привлекательнее и интереснее. Информационно-коммуникационные технологии позволили повысить мотивацию к освоению новых знаний, значительно расширилась познавательная материальная база. Интерактивную доску можно использовать абсолютно в любой сфере развития-математика, развитие речи, подготовка к грамоте, ознакомление детей с окружающим миром.

НОО «Профессиональная наука» использует Creative Commons Attribution (CC BY 4.0): лицензию на опубликованные материалы - https://creativecommons.org/licenses/by/4.0/deed.ru|

С помощью интерактивной доски воспитатели разрабатывают различные проблемные ситуации, образовательные среды, творческие задания и развивающие игры.

Игровые компоненты, содержащиеся в мультимедийных программах, увеличивают познавательный интерес ребенка, и дают ощутимый положительный результат в усвоении материала, так как традиционные средства обучения и воспитания уже не производят такой фурор, как раньше, сейчас детям интересно что-то новое, мобильное, современное. Следовательно, интерактивная доска - предмет, который способен удерживать более длительное время внимание и стойкую познавательную активность детей. Работа с интерактивной техникой уменьшает утомляемость детей, потому что она отличается наглядностью, яркостью, и активностью действий.

Интерактивная доска еще хороша тем, что с помощью нее можно осуществлять виртуальные путешествия, проводить разного рода экскурсии, и походы по достопримечательностям. Как известно у старших дошкольников хорошо развито непроизвольное внимание, они лучше усваивают, когда им интересно. У них совершенствуется скорость понимания, переработка и запоминание информации. И конечно же после занятий такого плана создается незабываемое впечатление и благоприятный эмоциональный фон на протяжении всего дня.

Использование информационных технологий намного упрощают работу воспитателя- это еще один плюс. Педагог может в полной мере реализовать свои профессиональные умения, творческие идеи, пополнять «копилку» образовательных ресурсов, разрабатывая задания, развивающие игры, видеоматериалы, презентации и многое другое, а так же пользоваться готовыми материалами.

На основе вышесказанного можно сделать вывод, что обучение и воспитание с помощью интерактивной доски эффективно и предполагает

НОО «Профессиональная наука» использует Creative Commons Attribution (CC BY 4.0): лицензию на опубликованные материалы - https://creativecommons.org/licenses/by/4.0/deed.ru|

огромный простор для познавания и творчества. При этом происходит качественное освоение программного материала, сенсорное, познавательное, речевое развитие, развитие графо-моторных навыков и ориентировки в пространстве. С помощью интерактивной доски повышается скорость передачи информации детям, улучшается уровень её понимания детьми, что способствует развитию всех форм мышления.

Библиографический список

1. Горвиц Ю., Поздняк Л. Кому работать с компьютером в детском саду. Дошкольное воспитание, 1991 г., № 5.
2. Калинина Т.В. Управление ДОУ. Новые информационные технологии в дошкольном детстве. – М.: Сфера, 2008.
3. Ксензова Г.Ю. Перспективные школьные технологии: учебно-методическое пособие. – М.: Педагогическое общество России, 2000.
4. Моторин В. Воспитательные возможности компьютерных игр. Дошкольное воспитание, 2000 г., № 11.
5. Полат Е.С. Новые педагогические технологии. – М., 2000
6. Турковская, Н. В. Интерактивные технологии как средство взаимодействия между участниками образовательного процесса [Текст] / Приоритетные направления развития науки и образования : материалы VIII Междунар. науч.–практ. конф. (Чебоксары, 29 янв. 2016 г.) / редкол.: О. Н. Широков [и др.]. – Чебоксары: ЦНС «Интерактив плюс», 2016. – № 1 (8) - с.195-198
7. Турковская, Н. В. Использование информационно-коммуникационных технологий в учебном процессе [Текст] / Н. В. Турковская, Е. В. Мелякова // Студент и наука – 2013: мат-лы междунар. науч.-практ. конф. (Челябинск, 17-18 апреля 2013 г.). – Челябинск: ООО Матрица, 2013. – с. 60-63
8. Яшина А. А. Использование интерактивных досок в образовании [Текст] // Образовательные и воспитательные стратегии в современном обществе: сборник научных трудов по мат-лам I Междунар. науч.-практ. конференции 31 мая 2016 г. Нижний Новгород: НОО "Профессиональная наука", 2016. - с.125-128

НОО «Профессиональная наука» использует Creative Commons Attribution (CC BY 4.0): лицензию на опубликованные материалы - https://creativecommons.org/licenses/by/4.0/deed.ru|

УДК 8-1751

Кайсарова С.Н. Метафизика русской души в восприятии иноязычного сознания (“Party like a Russian”: вызов или комплимент русскому миру?)

Metaphysics Russian soul consciousness in the perception of foreign language ("Party like a Russian": a call or a compliment to the Russian world?)

Кайсарова С. Н,
Старший преподаватель РГПУ им. А.И. Гецена
Kaisarova S.N.
Senior Lecturer RGPU. Of AI Gertsen

Аннотация. В теории межкультурной коммуникации уже давно не вызывает сомнения тот факт, что у различных наций и народов существуют специфические психологические особенности. Национальный характер как психологический склад нации чаще всего представляется стереотипным набором базовых качеств, приписанных народу не им самим, а кем-то другим.

Ключевые слова: иноязычное сознание, национальный характер,стереотипы

Abstract. The theory of cross-cultural communication no longer doubt the fact that different nations and peoples, there are specific psychological features. The national character of the nation as a psychological warehouse often seems stereotypical set of basic qualities attributed to people not to themselves, but by someone else

Keywords: foreign language consciousness and national character stereotypes

В теории межкультурной коммуникации уже давно не вызывает сомнения тот факт, что у различных наций и народов существуют специфические психологические особенности. Национальный характер как психологический склад нации чаще всего представляется стереотипным набором базовых качеств, приписанных народу не им самим, а кем-то другим. По справедливому замечанию С.Г. Тер-Минасовой, слово «стереотип» содержит негативную коннотацию, поскольку объясняется через слова «клише» и «шаблон». Однако не стоит относиться к нему с предубеждением: стереотип часто помогает преодолеть барьер иноязычной культуры. Существует множество определений этого слова – приведём некоторые из них.

Стереотип (от греч. stereos- телесный, объёмный, твёрдый и typos- отпечаток)

Энциклопедия социологии:

1. типографская печатная форма – рельефная копия с набора или клише

НОО «Профессиональная наука» использует Creative Commons Attribution (CC BY 4.0): лицензию на опубликованные материалы - https://creativecommons.org/licenses/by/4.0/deed.ru|

2. прочно сложившийся, постоянный образец ч.-н.; стандарт

Словарь кроссвордиста:

1. копия печатной формы
2. стандарт, не дающий разгуляться фантазии
3. образ русского с балалайкой для иностранца
4. шаблон мышления

Исторический словарь:

Устоявшаяся форма реагирования, оценки, отношений, поведения.

Толковый словарь Кузнецова:

Привычное отношение человека к какому-л. явлению, сложившееся под влиянием социальных условий и предшествующего опыта.

Набор понятий, определяющих русскую душу, достаточно традиционен: водка, медведь с балалайкой, икра, матрёшка, хмурые лица, красивые женщины.

Учитывая, что стереотип не только отражает, но и формирует представление народа о самом себе, мы замечаем, что этот ряд понятий многие годы не претерпевает каких-либо существенных изменений.

Однако 29 сентября 2016 года в мировой музыкальной индустрии произошло событие, которое заставило нас взглянуть на русского человека немного иначе: Робби Уильямс, всемирно известный британский исполнитель популярной музыки, выдающийся шоумен, опубликовал на своей официальной странице в Фейсбуке клип, предваряющий выход нового альбома. Сингл называется “Party like a Russian” , что весьма корректно перевели как «Веселись, как русский». Менее, чем за сутки ролик набрал почти 3 миллиона просмотров, а обеспечило ему такую популярность обращение к беспроигрышной теме - к России, а точнее – к российским олигархам.

К слову сказать, официальная презентация нового альбома состоялась только в начале ноября, а информационное пространство к тому времени уже

НОО «Профессиональная наука» использует Creative Commons Attribution (CC BY 4.0): лицензию на опубликованные материалы - https://creativecommons.org/licenses/by/4.0/deed.ru|

было переполнено откликами, рецензиями, всевозможными комментариями, связанными с данным музыкальным продуктом. Реакция оказалась настолько широка и разнообразна, что рискует стать темой отдельного исследования и, несомненно, доказывает, что Россия в настоящее время - ньюсмейкер номер один. Высказались все: и Первый канал РТ, и The Sun, и New Zealand Herald, и The Guardian, и профессор кафедры славистики Йельского университета, и российские музыканты и музыкальные критики, и сам Робби Уильямс комментирует комментарии… Уже в России можно купить футболку с надписью “Party like a Russian”, уже мы сняли ответный клип с таким же названием.

Почему же этот клип попал в поле зрения такой обширной аудитории?

Ответ, на наш взгляд, очевиден: образ России слишком притягателен для иностранцев, а нам по-прежнему интересно, как мы выглядим в их глазах, т.е. речь идёт о стереотипе, на этот раз – русского олигарха. Это, безусловно, инновация, поскольку раньше стереотип представлял усреднённый образ россиянина: гостеприимного, пьющего, в ушанке, читающего Достоевского, с медведем и балалайкой.

Настоящий герой другой. В богатом ориентального стиля особняке, похожем на дворец, он танцует с прислугой, переодетой в балерин, блещет роскошью камзольного золота, демонстрирует татуировки и скромное обаяние буржуазии, кого-то благодарит по-русски и, конечно, роскошно завтракает. Хотя прежний стереотип сломан – за столом у олигарха нет ни водки, ни чёрной икры – сырники с огурцами и гречка, которую забыли сварить, ещё не вошли в умственное представление о русской трапезе.

Красота песни всегда в музыке и в том, как удачно ложатся в неё звуки, в клипе слово проигрывает, особенно если музыка Прокофьева. Но всё же стоит сказать несколько слов, о чём поётся. «Нужно обладать определённой репутацией, чтобы избавить целую нацию от наличности и на сдачу построить

НОО «Профессиональная наука» использует Creative Commons Attribution (CC BY 4.0): лицензию на опубликованные материалы - https://creativecommons.org/licenses/by/4.0/deed.ru|

космодром, - так заявляет современный Распутин. – Мои парни в «лабутенах» решают проблемы. Веселись, как русский, собирай матрёшку. У меня водка, шампанское, кайф. Я никогда не извиняюсь и улыбаюсь только когда мне выгодно. А трачу столько, сколько тратит половина Западного мира.» В конце, естественно, речь идёт о революции.

Приведём некоторые наиболее характерные точки зрения на этот медиапродукт. Мариета Божович (Йельский университет, США) считает, что часть текста адресована Путину - точнее, нелепому образу Путина-Франкенштейна, который стал обычным на наших телеканалах в последние три года. Это видео, по её мнению, говорит об инфантильном, болезненном восприятии и большей частью основано на этнических стереотипах и устаревших клише.

Резко политизированную точку зрения высказал Пол Чарман (New Zealand Herald). Он отмечает, что ранее поп-культура обходила стороной человека, который считается причиной стольких страданий, начиная от отравления Литвиненко и заканчивая крушением самолёта MH17 над Украиной. Однако Робби Уильямс «пролил свет» на Путина, что позволило ему встать на одну ступень с Бобом Диланом, получившим за свои песни Нобелевскую премию по литературе. Автор статьи полагает, что Путин хочет вернуть России былое величие, и если ему не удаётся добиться уважения, то он вполне готов довольствоваться страхом.

А что же сам Робби Уильямс? Спустя несколько дней после премьеры ролика, в интервью газете “The Sun” он сказал, что вряд ли теперь поедет в Восточную Европу, поскольку не уверен в чувстве юмора 147 миллионов россиян. Однако незадолго до официальной презентации альбома исполнитель буквально напросился на интервью российскому корреспонденту «Вестей». В нём Робби Уильямс честно признался, что о Путине в клипе нет и речи, а образ России он выбрал, чтобы выйти из тени шоу-бизнеса. «Это не то, что я на

НОО «Профессиональная наука» использует Creative Commons Attribution (CC BY 4.0): лицензию на опубликованные материалы - https://creativecommons.org/licenses/by/4.0/deed.ru|

самом деле думаю о России. Я знаю, что Россия – такая же многогранная страна, как Британия. Невероятная сила заложена в характере ваших людей, которую никто не превзошёл». Также Робби пообещал включить в следующий клип медведей, так как понял, что слегка разочаровал русских поклонников. Об этом разочаровании высказался российский музыкант и композитор Юрий Лоза: « …в клипе всё скромненько и бедненько: ни прыжков через костёр из стодолларовых бумажек, ни бассейна с чёрной икрой, ни трёхдневного салюта, ни Мадонны, исполняющей «Владимирский Централ» верхом на медведе. Да и Эрмитаж у него в клипе снят, если уж быть до конца принципиальным, не настоящий…»

Известно, что самый подробный вид чтения –это перевод, а самый внимательный просмотр – это просмотр с детьми. Они заостряют внимание на самом интересном и повторяют то, что особенно понравилось. Нам удалось посмотреть этот клип со своими учениками. Это иностранные студенты высокого уровня владения русским языком(С1-С2), молодые переводчики и преподаватели. Их взгляд представляет для нас наибольший интерес. Посмотрев клип, они отметили следующие стереотипы: серьёзные лица, отсутствие улыбок, царская одежда, роскошь, золото в интерьерах, в том числе на языках, балет, Чайковский (в клипе Прокофьев), каблуки (в клипе пуанты), татуированные руки («love»), книги, полезная русская еда: гречка, сырники, огурцы, красивые русские невесты.

И пусть Робби Уильямсу не приблизиться к славе Боба Дилана, нам приятно констатировать факт, что в глазах другого мира мы меняемся. Стереотип, как схематичный, стандартизированный образ о явлении или объекте, обладающий устойчивостью, выражающий привычное отношение к какому-либо явлению, сложившееся под влиянием социальных условий и предшествующего опыта, …пошатнулся.

НОО «Профессиональная наука» использует Creative Commons Attribution (CC BY 4.0): лицензию на опубликованные материалы - https://creativecommons.org/licenses/by/4.0/deed.ru|

И если учесть, что эти стереотипы не столько отражают некие наиболее существенные и типичные черты народа, сколько формируют их в глазах других и в собственных, то предмет нашего внимания можно смело представить как комплимент русскому миру.

Библиографический список

1. Тер-Минасова С.Г. Язык и межкультурная коммуникация. М., Слово, 2008
2. Энциклопедия социологии, 2009
3. Словарь кроссвордиста. Сост. Горбуля Д.Н. Центрополиграф, 2009
4. Толковый словарь Кузнецова. Норинт, 2007

НОО «Профессиональная наука» использует Creative Commons Attribution (CC BY 4.0): лицензию на опубликованные материалы - https://creativecommons.org/licenses/by/4.0/deed.ru|

УДК 37.032

Макаренко Ю.В. Методы развития познавательной активности младших школьников в учреждениях дополнительного образования

Methods of development of informative activity of younger schoolboys in additional education establishments

Макаренко Юлия Владимировна,
Кандидат педагогических наук, доцент
Гуманитарно-педагогическая академия г. Ялта (филиал) ФГАОУ ВО «Крымский федеральный университет им. В. И. Вернадского».
Makarenko Julia Vladimirovna,
Ph.D., Associate Professor
Humanitarian-Pedagogical Academy Yalta (branch) FGAOU IN "Crimean Federal University named V.I. Vernadsky ".

Аннотация. В статье рассмотрены актуальность проблемы развития познавательной активности у младших школьников, понятие познавательной активности, основные характеристики проявления познавательной активности младшими школьниками, методы формирования познавательной активности у младших школьников: анкетирование и наблюдение, самостоятельная работа, исследовательская и проектная деятельность, игровая деятельность, интеграция, проблемное обучение.

Ключевые слова: младший школьный возраст, познавательная активность, методы формирования познавательной активности, характеристики проявления познавательной активности, анкетирование и наблюдение, самостоятельная работа, исследовательская и проектная деятельность, игровая деятельность, интеграция, проблемное обучение.

Abstract. The article describes the importance of the problem of development of cognitive activity in primary school children, the concept of cognitive activity, the main characteristics of manifestations of cognitive activity of young schoolchildren, the methods of formation of cognitive activity in primary school children: survey and surveillance, independent work, research and project activities, games activities, integration, problem-based learning.

Keywords: primary school age, cognitive activity, the methods of formation of cognitive activity characteristic manifestation of cognitive activity: survey and surveillance, independent work, research and project activities, games activities, integration, problem-based learning.

Введение. Проблема познавательной активности младших школьников на современном этапе развития общества не теряет своей актуальной значимости. Сегодня большое внимание уделяется изучению активизации познавательной деятельности, а особенно способам, приемам и средствам, благодаря которым можно достичь высокой познавательной активности

НОО «Профессиональная наука» использует Creative Commons Attribution (CC BY 4.0): лицензию на опубликованные материалы - https://creativecommons.org/licenses/by/4.0/deed.ru|

школьников. Ведь познавательная активность школьника играет немаловажную роль в успешности школьного обучения.

Цель: раскрыть сущность познавательной активности, основные характеристики ее проявления у младших школьников, а также приемы развития познавательной активности у младших школьников.

Изложение основного материала. Вопрос познавательной активности детей был актуален в различные исторические эпохи. В современном мире этот вопрос не потерял своей актуальной значимости, а даже наоборот, набирает все больший интерес со стороны ученных, исследователей, педагогов и родителей.

Г. И. Щукина дает такое определение познавательной активности: это избирательная направленность личности, обращенная к области познания, к ее предметной стороне и самому процессу овладения знаниями [11, с. 35]. Мы же под познавательной активностью понимаем заинтересованность в учебной деятельности и овладении знаниями, положительное отношение к изучению предметов, стремление к постижению новых данных. Основными характеристиками проявления познавательной активности младших школьников являются: естественное стремление школьников к познанию окружающего мира, положительное отношение к деятельности, активная познавательная деятельность, проявление учащимися волевых качеств в процессе познания. Познавательная активность отражает стремление младших школьников к получению новых знаний, их внутреннюю целеустремленность, использованию все новых видов познания [2, с. 54].

Младший школьный возраст является одним из главных для формирования жизненного пути человека, определения ценностей. Именно на этом этапе жизни он получает основные начальные знания, которые будут помогать ему в дальнейшем развитии и личностном росте. Педагог должен помочь ребенку на этой сложной ступени жизни. Он должен быть внимательным к каждому ребенку, т.е. должен применять индивидуальный

НОО «Профессиональная наука» использует Creative Commons Attribution (CC BY 4.0): лицензию на опубликованные материалы - https://creativecommons.org/licenses/by/4.0/deed.ru|

подход ко всем детям без исключения. Также педагог должен замечать интерес детей к той или иной области знаний и создать такие условия, чтобы этот интерес не пропал, а наоборот развивался [7, с. 44].

Познавательный интерес играет важную роль в процессе обучение. Ведь если ученику будет интересен тот или иной материал, то он и легче воспринимается и запоминается. Поэтому следует применять интерактивные методы формирования познавательной деятельности, к которым относятся: занятия с использованием компьютерных технологий (компьютерные развивающие игры, видео материалы, презентации). В презентациях хорошо использовать картинки и звуковые эффекты (если это занятие по природоведению можно картинки животных и птиц сопровождать звуковым сопровождением каждого животного). Можно показывать видео материалы, фильмы, относящиеся к теме урока, но в данном случае нужно комментировать фильм или в конце урока вместе с детьми сделать выводы о просмотренном материале. Развивающие игры являются интересными для детей, и они с удовольствием в них участвуют. Можно организовать такие развивающие игры на компьютере, где детям на экране будет показывать то или иное задание, представленное красочными картинками и ребенок будет отвечать на поставленные вопросы и сразу же получать на экране компьютера правильные ответы. В конце такой игры можно будет увидеть результат прохождения игры ребенком и узнать на каком уровне им был усвоен новый материал [10, с. 175].

Существует множество методов для формирования познавательной активности у младших школьников. Среди наиболее известных и эффективных такие: анкетирование и наблюдение, самостоятельная работа, исследовательская и проектная деятельность, игровая деятельность, интеграция, проблемное обучение. Рассмотрим каждый из них подробнее.

Для того чтобы начать работу по формированию познавательной активности младшего школьника следует сначала провести диагностику уровня

НОО «Профессиональная наука» использует Creative Commons Attribution (CC BY 4.0): лицензию на опубликованные материалы - https://creativecommons.org/licenses/by/4.0/deed.ru|

сформированности интереса у учащихся. Для данной диагностики можно использовать метод анкетирования. Анкета «Почему я учусь?» предполагает выявить мотивы учения. Зная мотивы учения учащегося будет легче организовать образовательный процесс, наиболее приемлемый для него. Кроме анкет широко используется такой метод как наблюдение. Отрицательным моментом данного метода является его трудоемкость и субъективность мнения наблюдателя. Но он позволяет узнать, что больше всего интересует младших школьников (сам процесс учебно-воспитательной работы, т.е. занятие и процесс выполнения тех или иных заданий или содержание информации, которая подается на занятии), при каких условиях учащиеся проявляют более сильный познавательный интерес, какой вид учебной деятельности больше нравится учащимся. Если педагог будет вести занятие, постоянно усложняя материал, то учащиеся будут слушать с вниманием и не потеряют интерес. В таком случае педагогу не нужно будет разбавлять занятие интересным, но не относящемся к теме материалом [6, с. 82].

С целью повышения уровня сформированности познавательной активности и ускорения процесса усвоения знаний используют такой метод как самостоятельная работа. Любые умения и навыки формируются в процессе самостоятельной работы, которая является одной из предпосылок успешного обучения. Применяя данный метод важно объяснить учащимся зачем и с какой целью им дается задание, как его следует выполнить и какие задачи нужно решить. Следует подавать учебный материал таким образом, чтобы он не имел готовых умозаключений и возможность сделать вывод оставалась за учащимися. Можно использовать различные методы самостоятельной работы: словесный, поисковый, исследовательский и формы самостоятельной работы: индивидуальная, парная, групповая. Самостоятельная работа может проводится на всех этапах занятия [1, с. 23].

НОО «Профессиональная наука» использует Creative Commons Attribution (CC BY 4.0): лицензию на опубликованные материалы - https://creativecommons.org/licenses/by/4.0/deed.ru|

Для формирования познавательной активности младших школьников используется исследовательская и проектная деятельность. Так как детям нравится все неизвестное, у них присутствует влечение к новым открытиям и новым знаниям, особенно если они открыты самостоятельно. Исследовательская и проектная деятельность направлена на развитие исследовательской, творческой активности, а также на закрепление знаний, умений и навыков у детей. Поэтому данный метод приобретает большую значимость в современной общеобразовательной школе. Он помогает младшему школьнику приобрести жизненный опыт, дает возможность для самореализации и самовыражения, помогает скооперировать деятельность учащегося и педагога, стимулирует творческую активность и самостоятельность учащихся. Именно данный метод, также, как и метод самостоятельной работы помогает учащемуся самому делать выводы и анализировать полученную информацию, а не получать готовую информацию, не требующую осмысления. Применяя метод исследовательской и проектной деятельности, педагог учит младших школьников самостоятельному и критическому мышлению, применять самостоятельные решения, размышлять на основе полученной информации, учатся работать коллективно, в группах [9, с. 216].

Следующим методом, который активно используется для формирования познавательной активности младших школьников является игровая деятельность. Хотя игровая деятельность отходит на второй план в младшем школьном возрасте, а ведущим видом деятельности является учебная, все же игровая деятельность имеет большое значение для ребенка. Данный вид деятельности интереснее для ребенка, он играет добровольно, не заставляя себя это делать, как может быть в случае с учебой. Ребенок переносит в игру все то, за чем он наблюдает на протяжении дня. Он копирует в игре поведение родителей, братьев, сестер, сверстников, воспитателей, учителей, педагогов

НОО «Профессиональная наука» использует Creative Commons Attribution (CC BY 4.0): лицензию на опубликованные материалы - https://creativecommons.org/licenses/by/4.0/deed.ru|

таким образом осваивая новые социальные роли и учатся адаптироваться к новым социальным условиям. В учебном процессе широко используется такой вид игровой деятельности как дидактическая игра. Она служит для воспитания умственной активности детей, активизирования психических процессов, вызывает у учеников интерес к процессу познания. Дети учатся преодолевать трудности, выходить из сложных ситуаций, развивают свои способности и умения. В процессе игры легче усваивается материал, так как он становится более интересным и увлекательным, на занятии создается радостная атмосфера и тем самым облегчается процесс усвоения знаний. Игра способствует обогащению словарного запаса, развитию речи, активизации внимания, расширению кругозора, развитию интереса к занятиям, развитию нравственных и творческих качеств. Игра является интересной для детей, поэтому никому на уроке не будет скучно. Дети в игре применяют на практике полученные теоретические знания на уроке, непроизвольно совершенствуют их и закрепляют знания по предмету [3, с. 31].

Для развития познавательной активности школьников используют метод интеграции. Под интеграцией понимается процесс сближения и связи наук, происходящий на ряду с процессами дифференциации. Данный метод представляет собой использование междисциплинарных связей на новом уровне учебно-воспитательного процесса. Интеграция вызывает необходимость расширения материала, который изучают учащиеся, вызывает необходимость более глубокого анализа и обобщения явлений, что способствует повышению самостоятельности учащихся. Благодаря данному методу знания приобретают характер системности, умения становятся обобщенными, комплексными, усиливается мировоззренческая направленность, происходит всестороннее развитие личности младшего школьника [8, с. 5].

Проблемное обучение – один из методов формирования познавательной активности младших школьников. Проблемное обучение подразумевает

НОО «Профессиональная наука» использует Creative Commons Attribution (CC BY 4.0): лицензию на опубликованные материалы - https://creativecommons.org/licenses/by/4.0/deed.ru|

организацию учебного процесса таким образом, чтобы направить учащихся на самостоятельное решение учебной задачи и поставить перед ними задачи проблемного типа. Проблемное обучение не только развивает мыслительную деятельность младших школьников, но и зарождает в них интерес и соответствующую учебную мотивацию. Проблемное обучение заключается в создании на занятиях проблемной ситуации, которую учащиеся должны будут решить. Проблемная ситуация подразумевает под собой познавательную задачу, которая характеризуется противоречием между имеющимися знаниями и умениями, и предъявляемыми требованиями. Проблемное обучение помогает сформировать высокую самостоятельность учащихся, сформировать познавательный интерес и личностную мотивацию учащихся [5, с. 17]. Соблюдая определенные условия применения метода проблемного обучения можно достигнуть таких положительных результатов. Первое условие заключается в том, что проблемные ситуации должны соответствовать темам учебно-воспитательного процесса. Второе условие: проблемные ситуации должны быть доступными для учащихся, они должны хорошо понимать, как саму ситуацию, так и требования, которые к ней прилагаются. Третье условие: проблемные ситуации должны вызывать собственную познавательную активность учащихся, а для этого они должны быть интересными, занимательными и понятными. Последнее, четвертое условие заключается в том, что при решении проблемной задачи, учащиеся не должны опираться только на имеющиеся у них знания, а должны самостоятельно проанализировать проблему и найти неизвестное.

Результатом такого обучения будет становление активной жизненной позиции младших школьников, формирование самостоятельной познавательной активности учащихся. Учащиеся смогут самостоятельно решать поставленные учебные задачи. У учащихся развиваются познавательные, поисковые, оценочные навыки, коммуникативные умения.

НОО «Профессиональная наука» использует Creative Commons Attribution (CC BY 4.0): лицензию на опубликованные материалы - https://creativecommons.org/licenses/by/4.0/deed.ru|

Дети становятся более уверенными в себе и лучше учатся, ими легче воспринимается и запоминается учебный материал [4, с. 153].

Выводы. Таким образом, изучив педагогическую литературу по теме исследования мы пришли к выводу, что познавательная активность – это заинтересованность в учебной деятельности и овладении знаниями, положительное отношение к изучению предметов, стремление к постижению новых данных. Основными характеристиками проявления познавательной активности младших школьников являются: естественное стремление школьников к познанию окружающего мира, положительное отношение к учебной деятельности, активная познавательная деятельность, проявление учащимися волевых качеств в процессе обучения.

Существуют такие приемы формирования познавательной активности младших школьников: интерактивные методы (компьютерные развивающие игры, видео материалы, презентации), анкетирование и наблюдение, самостоятельная работа, исследовательская и проектная деятельность, игровая деятельность, интеграция, проблемное обучение. Используя данные приемы в учебно-воспитательной деятельности, педагог формирует у учащихся умение самостоятельно решать учебные задачи, развивает мышление, коммуникативные навыки, повышает самооценку школьников.

Библиографический список

1. Грязнов Ю. П. Развитие познавательной активности учащихся / Ю. П. Грязнов, Л. А. Лисина, П. И. Самойленко. – 2014. – № 2. – С. 30–33, № 3. – С. 31–35, № 4. – С. 30–33.

2. Дейкина А. Ю. Познавательный интерес: сущность и проблемы изучения /А. Ю. Дейкина. – М.: Просвещение, 2009. – 345 с.

3. Денисенко Н. Формирование познавательного отношения к учебной задаче (в подготовительной группе) /Н. Денисенко // Дошкольное воспитание. – 2011. – № 3. – С. 18.

НОО «Профессиональная наука» использует Creative Commons Attribution (CC BY 4.0): лицензию на опубликованные материалы - https://creativecommons.org/licenses/by/4.0/deed.ru|

4. Кайнова А. Л. Особенности использования игровых технологий для активизации познавательной деятельности учащихся / А. Л. Кайнова // Конструирование оптимального образовательного пространства «учащийся – преподаватель»: проблемы и находки: материалы науч. практ. конф., Лида, 14 ноября 2007 г. / ГрГУ им. Я.Купалы; отв. ред. А.В.Богданович.– Гродно: ГрГУ, 2010. – С. 80 – 84.

5. Кулюткин Ю. Н. Мотивация познавательной деятельности /Ю. Н. Кулюткин. – М.: Просвещение, 2010. – С. 55.

6. Морозова Н. Г. Учителю о познавательном интересе / Н. Г. Морозова // Психология и педагогика. – 2012. – №2. – С. 5.

7. Тихомирова Л. Ф. Развитие познавательных способностей детей: популярное пособие для родителей и педагогов / Л. Ф. Тихомирова. – Ярославль: Академия развития, 2012. – 227 с.

8. Шамова Т. А. Активизация учения школьников / Т. А. Шамова. – М.: Педагогика, 2013. – 328 с.

9. Щукина Г. И. Активизация познавательной деятельности учащихся в учебной деятельности / Г. И. Щукина. – М: Просвещение, 2011. –123 с.

НОО «Профессиональная наука» использует Creative Commons Attribution (CC BY 4.0): лицензию на опубликованные материалы - https://creativecommons.org/licenses/by/4.0/deed.ru|

УДК: 372.881.1

Малявин С.Г. Социокультурная интерференция в контексте экологического воспитания школьников на уроке ИЯ

Sociocultural interference in combination with ecological education in the process of teaching a foreign language

Малявин Сергей Геннадьевич
ЕГУ им. И. А. Бунина, г. Елец
malyavin.sergey@mail.ru
Malyavin Sergey Gennadyevich
Bunin Yelets State University, Yelets

Аннотация. Данная статья посвящена проблеме социокультурной интерференции в контексте экологического воспитания обучающихся. Рассмотрены интерферирующие факторы, из-за которых происходит столкновение картин мира носителей социокультурной информации. В статье дается понятие интерференции, выделяются компоненты иноязычной коммуникативной компетенции, приводятся компоненты культуры, которые несут национально-специфическую окраску.

Ключевые слова: экологическая личность, социокультурная интерференция; интерферирующие факторы; социокультурный фон; социокультурная компетенция.

Abstract. This article deals with the problem of sociocultural interference in combination with ecological education. The interfering factors due to which there is a clash of world views of the carriers of sociocultural information are discussed. In addition, the article provides a definition of interference, the components of intercultural communicative competence and elements of culture that have specific coloring are given in the article.

Key words: ecologically educated personality, sociocultural interference; interfering factors; sociocultural background; sociocultural competence.

Язык как социальное явление отражает состояние и изменения современного общества. Проживание разных народов на одной территории, процессы глобализации и интеграции, а также изучение иностранных языков в современном образовании ведет к контакту языков, а, следовательно, и к переносу явлений одного языка и культуры на другие, то есть к интерференции.

Перед учителем иностранного языка стоит важная задача – воспитать экологически воспитанное поколение, способное вступить в иноязычную межкультурную коммуникацию, во всех видах деятельности подчинить свои потребности идее о бережном использовании природных ресурсов, воспитать у обучающихся необходимые ценности, установки. Знания только иностранного языка

НОО «Профессиональная наука» использует Creative Commons Attribution (CC BY 4.0): лицензию на опубликованные материалы - https://creativecommons.org/licenses/by/4.0/deed.ru|

недостаточно для экологически воспитанного человека. В процессе иноязычного взаимодействия также необходимо знание культуры страны изучаемого языка, умение скорректировать своё поведение, мироощущение в соответствии с окружающей действительностью.

Хорошо известно, сколь большим воспитательным, образовательным и развивающим потенциалом обладает иностранный язык как учебный предмет. Иностранный язык как действенный фактор социально-экономического, научно-технического и общекультурного прогресса общества и как средство общения обладает большими возможностями в плане экологического воспитания и образования. По мнению многих ученых, главной целью экологического воспитания и образования является формирование экологической личности. Переходя от экологии вообще к экологии личности, мы переходим от человечества к отдельному человеку.

В связи с модернизацией российского образования и введением новых образовательных стандартов особое внимание уделяется формированию и развитию иноязычной коммуникативной компетенции и компонентов, входящих в ее состав. В своей работе Н.Д. Гальскова выделяет следующие компоненты иноязычной коммуникативной компетенции:

1. Лингвистический компонент – знания о системе изучаемого языка и сформированные на их основе навыки пользования языковыми (лексико-грамматическими и фонетическими) средствами общения.
2. Прагматический компонент – знания, умения и навыки, позволяющие понимать и порождать иноязычные высказывания в соответствии с определенной ситуацией общения, речевой задачей и коммуникативным намерением.
3. Социокультурный компонент – знания, умения и навыки, позволяющие осуществлять речевое и неречевое общение с носителями изучаемого языка в соответствии с национально-культурными особенностями [4].

НОО «Профессиональная наука» использует Creative Commons Attribution (CC BY 4.0): лицензию на опубликованные материалы - https://creativecommons.org/licenses/by/4.0/deed.ru|

Основываясь на классификации Совета Европы, ученые выделяют следующие компоненты иноязычной коммуникативной компетенции:

- лингвистическая компетенция;
- социолингвистическая компетенция;
- дискурсивная компетенция;
- социокультурная компетенция;
- социальная компетенция;
- компенсаторная компетенция.

Исходя из классификации Совета Европы, социокультурная компетенция – это готовность и способность индивида строить свое межкультурное общение и поведение на основе знаний национально-культурной специфики речевого поведения носителя языка. Изучение языка без его культурной составляющей является проблематичным, т.к. понимание и осмысление услышанного будет происходить только на уровне слов. Социокультурная компетенция является ключевым элементом при формировании социокультурного фона экологически воспитанной личности обучающихся и способом преодоления конфликтов культур.

В настоящее время за рубежом и в определенной степени у нас в стране наблюдается экологизация учебных предметов, что способствует развитию экологических знаний и экологической культуры школьников как составляющих экологического воспитания. Экологизация системы образования - это характеристика тенденции проникновения экологических идей, понятий, принципов, подходов в другие дисциплины, а также в подготовку экологически грамотных специалистов различного профиля.

По мере развития экологии как науки социальной и педагогической появляется большое число работ, освещающих проблемы экологического образования и воспитания в более узком аспекте. Так, работы А.Н.Захлебного, И.Д.Зверева, И.Т.Суравегиной, А.П.Сидельского С.Н.Глазачева, В.В.Червонецкого раскрывают общетеоретические и

НОО «Профессиональная наука» использует Creative Commons Attribution (CC BY 4.0): лицензию на опубликованные материалы - https://creativecommons.org/licenses/by/4.0/deed.ru|

методологические направления экологического образования, современное состояние экологического воспитания, формирование готовности учителя к работе по экологическому воспитанию школьников. Однако стоит отметить, что большинство работ посвящены таким дисциплинам как география, биология, экология. Проблема экологического воспитания в контексте социокультурной компетенции на уроках иностранного языка не достаточно изучена.

Процесс экологического воспитания и образования невозможен без учета интерферирующего влияния культур друг на друга. Понятие интерференции используется в различных областях науки: в физике под интерференцией понимается изменение в характере звуковых, тепловых, световых и электрических явлений, объясняемое колебательным движением; в психологии интерференция - это "такое взаимодействие навыков, при котором ранее приобретенные навыки оказывают виляние на образование новых навыков"; в языке явление интерференции определяется как использование прошлого лингвистического опыта, т.е. опыта речи на родном языке, независимо от воли говорящего [6].

Языковая интерференция актуализируется на всех уровнях языковой системы и реализуется в речи независимо от сознания говорящего, поэтому до недавнего времени исследования интерференции были сконцентрированы главным образом на изучении ее фонетического (Г. В. Бершадская, Г. М. Вишневская, В. А. Корнева,Т. А. Краснова, А. А. Метлюк, Л. Г. Фомиченко) и лексического (А. Е. Карлинский, И. Н. Кузнецова) аспектов. Однако, помехи, возникающие в межкультурной коммуникации, происходят зачастую не только из-за искажений фонетической или лексической стороны иноязычной речи, хотя лексика является одной из важнейших форм отра-
жения этнокультурной специфики мировидения. Нередко различающиеся в этнокультурах дискурсивные и социокультурные явления порождают недоразумения, помехи, сбои в межкультурной коммуникации, которые можно

НОО «Профессиональная наука» использует Creative Commons Attribution (CC BY 4.0): лицензию на опубликованные материалы - https://creativecommons.org/licenses/by/4.0/deed.ru|

преодолеть при целенаправленном изучении коммуникативного поведения и фоновых знаний представителей инокультурного сообщества. Для экологически воспитанной личности знание данных факторов необходимо для успешной реализации иноязычного коммуникативного акта.

Под социокультурной интерференцией понимается наложение первичной языковой картины мира носителя социокультурной информации на вторичную языковую картину мира, происходящей при контакте языков и культур. Столкновение картин мира носителей социокультурной информации происходит из-за следующих интерферирующих факторов:

- несовпадение в когнитивном тезаурусе коммуникантов, принадлежавщим к различным языкам и культурам, ряда понятий;
- различие в коннотативной семантике;
- система ценностей;
- стереотипы [6].

В условиях межкультурной коммуникации как диалога культур отчетливо проявляется противопоставление своего чужому, когда собеседники являются представителями разных культур. В этом случае участники диалога понимают друг друга с позиций собственных культур, которые существенно отличаются друг от друга. Основные причины неудач лежат в культурных различиях, в различных мироощущениях, то есть в ином отношении к миру и другим людям. Восприятие другой культуры под углом своей культуры зачастую становится причиной интерференции. Предвзятое отношение к другой культуре как «неправильной» мешает межкультурной коммуникации, оно является бессознательным процессом, который трудно распознать.

Для того чтобы коммуникация с носителями языка была успешной, необходимо знание интерферирующих факторов. Во время межкультурной коммуникации возникают трудности, которые выходят за рамки языковых систем: культурные ценности, понятия, отношения. Считается, что все уровни

НОО «Профессиональная наука» использует Creative Commons Attribution (CC BY 4.0): лицензию на опубликованные материалы - https://creativecommons.org/licenses/by/4.0/deed.ru|

языка имеют так называемый страноведческий характер, другими словами, несут культурный компонент. Разумеется, культуроносными словами являются слова, которые несут уникальный концепт, понятный только представителям определенных языков и культур, т.к. они не имеют соответствий в другом языке вследствие отсутствия обозначаемых предметов и явлений. Знание данных культуроносных слов необходимо для экологически воспитанного человека. Это поможет избежать конфликта культур, возможного недопонимания и позволит говорящему на иностранном языке «принять» чужую картину мира, а, следовательно, даст возможность более адекватно вести себя в процессе межкультурного иноязычного взаимодействия.

Г.А. Антипов, О.А. Донских также выделяют компоненты культуры, которые несут национально-специфическую окраску:

- традиции, обычаи, обряды, выполняющие функцию неосознанного приобщения к господствующим в данной системе нормативным требованиям;
- бытовая культура, тесно связанная с традициями;
- повседневное поведение: привычки, нормы общения, принятые в конкретном социуме, мимика и пантомимика;
- национальные картины мира, национальные особенности мышления представителей различных культур;
- художественная культура, отражающие культурные традиции того или иного народа [1].

Формирование экологической билингвальной личности, способной к межкультурному общению, возможно путем приобщения и овладения различными формами культуры: этнической, художественной, соционормативной, мировоззренческой. В новых условиях, при новой постановке проблемы преподавания иностранных языков стало очевидно, радикальное повышение уровня обучения коммуникации общению между людьми разных национальностей может быть достигнуто только при ясном

НОО «Профессиональная наука» использует Creative Commons Attribution (CC BY 4.0): лицензию на опубликованные материалы - https://creativecommons.org/licenses/by/4.0/deed.ru|

понимании и реальном учете социокультурного фактора. Таким образом, подтверждается необходимость развития социокультурной компетенции, которая учит обращать внимание на особенности эмоционального склада, мышления и национального характера коммуникантов. Социокультурная компетенция стирает границы между культурами и странами, делая коммуникантов, вступающих в «диалог культур», «соседями», живущими на соседних улицах.

Библиографический список

1. Антипов, Г.А. Текст как явление культуры / Г.А.Антипов, О.А. Донских, И.Ю. Морковина, Ю.А.Сорокин. - Новосибирск, 2004. – 197 с.

2. Большой российский энциклопедический словарь. -М.: Большая Рос. энцикл., 2005. – 1888 с.

3. Верещагин, Е.М. Лингвострановедение в преподавании русского языка как иностранного / Е.М. Верещагин, В.Г. Костомаров. – М., 2010. - 269 с.

4. Гальскова, Н.Д. Современная методика обучения иностранным языкам. Пособие для учителя / Н.Д. Гальскова - 3-е изд., стер. - М.: Академия, 2006. -

336 с.

5. Еремеева, О.В. К вопросу о структурном и содержательном наполнении социокультурной компетенции / О.В. Еремеева // Вестник ТГПУ. - 2012. -

№ 2. – С. 34-39

6. Жумашева, А. Ш. Диалог культур и проблемы лингвокультурной интерференции: дис…. д-ра пед. наук. — Павлодар, 2010. — 262 с.

7. Зимняя, И.А. Ключевые компетенции – новая парадигма результата современного образования

8. Каган, М. С. Мир общения: проблемы межсубъектных отношений. — М.: Политиздат, 1988. — с. 213.

НОО «Профессиональная наука» использует Creative Commons Attribution (CC BY 4.0): лицензию на опубликованные материалы - https://creativecommons.org/licenses/by/4.0/deed.ru|

9. Козлитина, О.К. Владение ключевыми компетенциями межкультурного взаимодействия как готовность студентов к преодолению межкультурных затруднений / О.К. Козлитина // Известия Российского гос. пед. ун-та им. А. И. Герцена. - СПб., -2008. - № 82-2. - С. 69-72.

10. Тарасов, Е. Ф. Межкультурное общение — новая парадигма анализа языкового сознания // Этнокультурная специфика языкового сознания. — М., 1996. — с. 7–22.

11. Халеева, И. И. «Лингвауни» — вклад в культуру мира // Лингвауни: Третья Международная конференция ЮНЕСКО. — М., 2000.

НОО «Профессиональная наука» использует Creative Commons Attribution (CC BY 4.0): лицензию на опубликованные материалы - https://creativecommons.org/licenses/by/4.0/deed.ru|

УДК: 373.24

Пикалова К.С., Койкова Э.И. Влияние классической музыки на всестороннее развитие дошкольников

Effect of classical music on the full development of preschoolers

Пикалова Кристина Сергеевна,
Гуманитарно-педагогическая академия (филиал) ФГАОУ ВО «Крымский федеральный университет имени В. И. Вернадского»
kristina.pikalova.96@mail.ru
Койкова Эльзара Имдатовна,
кандидат педагогических наук, кафедра педагогического мастерства учителей начальных классов и воспитателей дошкольных учреждений Института педагогики психологии и инклюзивного образования ГПА (филиал) ФГАОУ ВО «Крымский федеральный университет имени В. И. Вернадского»
zika_moon@mail.ru
Pikalova Kristina Sergeevna,
Humanitarian and Pedagogical Academy (branch) of Federal State Autonomous Educational Institution of Higher Education «V.I. Vernadsky Crimean Federal University»
Koykova Elzara Imdatovna,
Ph.D., chair of pedagogical skills of primary school teachers and preschool teachers the Institute of Pedagogy and Psychology GPA inclusive education (the branch) of Federal State Autonomous Educational Institution of Higher Education «V.I. Vernadsky Crimean Federal University»

Аннотация. В статье рассматривается влияние классической музыки на всестороннее развитие дошкольников. Показана возможность использования классической музыки в жизни детей в дошкольной образовательной организации.

Ключевые слова: классическая музыка, эстетическое развитие.

Abstract. This study examines the influence of the classical music in the aesthetic development of preschoolers. The possibility of using classical music in the lives of children in pre-school educational institution.

Keywords: classical music, aesthetic development.

В современном мире особенностям развития ребёнка, влияния на его развитие различных факторов отводится важное место, появляются новые методики, способы воздействия, инновационные технологии обучения и воспитания. Классическая музыка благотворно влияет на психоэмоциональное состояние ребёнка, формируется эстетический вкус, а также замечено благотворное влияние на интеллектуальное развитие. В дошкольной образовательной организации ребёнка приобщают к чувствам такта, ритма,

НОО «Профессиональная наука» использует Creative Commons Attribution (CC BY 4.0): лицензию на опубликованные материалы - https://creativecommons.org/licenses/by/4.0/deed.ru|

темпа и т.п., разучивают с ним песни и танцы, но что лучше обогатит духовно и наполнит эстетическими чувствами, чем классическая музыка, чем искусство, которое живёт вечно.

О важности раннего музыкального воспитания детей говорили такие педагоги и психологи, как Д.Б. Кабалевский [1], И.М. Сеченов [1], Н. А. Ветлугина [1], А.В. Кенеман [1], В.А. Сухомлинский [4].

Такие композиторы, как С. Прокофьев, Д. Шостакович, Ан. Александров и Н.А. Римский-Корсаков, П. Чайковский особое внимание уделяли произведениям специально для детей. О большом значении искусства в воспитании личности говорила Н.К. Крупская [1]. Созданы парциальные программы дошкольного образования, например программа Комаровой Т.С. «Красота. Радость. Творчество» [5], направленная на эстетическое развитие дошкольников, а также программа Костиной Э.П. «Камертон» [6], направленная на музыкальное образование дошкольников.

Научные данные доказывают, что занятия музыкой способствуют общему и всестороннему развитию личности ребенка. С раннего возраста у ребёнка начинают формироваться музыкальные предпочтения. Постепенно вырабатывается музыкальный вкус, художественные переживания становятся более тонкими и многообразными, но то, полюбит ли ребёнок музыку, будет ли развиваться с помощью музыки, а главное какую музыку он полюбит зависит не только от музыкального работника и родителей, но и от воспитателя.

Современный мир составляет непростое сочетание музыкальных жанров и стилей, которые могут неблаготворно влиять на эмоциональное состояние детей, задача же воспитателя и музыкального работника состоит в приобщении к духовно богатой и положительно наполненной музыке, которая будет развивать в ребёнке всесторонне развитую личность. Научно доказано, что классическая музыка наиболее благоприятна для развития ребёнка, она

НОО «Профессиональная наука» использует Creative Commons Attribution (CC BY 4.0): лицензию на опубликованные материалы - https://creativecommons.org/licenses/by/4.0/deed.ru|

насыщена палитрой красок, которой можно наполнить различные виды деятельности дошкольников.

Классическая музыка – это образцовые, совершенные (классические) произведения, сохраняющие непреходящее значение и силу воздействия на слушателя вне существующего времени [2]. Классическая музыка наиболее лёгкая для восприятия детей, потому что она выразительна, гармонична, эмоциональна, образна. Средства музыкальной выразительности, такие как темп, ритм, тембр, лад, динамика дают возможность ребенку эстетически раскрыться, научиться воспринимать музыкальные образы, создавать их в своем воображении.

В.А. Сухомлинский писал «Музыка объединяет моральную, эмоциональную и эстетическую сферы человека. Музыка — это язык чувств» [4]. Ребёнок, приобщённый к музыке будет интересоваться и другими видами искусства, так как музыка развивает творческие навыки, усиливает их. Слушая музыкальные произведения, ребёнок так же учится мыслить абстрактно, учится познавать мир через воображаемые образы. Эстетическое развитие – развитие способности переживать различные явления действительности как прекрасные.

Во многих дошкольных образовательных программах, музыкальному развитию ребёнка отводится значительное место, на каждом возрастном этапе выделены задачи музыкального развития. Поскольку у ребёнка рано проявляется слуховая чувствительность, а уже в возрасте 2 лет он способен проявлять эстетические чувства, то к отбору музыкального репертуара нужно подходить с особой внимательностью. Ребёнок всегда активен, он слушает, наблюдает, чувствует окружающую его обстановку, атмосферу, настроение. Большее внимание музыкальному развитию уделяется в парциальных программах направленных на эстетическое развитие, а так же на музыкальное воспитание ребёнка. Ведь кроме музыкального воспитания, которое осуществляется посредством различных средств и видов музыкальной

НОО «Профессиональная наука» использует Creative Commons Attribution (CC BY 4.0): лицензию на опубликованные материалы - https://creativecommons.org/licenses/by/4.0/deed.ru|

деятельности, музыка может выступать средством для всестороннего развития ребёнка. Слушая музыку, двигаясь под музыку, играя на детских музыкальных инструментах, ребёнок задействует все виды памяти по характеру психической активности: двигательную, эмоциональную, образную и словесно-логическую. Музыка, воспитывает в ребёнке терпение, силу воли и усидчивость, совершенствует эмоции, дает особое видение окружающего мира. Так же упоминается о важности правильно построенной среды группы, которая так же может способствовать музыкальному развитию ребёнка, побуждать его музыкально-творческой, исследовательской и игровой деятельности.

В парциальной программе «Красота. Радость. Творчество», направленной на эстетическое воспитание детей, музыке отводится отельный раздел и обучение начинается уже с первой младшей группы [5]. Программа «Камертон», направленная на музыкальное развитие дошкольников, предполагает музыкальное образование детей уже с первого года жизни [6].

Выбор классической музыки должен соответствовать настроениям и тематике занятий и грамотно сочетаться со свободной игровой деятельностью. Одной из важных задач является приобщение детей к классической музыке, возникает необходимость учить слушать, воспринимать музыкальные произведения, а также обеспечить музыкальным сопровождением организацию свободного игрового пространства дошкольников. Что бы активизировать у детей дошкольного возраста интерес к слушанию классической музыке, возможно использовать музыкальные фрагменты в творческих видах деятельности, а также при выполнении интересных, импровизационных заданий, связанных с прослушиванием и анализом произведений.

Музыка обладает силой наибольшего эмоционального воздействия на человека [2]. Классическая музыка может создавать фоновое настроение при чтении художественной литературы, настраивать на игру, использоваться в театральной деятельности. Так же музыка может включаться в подвижную

НОО «Профессиональная наука» использует Creative Commons Attribution (CC BY 4.0): лицензию на опубликованные материалы - https://creativecommons.org/licenses/by/4.0/deed.ru|

деятельность во время зарядки или физкультурных минутках, или же наоборот, создавать спокойную обстановку при подготовке ко сну. Музыка может быть включена в содержание сюжетно-ролевых игр. В зависимости от того в какие моменты дети слышат то или иное музыкальное произведение, у них на подсознательном уровне складывается соотнесение музыки с характером ситуации в которую музыка будет включена. Тем не менее, должна проводиться и целенаправленная работа по анализу произведения, что б развивалась речь и мышление детей. Кроме слушания, полезным для развития ребёнка будет знакомство с композиторами, наиболее яркими моментами их биографий. Занятия эстетического цикла могут носить интегративный характер, так прослушивание музыки может сопровождать занятия по художественно-изобразительной деятельности, где классическая музыка может не только выступать фоном при выполнении работы, но и самим образом, и содержанием творческого продукта, полученного в ходе эмоционального осмысления и переживания. Эффективным будет организация тематических и музыкальных концертов. Так же интересным будет объединение слушания музыки с просмотром картин, раскрывающих особенность жизни той эпохи, в которой данное произведение было написано. Ребёнку необходима музыкальная среда, взаимодействие с музыкой в разных формах. Таким образом музыкальное воспитание дошкольников будет проходить не навязчиво и только разнообразит привычные занятия и свободную деятельность детей.

Библиографический список:

1. Ветлугина, Н.А. Методика музыкального воспитания в детском саду / Н.А. Ветлугина, И.Л. Дзержинская, Л.Н. Комиссарова и др. – 3-е изд., испр. и доп. – М. : Просвещение, 1989. – 270 с.

2. Гогоберидзе, А.Г. Теория и методика музыкального воспитания детей дошкольного возраста: Учеб. пособие для студ. высш. учеб. заведений

НОО «Профессиональная наука» использует Creative Commons Attribution (CC BY 4.0): лицензию на опубликованные материалы - https://creativecommons.org/licenses/by/4.0/deed.ru|

/ А.Г. Гогоберидзе, В.А. Деркунская. – М. : Издательский центр «Академия», 2005. – 320 с.

3. Сластенин, В.А. Педагогика: Учеб. пособие для студ. высш. пед. учеб. заведений / В.А. Сластенин, И.Ф. Исаев, Е.Н. Шиянов; Под ред. В.А. Сластенина. – М. : Издательский центр «Академия», 2002. – 576 с.

4. Сухомлинский, В.А. Сердце отдаю детям / В.А. Сухомлинский. – Киев : Радянська школа, 1973. – 145 с.

5. Комарова, Т.С. Красота. Радость. Творчество: Программа эстетического воспитания детей 2-7 лет. 3-е изд. испр. и доп. / Т.С. Комарова, А.В. Антонова, М.Б. Зацепина. — М., 2005. – 128 с.

6. Костина, Э.П. Камертон: Программа музыкального образования детей раннего и дошкольного возраста / Э.П. Костина. – М. : Линка-Пресс, 2008. – 223 с.

НОО «Профессиональная наука» использует Creative Commons Attribution (CC BY 4.0): лицензию на опубликованные материалы - https://creativecommons.org/licenses/by/4.0/deed.ru|

УДК 37.06

Повышева А.Н., Уткина О.Н. Партнёрство во взаимодействии семьи и образовательного учреждения

Partnership for the interaction between family and an educational institution

Повышева Александра Николаевна,
Уткина Оксана Николаевна
Глазовский государственный институт им .В.Г.Короленко, г.Глазов
Shu_r_o4ek@mail.ru
Povysheva Aleksandra Nikolaevna, Utkina Oksana Nikolaevna
Glasow teacher training college of V.G. Korolenko, Glasow

Аннотация. Взаимодействие семьи и образовательного учреждения начинает приобретать новое содержание. Роли родителей в этом процессе видятся совсем иначе. В статье рассказаны результаты анализа взаимодействия родителей и руководителя театрального коллектива «Дебют»(г.Глазов).

Ключевые слова: взаимодействие, родители, руководитель.

Abstract. Interaction between family and educational facilities begin take on new content. Parent's roles are in another way in this process. The article presents the results of interaction between parents and the leader of the theatre ensemble "Debut" (Glasow).

Key words: interaction, parents, leader.

В период современной глобальной информатизации общества, а, соответственно, и системы образования взаимодействие семьи и школы приобретает новое содержание. Роли родителей в этом процессе видятся совсем иначе; ответственность родителей за исполнение своих обязанностей начинает больше значиться. Однако, не весь потенциал родительского воспитания реализуется в полной мере, они не в достаточной мере взаимодействуют с педагогическим коллективом.

Родители и педагоги – две сильные стороны, роль которых в процессе воспитания личности ребенка невозможно преувеличить. Актуальным становится не столько их взаимодействие в традиционном понимании, сколько взаимопонимание, взаимодополнения образовательного учреждения и семьи в воспитании и обучении учащихся. Какие бы задачи государство ни ставило перед системой образования, обучение не даст желаемого результата без привлечения родителей и их помощи и поддержки самого процесса воспитания.

НОО «Профессиональная наука» использует Creative Commons Attribution (CC BY 4.0): лицензию на опубликованные материалы - https://creativecommons.org/licenses/by/4.0/deed.ru|

Именно тут роль учителя особенно велика - в просвещении родителей учеников, установлении контакта между семьей и школой.

Предполагая, что родители должны быть не только потребителями и заказчиками в системе образования, но, что особенно значимо, главными партнерами педагога и образовательного учреждения в самореализации личности ребенка, передо мной встали следующие вопросы во время прохождения практики:

- Как взаимодействуют родители и руководитель театрального коллектива «Дебют»?
- Как привлечь каждую семью к активному взаимодействию?

Для установления способов взаимодействия мной были разработаны анкеты, одна для родителей, вторая для руководителя. Вопросы анкеты отвечают основным требованиям:

1. Вопросы однозначны, четко сформулированы и не содержат специальных терминов, жаргонов и т.д.;
2. Вопросы не перегружены вариантами ответов и не навязывают мнение опрашивающего.

Анализ анкет дал следующие результаты.

В анкетировании принимали участие 15 родителей. Важно отметить, что 8 из них – это те, чьи дети занимаются в театральном коллективе больше 3 лет, 3 родителей, чьи дети занимаются 2-3 года, двое – 1-2 года и двое – меньше года.

Все родители и руководитель в вопросе о том, в какой форме проходит общение с руководителем театрального кружка отметили 2 варианта: родительские собрания и мероприятия. Все опрашиваемые написали, что их устраивает данная форма общения, так как это удобно и не надо дополнительно посещать ДДК. Однако пятеро родителей добавили, что хотели бы лично

НОО «Профессиональная наука» использует Creative Commons Attribution (CC BY 4.0): лицензию на опубликованные материалы - https://creativecommons.org/licenses/by/4.0/deed.ru|

получать информацию от руководителя, общаться в социальных сетях и посещать тренинги.

13% родителей написали, что ни разу лично не общались с руководителем коллектива – те, чьи дети посещают его меньше 1 года, остальных же всё устраивает в общении с ним. Сам руководитель на этот вопрос ответил, что его всё устраивает, но ему хочется как можно быстрее наладить контакт с родителями детей первого года обучения.

80% родителей имеют желание получать информацию непосредственно от руководителя, и только 67% видят необходимость в проведении каких-либо мастер-классов или тренингов по воспитанию детей. Интересно отметить, что сам руководитель считает, что это не нужно, потому что родители могут получать всю ту же информацию непосредственно от детей.

44% опрашиваемых не хотят, чтобы проводились совместные чаепития-обсуждения тем занятий и выступлений, так как считают, что это не так уж и важно, что это может надолго затянуться, что эти моменты можно обсудить и на собрании. Остальные, включая преподавателя, придерживаются мнения, что такие встречи сплотят коллектив родителей и детей, и будут помогать решать какие-либо вопросы совместными усилиями.

Опять же 80% родителей хотели бы лично общаться с руководителем об успехах своего ребёнка, 20% вполне устраивает общение на собраниях и мероприятиях. Руководитель коллектива создал группу в социальной сети для общения с родителями, и 67% человек уже являются её участниками.

Итак, по результатам проведённого исследования мы сделали вывод, что руководитель коллектива и родители мало общаются, а соответственно, мало взаимодействуют, хотя многие родители хотели бы лично общаться с педагогом.

В перспективе дальнейшей деятельности мы планируем заняться проблемой взаимодействия родителей и педагога, провести тренинги и мастер-

НОО «Профессиональная наука» использует Creative Commons Attribution (CC BY 4.0): лицензию на опубликованные материалы - https://creativecommons.org/licenses/by/4.0/deed.ru|

классы с родителями. Тренинги будут направлены на сплочение родительского и педагогического коллективов и мастер-классов, в которых больше всего нас будет интересовать методика их проведения и общий план проведения всех мероприятий как система повышения эффективности взаимодействия родителей и руководителей кружка.

НОО «Профессиональная наука» использует Creative Commons Attribution (CC BY 4.0): лицензию на опубликованные материалы - https://creativecommons.org/licenses/by/4.0/deed.ru|

УДК 1174

Тогидняя Н.А. Социальный подход как основной фактор инклюзивного образования

The social approach as major factor of inclusive education

Тогидняя Наталья Антоновна
АУ «Ханты-Мансийский технолого-педагогический колледж»
Тюменская область, г.Ханты-Мансийск
podnat60@mail.ru
Togidniya Natalia Antonovna
AU "Khanty-Mansiysk teacher-training and technology college"
Tyumen region, Khanty-Mansiysk

Аннотация: в статье рассматривается социальный подход как основной элемент инклюзивного образования и анализируются барьеры при внедрении инклюзии в профессиональном образовании.

Ключевые слова: инклюзивное образование, социальный подход в инклюзии, барьеры в инклюзивном образовании, инвалид, доступная среда

Abstract: The article deals with a social approach as a basic element of the inclusive education and the barriers to the implementation of inclusion are analyzed in the vocational education.

Keywords: inclusive education, social approach in inklyuziya, barriers in inclusive education, the disabled person, the available environment

В мае 2012 года Российская Федерация ратифицировала Конвенцию Организации Объединенных Наций о правах инвалидов.

С принятием этого документа в нашей стране началось постепенное изменение положения людей с инвалидностью в обществе вообще, и в системе образования, в частности.

Еще совсем недавно в обществе главенствующим подходом к пониманию инвалидности считался медицинский, согласно которому человек с инвалидностью являлся проблемой для окружающих, его в обязательном порядке следовало лечить, поместив в специальные учреждения, что вело к изоляции от общества.

НОО «Профессиональная наука» использует Creative Commons Attribution (CC BY 4.0): лицензию на опубликованные материалы - https://creativecommons.org/licenses/by/4.0/deed.ru|

На смену «медицинской» модели приходит «социальная» модель, которая утверждает, что причина инвалидности – это барьеры вокруг человека.

Человек с инвалидностью не является «носителем проблемы», требующим специального обучения, наоборот, проблемы и барьеры в жизни подобных людей создает общество и несовершенство его системы образования, которая не готова соответствовать разнообразным потребностям всех обучающихся. Значит, требуются изменения в самой системе образования, которая должна стать более гибкой и способной обеспечить равные права и возможности обучения ВСЕХ детей.

Возможность включения в образовательный процесс людей с особыми образовательными потребностями – это новый подход для системы российского образования, который называется инклюзией в образовании.

Инклюзивное образование предполагает такую организацию процесса обучения, при которой КАЖДЫЙ человек, независимо от их физических, психических, интеллектуальных, культурно-этнических, языковых и иных особенностей, включены в общую систему образования и обучаются вместе со своими сверстниками без инвалидности в одних и тех же образовательных учреждениях.

Современная система образования должна соответствовать индивидуальным образовательным потребностям личности. Это сегодня является проблемой,

поскольку требует предоставления дополнительных или особых материалов, программ или услуг.

Внедрение инклюзивного образования – вопрос сложный и долгий. Зачастую обучающиеся с особыми образовательными потребностями чувствуют проблемы и трудности в обучении из-за существующей организации учебного процесса, из-за устаревших методов обучения. При инклюзивном подходе необходимо не столько адаптировать обучающихся к существующим

НОО «Профессиональная наука» использует Creative Commons Attribution (CC BY 4.0): лицензию на опубликованные материалы - https://creativecommons.org/licenses/by/4.0/deed.ru|

требованиям, сколько искать иные педагогические подходы к обучению таким образом, чтобы учитывать наиболее полно особые образовательные потребности всех обучающихся, у которых они возникают.

С 1 января 2017 г. вступают в силу требования профессионального стандарта "Педагог", согласно которому, работники образовательных организаций должны обладать набором профессиональных компетенций, и в том числе компетенцией в области инклюзивного образования. Это потребует дополнительной профессиональной подготовки для педагогических работников.

Следует принимать во внимание основной принцип инклюзивного образования:

подлинное образование может осуществляться только в контексте реальных возможностей. Обучение людей с ограниченными возможностями здоровья – это совместная работа педагога, администрации, психолога, социального педагога и родителей обучающегося.

Инклюзивный подход в образовании будет реализовываться через проведение реформ и изменений. Изменения должны происходить, прежде всего, в сознании педагогов, в понимании того, что различия между обучающимися - это ресурсы, способствующие педагогическому процессу, а не препятствия для него.

При внедрении инклюзивного образования уже сегодня существую различные барьеры.

Изначально, это отсутствие доступной среды во многих образовательных учреждениях. За счет государственной программы «Доступная среда» постепенно создаются необходимые условия для получения образования людям с ограниченными возможностями здоровья, правда, в основном, это касается тех, у кого существуют нарушения опорно-двигательного аппарата. А вот люди с нарушением слуха и зрения в этом плане ограничены. В средних

НОО «Профессиональная наука» использует Creative Commons Attribution (CC BY 4.0): лицензию на опубликованные материалы - https://creativecommons.org/licenses/by/4.0/deed.ru|

профессиональных образовательных учреждениях отсутствую сурдо и тифло переводчики. Электронные учебники тоже не имеют перевода по Брайлю.

Серьезнее социальные барьеры, которые связаны с тем, что существующая система образования не готова полностью отвечать индивидуальным потребностям каждого обучающегося: отсутствуют специальные стандарты и вариативные программы для обучения людей с особыми образовательными потребностями. Образовательная среда должна быть адаптирована для инклюзии, это включает в себя не только приспособление физической среды, но и

подготовку педагогов, изменение системы оказания индивидуальной и дополнительной поддержки; предоставление возможности обучаться по индивидуальным учебным планам, изменение принципов и процедуры оценки и аттестации обучающихся по индивидуальным учебным планам.

На сегодня отсутствует модель организации сопровождения образовательной деятельности обучающихся с различными видами инвалидности.

В идеале, это должно быть тьюторское сопровождение. Причем, тьютор должен быть высокопрофессиональным специалистом, он должен обладать знаниями в области специальной педагогики, психологии, дефектологии, медицины, а также аналитическим складом ума, чтобы понять, какие именно ресурсы необходимо привлекать по мере необходимости.

Найти такого специалиста сегодня практически невозможно. Назрела необходимость в подготовке выпускников по специальности или специализации «Тьютор в инклюзивном образовательном пространстве», ведь в ближайшее время они будут востребованы.

Еще один барьер кроется в неумении (или нежелании) педагогов работать с «особенными» студентами. Преподаватель не понимает специфики нарушений развития или особенностей поведения каждого конкретного

НОО «Профессиональная наука» использует Creative Commons Attribution (CC BY 4.0): лицензию на опубликованные материалы - https://creativecommons.org/licenses/by/4.0/deed.ru|

обучаемого, воспринимает его как больного человека. Решением этой проблемы может стать внимательное изучение сопроводительных документов, особенно психологической характеристики, а также следует обратиться за помощью к психологу, дефектологу и родителям относительно особенностей их ребенка.

Каждое образовательное учреждение может и должно изменить подходы к обучению людей с особыми образовательными потребностями и развивать инклюзивные программы, в основе которых лежит индивидуальный подход. Это задача ближайшего времени.

Существуют также различные проблемы в сфере общения, ведь сегодня ещё только формируется этикет инклюзии. В нашей стране не выработана корректная терминология, которая предполагает уважительное обращение к людям с инвалидностью.

Самое распространенное выражение - «человек с ограниченными возможностями», воспринимается как характеристика того, что человек ограничен сам по себе (своим физическими недостатками, а не обществом).

Вариант «человек с ограниченными физическими возможностями» слишком громоздко для повседневной речи.

Психологи рекомендуют говорить «человек с инвалидностью», где центральным словом является «человек».

Людям с различными видами инвалидности из разных регионов страны предложили охарактеризовать, какие чувства и ассоциации вызывают у них выражения, которые они часто слышат в жизни.

По их мнению, такие выражения, как «прикован к коляске» ассоциируется с чувством обреченности, «глухонемой», «немой» подразумевают невозможность общения, «однорукий», «безногий» вызывают сочувствие и жалость, «калека», «даун» означают брезгливость и отторжение.

НОО «Профессиональная наука» использует Creative Commons Attribution (CC BY 4.0): лицензию на опубликованные материалы - https://creativecommons.org/licenses/by/4.0/deed.ru|

В образовательном пространстве подобные выражения нетолерантны и некорректны. Нейтральные эмоции вызывают выражения «человек на коляске», «человек с синдромом Дауна», «незрячий», «человек с травмой позвоночника» и т.п. Слово «инвалид» большинство опрошенных считают приемлемым, поскольку оно официальное, часто употребляемое и ставшее абстрактным.

Хотелось бы отметить роль общественных организаций в развитии инклюзивного образования, которые передают наработанные методики и практические знания в педагогическое сообщество. Ведь цель у всех одна: подготовка образовательных учреждений для успешного включения в процесс обучения людей с инвалидностью.

Библиографический список

1. И.В. Карпенкова. Тьютор в инклюзивной школе: сопровождение ребенка с особенностями развития. Из опыта работы/под ред. М.Л.Семенович. – М.: ЦППРиК «Тверской», 2010.

2. Конвенция о правах инвалидов: равные среди равных./ Представительство ООН в РФ, Информационный центр ООН в Москве, Региональная общественная организация инвалидов «Перспектива»//М.: «Алекс», 2008

3. Культура общения – язык и этикет// М.: РООИ «Перспектива», 2000-2012.

4. Развитие инклюзивного образования: сборник материалов./ Составители: С. Прушинский, Ю.Симонова.// М.: РОИ «Перспектива», 2007

5. Стратегия командного сотрудничества и реализация инклюзивной практики образования. Сборник материалов./ Составители: Борисова Н.В., Перфильева М.Ю., Перевод: Борисова Н.В., Аникеев И.С.// М.:ООО «БЭСТ-принт», 2012

НОО «Профессиональная наука» использует Creative Commons Attribution (CC BY 4.0): лицензию на опубликованные материалы - https://creativecommons.org/licenses/by/4.0/deed.ru|

УДК 37.02

Швалюк Я.А. Поощрение и наказание как средство педагогической коррекции

Encouragement and punishment as a means of pedagogical correction

Швалюк Яна Александровна
аспирант кафедры педагогики и управления учебными заведениями ГУМАНИТАРНО-ПЕДАГОГИЧЕСКОЙ АКАДЕМИИ (филиал) ФГАОУ ВО «КФУ им. В.И. Вернадского»
Г. Ялта, Российская Федерация
shvalyukn@mail.ru
Shvalyuk Yana Alexandrovna
The graduate student of department of pedagogics and management of HUMANITARIAN and PEDAGOGICAL ACADEMY of educational institutions (branch) FGAOU IN «KFU of V. I. Vernadsky»

Аннотация: В статье рассматриваются сложные педагогические проблемы, касающиеся применения в воспитании детей поощрений и наказаний как необходимые средства педагогической коррекции. Несмотря на то, что эти два понятия чаще воспринимаются как антиподы, автор статьи доказывает, что в истории педагогики эти два понятия чаще неразрывно связаны. Вместе с разработкой методов наказаний формировались методы поощрений, вырабатывались требования к их применению. Актуальность поднимаемых вопросов в статье определяется их значимостью в современной системе воспитания и образования. Их направленность, сущность определяются общественными, историческими, политическими условиями. Этими условиями обусловливается взгляд на ребенка, его понимание, отношение к нему.

Ключевые слова: поощрение, наказание, педагогика, педагогический процесс, учебно-воспитательный процесс, образование, метод.

Abstract: In article the complex pedagogical problems concerning application in education of children of encouragement and punishments as necessary means of pedagogical correction are considered. In spite of the fact that these two concepts more often are perceived as antipodes, the author of article proves that in the history of pedagogics these two concepts are more often inseparably linked. Together with development of methods of punishments methods of encouragement were formed, requirements to their application were developed. Relevance of the brought-up questions in article is defined by their importance in a modern educational system and educations. Their orientation, essence are defined by public, historical, political conditions. These conditions cause a view of the child, his understanding, the attitude towards him.

Keywords: encouragement, punishment, pedagogics, pedagogical process, teaching and educational process, education, method.

Поощрение и наказание – метод педагогического стимулирования, который, побуждая общественно полезную деятельность воспитанников,

НОО «Профессиональная наука» использует Creative Commons Attribution (CC BY 4.0): лицензию на опубликованные материалы - https://creativecommons.org/licenses/by/4.0/deed.ru|

вместе с тем тормозит их не желательные действия и поступки. Содержание поощрений и наказаний состоит во внесении изменений в отдельные права и обязанности учащихся, как членов коллектива, а также в моральной оценке их деятельности. Этот метод способствует воспитанию у детей общественно и нравственно ценной инициативы, развитию привычки сознательного самоконтроля своего поведения, повышению ответственности за свои слова и поступки.

Поощрение и наказание хотя и являются противоположными методами, но тесно взаимосвязаны друг с другом. Например, поощрение стимулирует правильную линию в поведении, а наказание тормозят проявления недисциплинированности, недобросовестности и другие отрицательные качества, в этом противоположность этих методов. Ну а взаимосвязь проявляется в том, что эти методы помогают ребёнку осознать свои достоинства или недостатки, стимулируют или тормозят поведение, приучают к самоконтролю.

Использование поощрений и наказаний как средств педагогической коррекции должно отвечать наличию определённой ситуации, оно характеризуется известным решением педагога или коллектива, связанным с выделением одного из воспитанников из общей массы, однако, как правило, без резкого противопоставления их изменением их прав и обязанностей в коллективе, взаимоотношений педагога и коллектива с ними.

Необходимость использовать поощрение в самых различных видах деятельности детей отмечал В. Е. Гмурман. «Избежать захваливания отдельных учащихся и отдельных классов можно... путем поощрения самых различных достижений в различных областях деятельности», - писал он. Это даёт возможность стимулировать, способности и склонности, как в области учения, так и в разнообразной внеурочной деятельности [3, с. 170].

НОО «Профессиональная наука» использует Creative Commons Attribution (CC BY 4.0): лицензию на опубликованные материалы - https://creativecommons.org/licenses/by/4.0/deed.ru|

Важным условием развития самостимуляции в использовании поощрений и наказаний является соблюдение меры. Трудно даже сказать, что более вредно в педагогики: захваливание, злоупотребление поощрением или, напротив, наказание по всякому поводу. В отличие от таких форм косвенного требования, как одобрение и осуждение, являющихся повседневными, рядовыми воздействиями на детей, поощрение и наказание как средства коррекции должны использоваться значительно реже. Можно сказать, что эффект применения поощрений и наказаний обратно пропорционален частоте их использования. Только в тех случаях, когда необходимость поощрения или наказания жёстко и недвусмысленно диктуется конкретной ситуацией, надо к ним прибегать.

Методы воспитания - это способы воздействия взрослых на сознание, волю и чувства ребёнка в целях формирования у него убеждений и навыков определённого поведения. Посредством методов воспитания можно достигнуть любых воспитательных целей, которые ставит перед собой воспитатель. Методы поощрения и наказания относятся к методам стимулирования (побуждения) к деятельности.

Поощрение - метод, который поддерживает и усиливает положительные побуждения и эмоции. Основное значение метода в том, что ребёнок испытывает чувство радости, гордости, особенно в младшем возрасте. К поощрению предъявляется ряд требований:

1. Поощрение должно быть справедливым.
2. Поощрение должно быть поддержано всеми членами семьи, а также друзьями ребёнка, в противном случае награда обесценивается.
3. Поощрять нужно даже первые, самые скромные поступки ребёнка.
4. Нельзя злоупотреблять поощрением, любое воздействие требует определённой меры, которую не следует превышать,
5. Ребёнок должен ценить сам факт поощрения, а не награду.

НОО «Профессиональная наука» использует Creative Commons Attribution (CC BY 4.0): лицензию на опубликованные материалы - https://creativecommons.org/licenses/by/4.0/deed.ru|

Поощрения могут быть материального и нематериального порядка. К поощрениям нематериального порядка относятся: пожатие руки, объятие вблизи и на расстоянии, поцелуй, ласковое слово, сказанное на ушко или при всех, воздушный поцелуй, различные жесты, мимика, показы пальцами рук, глазами, особые обещания (поход в гости, на рыбалку).

К поощрениям материального характера лучше прибегать не часто, но за особо хорошее поведение, активные проявления доброты, трудолюбия, чуткости и заботливости; пообещать и быстро выполнить (а то ребёнок забудет) поощрение материального плана(купить любимую игрушку, мороженое и др.) В ситуации поощрения взрослый должен правильно себя вести. Предлагать в качестве поощрения ребёнку то, что будет для него интересным именно с точки зрения ребёнка, а не взрослого; поощрять ребёнка только после того, как требование выполнено, и никогда не обманывать. Если поощрение использовать правильно, то оно может стать мощным фактором формирования познавательной активности у детей, особенно в младшем школьном возрасте, когда у ребёнка мал жизненный опыт, или его нет вовсе, не сформировано самосознание, слабы психические процессы. Положительные эмоции очень сильно способствуют активизации любой деятельности, в том числе и познавательной. Поэтому ребёнок в любом возрасте нуждается в одобрении и признании, так как чувство удовлетворения, которое вызывает поощрение, намного сильнее, чем чувство обиды и раздражения, вызванного наказанием. Поощрение побуждает ребёнка к активной дальнейшей деятельности.

Наказание - воздействие на личность ребёнка целью затормозить нежелательные поступки поведения, осудить отдельные действия и поступки. Наказание - оружие очень острое и использовать его нужно крайне осторожно.

К наказанию также предъявляют ряд требований:

НОО «Профессиональная наука» использует Creative Commons Attribution (CC BY 4.0): лицензию на опубликованные материалы - https://creativecommons.org/licenses/by/4.0/deed.ru|

1. Наказание должно опираться на общественное мнение, то есть оно должно быть поддержано всеми членами семьи или класса, в противном случае наказанный становиться «героем дня», жертвой и наказание не достигает цели.

2. Не следует упрекать наказанием, ни напоминать о нём в дальнейшем, так как это вызывает озлобление, и ребёнок стремиться к самозащите.

3. Не всякий детский поступок требует наказания. Если он не представляет собой нарушение морального характера, не наносит особо сильного ущерба кому-либо или чему- либо, можно ограничиться замечанием или репликой.

4. Наказание должно быть индивидуальным, нужно разобрать причину поступка, особенности его совершения, поступки, предшествующие совершению поступка.

Можно выделить следующие виды наказаний:

-словесное наказание (угрозы, оскорбления, унижения и т.п.);

-физическое наказание;

-наказание изоляцией (стояние в углу, запирание в комнате, отказ от контакта);

-наказание трудом;

-наказание лишением (прогулки, сладостей, компьютера).

Поощрение и наказание как методы стимулирования человеческой деятельности являются не только самыми известными среди древних методов воспитания и обучения, но и наиболее распространенными и широко употребляемыми в настоящее время.

Поощрение - это стимулирование положительных проявлений личности с помощью высокой оценки ее поступков, порождение чувства удовольствия и радости от сознания признания другими усилий и стараний личности. Поощрение закрепляет положительные навыки и привычки. Действие этого метода основано на возбуждении положительных эмоций. Именно поэтому оно

НОО «Профессиональная наука» использует Creative Commons Attribution (CC BY 4.0): лицензию на опубликованные материалы - https://creativecommons.org/licenses/by/4.0/deed.ru|

вселяет уверенность, создает приятный настрой на работу (пусть даже трудную) повышает ответственность.

Наказание - это метод педагогического воздействия, который должен предупреждать нежелательные действия, тормозить их, останавливать негативные проявлений личности с помощью отрицательной оценки ее поступков, порождения чувства вины, стыда и раскаяния. Содержанием наказания в старой школе было переживание страдания. Даже такой известный во многом педагог прошлого века, как Н.И. Пирогов, будучи попечителем Киевского округа, по учебным заведениям, выдвигал в целях «воспитания законности» систему физических наказаний, в том числе и порку, за что был подвергнут уничтожающей критике Н.А. Добролюбовым.

До мельчайших подробностей была продумана система наказаний в старой прусской школе. Для нее характерно полное игнорирование индивидуальных особенностей ребенка, причин побудивших тот или иной поступок.

Однако многие выдающиеся педагоги прошлого выдвигали идею о том, что «истинное» воспитание - это воспитание без наказаний и наград, это своего рода идеальная гармония взаимоотношений учителя и ученика, в едином порыве стремящихся к познанию добра и красоты» [7, с.417]. Такова была точка зрения великого русского педагога К.Д. Ушинского.

Первым советским педагогом, сумевшим не только понять принципиально новое назначение и содержание поощрения и наказания, но и раскрыть "механизм" действия этих воспитательных средств в системе организации воспитательного процесса, был А.С. Макаренко.

Главный смысл наказания А.С. Макаренко видел в том, что оно должно «разрешить и уничтожить отдельный конфликт и не создавать новых конфликтов»[5, с.211].

НОО «Профессиональная наука» использует Creative Commons Attribution (CC BY 4.0): лицензию на опубликованные материалы - https://creativecommons.org/licenses/by/4.0/deed.ru|

С таким пониманием тесно связана его идея о необходимости индивидуализации наказания и недопустимости каких бы то ни было регламентированных «шкалой» мер воздействия. Вместе с тем Макаренко А.С. отстаивал необходимость выработки в коллективе определённых традиций, связанных с поощрением и наказанием. Борясь против «шкалы», по которой можно было бы поощрять и наказывать без анализа причин поступков детей и учёта их индивидуальных особенностей, он вместе с тем считал, что педагог должен располагать достаточно богатым арсеналом средств поощрения и наказания. Овладение же искусством применения поощрений и наказаний требует и от педагогов, и от родителей немалых усилий. «Наказание - очень трудная вещь, оно требует от воспитателя огромного такта и осторожности»,- подчёркивал А.С. Макаренко. То же самое следует сказать и в отношении поощрения. Именно поэтому А.С. Макаренко советовал и учителям, и в особенности родителям использовать поощрение нечасто, а к наказаниям вообще не прибегать без особой на то необходимости. А.С. Макаренко сформулировал даже правила к требованиям родителей, при соблюдении которых может исчезнуть необходимость использования наказаний:

1. Требование не должно отдаваться со злостью, с криком, с раздражением, но не должно быть похоже и на упрашивание.

2. Оно должно быть посильным для ребёнка, не требовать от него слишком трудного напряжения.

3. Оно должно быть разумным и не должно противоречить здравому смыслу.

4. Требование не должно противоречить другому распоряжению, данному самим же родителем или другим взрослым.

НОО «Профессиональная наука» использует Creative Commons Attribution (CC BY 4.0): лицензию на опубликованные материалы - https://creativecommons.org/licenses/by/4.0/deed.ru|

Вместе с тем, А. С. Макаренко считал, что система поощрение-наказание необходима и законна. Она закаляет человеческий характер, воспитывает человеческое достоинство, чувство ответственности гражданина.

Говоря в целом, поощрения и наказания - это совокупность средств регулирования отношений, составляющих содержание педагогической ситуации, в которой эти отношения должны быть заметно и быстро изменены.

Воспитание дисциплины и применение наказаний прошло свой длительный исторический путь вместе с развитием человеческого общества. В первобытнообщинном обществе люди жили в сложных, тяжелых условиях борьбы за выживание. Маленьким членам общины предоставлялась значительная свобода в поведении, а физическое наказание ограничивалось шлепком, угрозой, ударом палкой по следу ребенка.

В эпоху, переходную от общинно-родового строя к рабовладельческому, в древних цивилизациях Востока сохранялись и видоизменялись прежние традиции семейного воспитания.

Школа и воспитание в государствах Древнего Востока и Европы развивались в логике эволюции конкретно-исторических культурных, нравственных, идеологических ценностей. Человек формировался в рамках жестких социальных норм, обязанностей и личной зависимости. Идея человеческой индивидуальности была развита крайне слабо. Личность как бы растворялась в семье, касте, социальной среде. Отсюда и акцент на жестких формах и методах воспитания.

В эпоху Средневековья в школах Европы были широко распространены телесные наказания. С этим не могли мириться передовые педагоги, но «палочная» дисциплина сохранялась в школе вплоть до XV-XVI вв. Постепенно средневековый аскетизм вытесняется идеями гуманизма. Известные классики педагогики XVII в. Я. А. Коменский [4, с. 34], Дж. Локк выступали против телесных наказаний, но вместе с тем они допускали их

НОО «Профессиональная наука» использует Creative Commons Attribution (CC BY 4.0): лицензию на опубликованные материалы - https://creativecommons.org/licenses/by/4.0/deed.ru|

применение в отдельных случаях. Таким образом, в сложных исторических условиях традиционное и новое вступало в противоречие.

В использовании поощрений и наказаний изначальными в обиходе были наказания, но постепенно с течением времени вырабатывались и включались в практику воспитания детей поощрения. В каждую историческую эпоху в систему поощрений вкладывался определенный смысл и содержание, отдельные поощрения носили антигуманную окраску, к примеру, хорошо успевающим ученикам поручалось физически наказывать менее успевающих учеников, иногда поощрения и наказания находились в соотношении «кнута и пряника».

Следует отметить, что некоторые русские демократически настроенные педагоги еще в конце XIX в. указывали на единство функций поощрения и наказания как воспитательных средств. «Награда и наказание суть две стороны одного действия, - писал В. И. Фармаковский, - которое заключается в присоединении к воспитывающим факторам приятных и неприятных чувствований как побуждений к доброму поведению. Нельзя практиковать наград, не практикуя в то же время наказаний, и, наоборот, потому, что в том и другом случае получится односторонность вследствие неравномерного упражнения однородных чувствований» [2, с. 34].

Поощрения и наказания рассматриваются как необходимые в воспитательном процессе средства педагогической коррекции. Поощрения и наказания нельзя свести только к этической оценке поведения детей, т. е. к одобрению или осуждению. Не всякое одобрение является поощрением в полном смысле слова, и не всякое осуждение является наказанием. Между этической оценкой поведения детей и поощрением или наказанием имеется определенное различие. Одобрение и осуждение являются повседневными, рядовыми воздействиями на воспитанников. При поощрении или наказании педагог или детский коллектив принимает решение, которое известным

НОО «Профессиональная наука» использует Creative Commons Attribution (CC BY 4.0): лицензию на опубликованные материалы - https://creativecommons.org/licenses/by/4.0/deed.ru|

образом выделяет одного воспитанника или группу из общей массы, производит определенное изменение в их правах и обязанностях, во взаимоотношениях с ними.

В настоящее время под наказанием в системе обучения и воспитания понимается мера воздействия на воспитанника или детский коллектив, допустивших проступок. Наказание содержит элемент кары, но основная его задача - воспитательная. Такое воздействие на личность ребенка выражает осуждение действий и поступков, противоречащих нормам общественного поведения, и принуждает детей неуклонно следовать им. Наказание коррегирует поведение ребенка, дает ему ясно понять, где и в чем он ошибся, вызывает чувство неудовлетворенности, дискомфорта, стыда. А. С. Макаренко называл это состояние «выталкиванием из общих рядов» [5, с. 123-124]. Это состояние порождает у ребенка потребность изменить свое поведение. То есть наказание является средством торможения и задержки отрицательных побуждений и неправильных форм поведения.

Поощрение - мера педагогического воздействия, выражающая положительную оценку воспитателями (родителями, педагогами и др.) поведения и деятельности детей и побуждающая их к дальнейшим успехам. Его стимулирующая роль определяется тем, что в нем содержится общественное признание того образа действий, который избран и проводится ребенком в жизнь.

Переживая чувство удовлетворения, ребенок испытывает подъем энергии, уверенность в собственных силах. Таким образом, поощрение служит средством подкрепления и стимулирования правильных мотивов и правильных форм поведения.

Наказание требует педагогического такта, хорошего знания возрастной психологии, а также понимания того, что одними наказаниями делу не

НОО «Профессиональная наука» использует Creative Commons Attribution (CC BY 4.0): лицензию на опубликованные материалы - https://creativecommons.org/licenses/by/4.0/deed.ru|

поможешь. Поэтому наказание применяется только в комплексе с другими методами воспитания.

Такое понимание условий, создающих предпосылки для успешного использования поощрений и наказаний, помогает ответить на вопрос: всегда ли надо поощрять и наказывать. Очевидно, что прежде всего при решении этого вопроса следует исходить из анализа конкретной педагогической ситуации. «Поощрение толкает ребенка к совершению усилий, дает толчок к новым усилиям, а затем, в силу особенностей соревновательно-творческой ситуации, сама деятельность, сами трудовые усилия являются ведущим стимулом, постепенно же решающее значение начинает приобретать сознание общественной полезности тех или иных дел, нужности их своему коллективу. Происходит то поэтапное развитие мотивов деятельности, о котором, анализируя учение школьников», - говорил А. Н. Леонтьев.

Далеко не всегда следует использовать и наказание. Часто бывает достаточно воздействовать на провинившегося подростка шуткой, иронией.

Э. И. Моносзон в свое время справедливо отмечал: «Нередко употребляемый тезис – «ни один проступок учащегося не должен оставаться безнаказанным» - по существу своему является ошибочным, так как с этой точки зрения каждый проступок ребенка автоматически влечет за собой наказание». То же следует сказать и об использовании поощрений: далеко не каждый положительный поступок воспитанника необходимо поощрять. Общие правила, которыми следует руководствоваться при решении вопроса о целесообразности поощрения и наказания следующие.

Во-первых, анализ конкретной ситуации должен показать воспитателю необходимость внесения таких корректив во взаимоотношения с данным воспитанником, в его права и обязанности в коллективе, которые могут быть достигнуты лишь с помощью поощрения или наказания.

НОО «Профессиональная наука» использует Creative Commons Attribution (CC BY 4.0): лицензию на опубликованные материалы - https://creativecommons.org/licenses/by/4.0/deed.ru|

Во-вторых, планируемым воспитательным результатом использования поощрения или наказания должно быть известное движение воспитанника и коллектива в целом в нравственном отношении. Помочь ребенку, подростку выбрать правильную линию поведения в сложной ситуации - вот основное назначение поощрения и наказания как средств педагогической коррекции.

В-третьих, по своему содержанию и характеру поощрение и наказание должны отвечать содержанию и характеру тех педагогических требований, которые являются наиболее существенными для работы с данной возрастной категорией воспитанников, с данными конкретными детьми.

«Центральным вопросом методики поощрения, - писала О. И. Рута, - является вопрос о том, за что поощрять. Отвечая на него, следует иметь в виду два основных положения. Первое из них в общем виде может быть сформулировано так: поощрять надо только за свершение усилия... Второе важное положение, говорящее о том, за что надо поощрять: поощрять можно и нужно за все стороны поведения». Первое высказанное здесь положение направлено против укоренившейся традиции поощрять результаты деятельности детей и подростков, игнорируя способности и реальные возможности каждого отдельного воспитанника. Это в принципе верно, однако едва ли следует так категорически противопоставлять совершение ребенком того или иного усилия и результат его деятельности. Усилия, в конечном счете, направляются на достижение определенного результата, и этим нельзя пренебрегать [6, с. 342-344].

Поощрения и наказания рассматриваются как необходимые в воспитательном процессе средства педагогического воздействия. В сложном процессе нравственного воспитания личности ребенка поощрения и наказания выступают как вспомогательные средства, но в определенных ситуациях они приобретают решающее значение.

НОО «Профессиональная наука» использует Creative Commons Attribution (CC BY 4.0): лицензию на опубликованные материалы - https://creativecommons.org/licenses/by/4.0/deed.ru|

Поощрение и наказание нельзя свести только к этической оценке поведения детей, т.е. к одобрению и осуждению. Не всякое одобрение является поощрением в полном смысле слова, и не всякое осуждение является наказанием. Между этической оценкой поведения детей и поощрением или наказанием имеется определенное различие.

Одобрение и осуждение являются повседневными, рядовыми воздействиями на воспитанников. При поощрении или наказании педагог или детский коллектив принимают решение, которое выделяет одного воспитанника или группу из общей массы, производит определенное изменение в их правах и обязанностях, во взаимоотношениях с ними.

Поощрения и наказания отличаются от других средств нравственного воспитания силой воздействия.

Эффективность поощрений и наказаний зависит от методики их применения. При использовании поощрений и наказаний надо, прежде всего, исходить из анализа конкретной ситуации. Именно создавшаяся ситуация подсказывает воспитателю и учителю, какие изменения нужно внести во взаимоотношения с данным воспитанником: отсрочить наказание, выждать самоосуждение ребенком своих действий. Применение поощрения и наказания предполагает осознание ребенком последствий своих поступков и должно помочь ему выбрать правильную линию поведения.

Таким образом, рассмотрение сущности ведущих понятий «поощрение» и «наказание» показывает широту смысловой и семантической гаммы как в истории зарубежной, так и в отечественной педагогической мысли. Несмотря на то, что эти два понятия чаще воспринимаются как антиподы, вместе с тем, на протяжении развития всей истории педагогики, эти два понятия неразрывно связаны. Вместе с разработкой методов наказаний формировались методы поощрений, вырабатывались требования к их использованию. Их направленность, сущность определялись общественными, историческими,

НОО «Профессиональная наука» использует Creative Commons Attribution (CC BY 4.0): лицензию на опубликованные материалы - https://creativecommons.org/licenses/by/4.0/deed.ru|

политическими условиями. Этими условиями обусловливается взгляд на ребенка, его понимание, отношение к нему. Дисциплина, поощрение и наказание всегда рассматривались в тесной взаимосвязи.

Отмечая, безусловно, важное значение и актуальность проблемы использования методов поощрения и наказания в педагогике, я считаю, что на сегодняшний день она еще недостаточно изучена как в педагогическом, так и в психологическом аспекте нравственного воспитания, особенно в плане формирования предпосылок самодисциплины на возрастном этапе 5-7 лет жизни. Очень важно с детства сформировать у детей представления о правилах поведения и воспитывать положительное отношение к их выполнению. Дети должны осознать значение необходимости выполнения норм и правил поведения, понять их целесообразность, научиться управлять своими поступками.

Л.Ю. Гордин, Б. Т. Лихачев и В.Л. Леви изучая наказание как коррекционный метод, предлагают следующие принципы его использования: наказание действенно, когда оно понятно ребёнку, и он считает его справедливым. После наказания о нём не вспоминают, а с ребенком сохраняются нормальные отношения. Если ребенок провинился, его можно наказать только один раз. Даже если поступков совершено сразу несколько, наказание может быть суровым, но только одно, за всё сразу. Употребляя наказание, нельзя оскорблять ребенка. Наказываем не по личной неприязни, а по педагогической необходимости. Не наказывайте, если нет полной уверенности в справедливости и полезности наказания. Не допускайте превращения наказания в орудие мести. Воспитывайте убеждение, что ребенка наказывают для его же пользы. Наказание не должно вредить здоровью ребенка - ни физическому, ни моральному. Если ребенок болен - воздержитесь от наказания. Каким бы то не было наказание, ребенок не должен его бояться. Он

НОО «Профессиональная наука» использует Creative Commons Attribution (CC BY 4.0): лицензию на опубликованные материалы - https://creativecommons.org/licenses/by/4.0/deed.ru|

должен знать, что в определенных случаях оно неотвратимо. Не наказания он должен бояться не гнева, а вашего огорчения [1, с. 88-89].

Таким образом, наказание должно быть справедливым, так же как и уместное поощрение, то есть их нужно использовать умело.

Библиографический список

1. В. В. Струбицкий. Меры поощрения и наказания и методика их применения в нравственном воспитании учащихся, С., 1961.

2. В. И. Фармаковский. Методика школьной дисциплины, О., 1931.

3. Гмурман, В.Е. Поощрение и наказание в школе. [Текст]- М.: Просвещение, 1962.-240 с.

4. Коменский Я. А. Материнская школа. М.: Учпедгиз. 1947. 64 с.

5. Макаренко А. С. Книга для родителей. Л., 1981. 320 с.

6. Урунбасарова Э.А. Этика преподавателя. - Алматы, "Бастау", 2003

7. Ушинский К. Д. Избранные сочинения в 2 томах, М., 1952-1953.

НОО «Профессиональная наука» использует Creative Commons Attribution (CC BY 4.0): лицензию на опубликованные материалы - https://creativecommons.org/licenses/by/4.0/deed.ru|

УДК 37.041:159.923.2

Юдин С.А. Роль временной перспективы в самоорганизации личности

The role of temporal perspective in the self–organization personality

Юдин Смен Анатольевич
Кемеровский государственный университет, г. Кемерово
Semen.yudin@mail.ru
Yudin S. A.
Kemerovo state University, Kemerovo

Аннотация: уровень академической успеваемости во многом зависит от умения студента самостоятельно организовывать работу по выполнению заданий, подготовку к экзаменам и написание курсовых работ. Самоорганизация обеспечивает своевременность выполнения поставленных задач за счет целеполагания, распределения времени, самоанализа, самоконтроля, планирования, тем самым повышая эффективность учебной деятельности. Поэтому для повышения уровня успеваемости в вузах необходимо изучение самоорганизации, а также факторов, обеспечивающих ее развитие. В Данной работе даться обзор основных теорий временной перспективы личности и выдвигается тезис о ее взаимосвязи с самоорганизацией деятельности.

Ключевые слова: психология, временная перспектива, самоорганизация, процесс обучения.

Abstract: level of academic performance is largely dependent on the student's ability to independently organize the work on the implementation of tasks, preparation for exams and writing term papers. Self-organization provides timely execution of tasks by goal setting, time management, self-awareness, self-control, planning, thereby increasing the effectiveness of training activities. Therefore, to increase the level of achievement in high schools is necessary to study self-organization, as well as the factors that ensure its development. In this paper, to be given an overview of the main theories of personality time perspective and the thesis about its relationship with self-organization activities.

Keywords: psychology, time perspective, self-organization, the learning process

Человеческое существование ограничено жесткими временными рамками, побуждающими организовывать собственную активность для реализации целей, а также полноценного, всестороннего развития личности. В условиях постоянной не хватки времени, самоорганизация собственной деятельности является ключом к максимально эффективной, полной и насыщенной жизни. Под самоорганизацией мы понимаем процесс формирования субъектом свой активности, мобилизующий внутренние ресурсы организма для достижения поставленных целей без внешнего воздействия.

НОО «Профессиональная наука» использует Creative Commons Attribution (CC BY 4.0): лицензию на опубликованные материалы - https://creativecommons.org/licenses/by/4.0/deed.ru|

Самоорганизация является сложным многоуровневым процессом где не последнюю роль играет способность правильно воспринимать и распределять временные ресурсы.

То на сколько эффективно будет распределено время между целями, желаниями и мечтами определяет эффективность и наполненность жизни. Распределение временных, физических и психологических ресурсов невозможно без представлений о собственном психологическом времени.

Именно ощущение своего психологического будущего, прошлого и настоящего является теми детерминантами, которые определяют способность личности к самоорганизации собственной деятельности, так как через осознание личностью собственного психологического времени обретается понимание смысла жизни [3].

Осознание личностью собственного психологического прошлого и будущего в настоящий момент времени определяется К. Левиным, как временная перспектива. Значение временной перспективы для личности указывалось в работах исследователей различных школ и направлений таких как: Ф. Зимбардо, М. Селигман, Д. А. Леонтьев, А. Кроник, Е. Головаха, Р. Ахмеров.

К. Левин определял временную перспективу как целостность восприятия человеком своего психологического будущего и психологического прошлого через призму настоящего, подчёркивая, что поведение человека больше зависит от воспоминаний и надежд чем от настоящего момента. В его временной модели психологическое будущие характеризуется совокупностью желаний, планов, надежд и страхов. Психологическое будущие определяет направленность деятельности, человека детерминируя тем самым его поведение в настоящим. [2]

Нютен определял временную перспективу как мотивационное образование где будущие время представлено потребностно–мотивационной

НОО «Профессиональная наука» использует Creative Commons Attribution (CC BY 4.0): лицензию на опубликованные материалы - https://creativecommons.org/licenses/by/4.0/deed.ru|

сферой личности [1]

Осознание своих целей, желаний, потенциальных трудностей позволяет личности выстроить план действий и организовать собственную деятельность опираясь на положительный или отрицательный опыт прошлого. Следует добавить, что на самоорганизацию деятельности влияет не только осознанность целей, но и положительная или отрицательная окраска психологического времени.

Позитивная окраска психологического будущего наделяет его личными смыслами, наполняя его перспективами, надеждами и целями, стимулирует личность планировать свою деятельность и мобилизовать свои силы для достижения поставленных целей.

Ф. Зимбардо в своих работах выделил положительную и негативную окраску прошлого. Положительная окраска выражает степень принятия собственного прошлого, при котором любой опыт воспринимается как опыт, способствующий развитию. Отрицательная окраска выражает степень неприятия собственного прошлого, вызывающего отвращение, полного боли и разочарований. В настоящем времени Зимбардо выделял Гедонистический и фаталистический аспект. Гедонистический аспект настоящего времени выражается в оторванности от прошлого и будущего, и стремлении в получении удовольствия здесь и сейчас. Фаталистический аспект выражается в убеждении что происходящие события не зависимы от воли или желаний личности, которая подчинена судьбе. В отношении будущего отмечается только один аспект — общая ориентация на будущее которая выражается в наличие у личности планов, целей, желаний [4].

Ранее, в нашем исследовании, было показано, что факторами, обуславливающими способность субъекта планировать собственную активность являются эмоциональная окраска, структура и ощущение времени. Способность планировать увеличивается пропорционально тому насколько,

НОО «Профессиональная наука» использует Creative Commons Attribution (CC BY 4.0): лицензию на опубликованные материалы - https://creativecommons.org/licenses/by/4.0/deed.ru|

ясно и четко субъект воспринимает время и насколько субъект удовлетворен своим настоящим и будущим временем. Способность человека четко видеть свои цели и прилагать все необходимые усилия для их достижения зависит от смысловой наполненности субъективного будущего [3].

Планирование собственной деятельности задает вектор движения к поставленной цели, пути решения предполагаемых трудностей, позволяет распределить время и силы необходимые для реализации поставленных задач все это определяет эффективность самоорганизации.

Из выше сказанного можно сформулировать следующие выводы:

временная перспектива является основой для формирования многих других процессов таких как достижение, постановка цели, планирование деятельности, которые в свою очередь являются главными детерминантами самоорганизации деятельности человека.

Библиографический список

1. Нюттен Ж. Мотивация, действия и перспектива будущего. – М.: Смысл, 2004.–608с.

2. Сырцова А., Соколова Е. Т. Митина О. В. Методика Ф. Зимбардо по временной перспективе // Психол. Диагностика – 2007. – № 1. – С. 85–105.

3. Юдин С.А. Взаимосвязь Показателей Самоорганизации Учебной Деятельности Студентов Вуза И Временной Перспективы Личности // Вестник Кемеровского Государственного Университета. 2016. №2. С. 151-155.

4. Яницкий М. С., Серый А. В., Проконич О. А. Особенности временной перспективы личности представителей различных ценностных типов массового сознания // Вестник Краунц. Гуманитарные науки. – 2012. – №2.

НОО «Профессиональная наука» использует Creative Commons Attribution (CC BY 4.0): лицензию на опубликованные материалы - https://creativecommons.org/licenses/by/4.0/deed.ru|

СЕКЦИЯ 2. УПРАВЛЕНИЕ ОБРАЗОВАТЕЛЬНЫМИ СИСТЕМАМИ

УДК 37.014.542

Borisova S.S. Shaping the management culture as factor of the training of the future leader

Формирование управленческой культуры как показателя профессиональной подготовки будущего руководителя

Borisova Sakhayana Stepanovna
Northeast federal university, Yakutsk
Борисова Сахаяна Степановна
Северо-Восточный федеральный университет, г. Якутск
borisovataatta@mail.ru

Abstract. The article describes the problem of the urgent needs of society as a young, energetic leaders. method was used: the analysis of psychological and pedagogical literature on the study problem. As a result of the study and analysis of psychological and pedagogical literature, the basic requirements for future managers were found. These requirements constitute the management culture of the modern manager.

Keywords: managerial culture, professional training, an aspiring leader, manager, professional skills, management theory.

Аннотация. В статье излагается проблема о насущной потребности общества в молодых, энергичных руководителях. Были использованы методы: анализ психолого-педагогической литературы, изучение и обобщение передового опыта, беседы, анкетирование. В результате изучения и анализа психолого-педагогической литературы были найдены основные требования к будущему руководителю. Эти требования и составляют управленческую культуру современного руководителя.

Ключевые слова: управленческая культура, профессиональная подготовка, начинающий руководитель, управленец, профессиональное мастерство, теория управления.

In a changing Russia imposed quite high demands on the novice manager.

The tasks set before starting the leaders in a changing Russia, feasible only if their professional skills developed, enriched, constant personality development. Possession of professional skill is the most important characteristic of a specialist in any field of work.

The importance of the quality of the individual manager spoke many outstanding teachers in different periods of development of educational thought. The

НОО «Профессиональная наука» использует Creative Commons Attribution (CC BY 4.0): лицензию на опубликованные материалы - https://creativecommons.org/licenses/by/4.0/deed.ru|

creators of the basics of management theory are considered to F. Taylor, G. Gantt, S. Thompson, and others. They demonstrated in practice that the control that is carried out on scientific principles, yields better results than the control, which is based on common sense and experience. The fundamental objectives of management F. Taylor include: uniform division of work between the performers in accordance with their abilities; a clear definition of knowledge that gives employees; definition sound technologies and training for their employees, financial incentives for performing tasks. The main elements in the mechanism of science-based management thought Taylor jobs, bonuses and fines [1]. The first integrated management theory is the theory of the French researcher A. Fayol. He studied management activities and ways of rational organization of control systems. E. Mayo is considered the founder of the behavioral approach to management, he developed a theory of management, called "human relations theory" [1].

The educational system of general education control of the control effectiveness is often associated with the term head of the management culture. KM Ushakov discloses the concept of "culture", in relation to the organization follows as:

- The system of relations, including a lot of subsystems, or a special relationship, used a group of people or human society in order to determine the behavior in different conditions and circumstances;
- System of ideas, values, rules, regulations, customs, beliefs, habits, traditions, codes, knowledge, usages, practices, laws, signs, etc.
- A combination of reactions, external and internal motives that society for a long time perceived as true;
- Structured system of thought patterns and behaviors that characterize the community;
- A collective state of mind [1]

НОО «Профессиональная наука» использует Creative Commons Attribution (CC BY 4.0): лицензию на опубликованные материалы - https://creativecommons.org/licenses/by/4.0/deed.ru|

Culture is formed on the basis of the professional activity and self-consciousness, is created in the process of acquisition of intellectual and practical experience of activities [3]

Also, the ability to manage, can be linked with the concept of competence. As the competence seen in action. The following steps can be distinguished: to be able to benefit from the experience, know how to solve problems, organize connection of past and present events, to be able to confront the difficulties, make decisions, resolve differences and conflicts, be able to negotiate [2]

Notable theorists and developers in the field of control theory M. Woodcock and Francis J. formulated a number of modern manager the following requirements:

1. The ability to manage yourself and your time - integrative capacity, which includes: the rational and efficient use of time, effectively ranking cases expedient communication with others, skilled "care" from the stress.

2. Have a reasonable personal values - basic life positions that allow modern manager make correct judgments about what is important and what is not, and to make the right management decisions.

3. Have a clear personal goals, focusing on the head of a specific case and their results and give the opportunity to rank the energy, time and resources management.

4. Constant personal growth, development based on self-knowledge and their individual capacity, which implies a positive attitude towards the obstacles, faith in their abilities.

5. Ability to deal effectively with the problem, which implies a constant focus on solving problems, the choice of appropriate methods, the use of a systematic approach, a clear statement of the purpose of each, to establish criteria for determining success, skillful handling of information, effective planning.

6. The ability to innovate - the integrative capacity of the head, which includes a positive assessment of creativity in others, faith in their creativity, persistence in

НОО «Профессиональная наука» использует Creative Commons Attribution (CC BY 4.0): лицензию на опубликованные материалы - https://creativecommons.org/licenses/by/4.0/deed.ru|

solving problems, the use of a systematic approach to problem solving and selection of innovative ideas, the ability to learn from mistakes, the desire to take risks.

7. The ability to influence the other.

8. Knowledge of modern management approaches

9. Ability to lead - skillful use of human resources.

10. The ability to train and develop subordinates.

11. The ability to form and develop working groups [1].

In many ways, management culture of the head depends on the characteristics of the human person, of his leadership qualities that define its management style. There are the following styles:

A) authoritarian

B) democratic

B) the liberal-anarchic

D) inconsistent

D) situational [1]

Thus, we can draw the following conclusions:

An analysis of psychological and educational literature, study and identify best practices, interviews, questionnaires have been identified the main structural elements of professional skill: the high awareness of the potential of the decisions, completeness highlight topical issues of rational choice of general and special purposes, realistic plans for achieving the objectives.

In other words, the future leader must be characteristic of management culture and professional knowledge.

Formation of professional skill is extremely difficult and time-extended process.

The development manager profession in the course of training in high school can be considered the main stage - the stage of entering the profession. Although in

НОО «Профессиональная наука» использует Creative Commons Attribution (CC BY 4.0): лицензию на опубликованные материалы - https://creativecommons.org/licenses/by/4.0/deed.ru|

this period the implementation takes place mainly in the theoretical level. More fully deployed and the implementation phase begins in the practical management.

The tasks assigned to novice managers feasible only if their professional skills are constantly developed, enriched, if the process of personality development is constant. Self-knowledge, self-development, self-education, self-education and practice as a manager - these are the building blocks, each of which becomes an independent activity and at the same time one of the links in the sequence of actions aimed at the professional growth of managers in modern conditions of development of society.

So, for the successful preparation of the head of a management culture necessary to create certain conditions: the rational organization of educational activity in high school, skillful organization practices. However, much depends on the personality of the future manager, motivation to increase the level of professional knowledge and skills of continuous self-improvement and self-organizing abilities and qualities.

Перевод:

В условиях изменяющейся России предъявляются достаточно высокие требования к начинающему управленцу.

Задачи, поставленные перед начинающими руководителями в изменяющейся России, выполнимы только в том случае, если их профессиональное мастерство развивается, обогащается, процесс развития личности постоянен.

Владение профессиональным мастерством является важнейшей характеристикой специалиста в любой области трудовой деятельности.

О важнейшем значении качества личности управленца высказывались много выдающихся педагогов в различные периоды развития педагогической мысли. Создателями теории по основам управления считаются Ф. Тейлор, Г. Гантт, С. Томпсон и др. Они показали на практике, что управление, которое

НОО «Профессиональная наука» использует Creative Commons Attribution (CC BY 4.0): лицензию на опубликованные материалы - https://creativecommons.org/licenses/by/4.0/deed.ru|

осуществляется на научных принципах, позволяет получать более хорошие результаты, чем управление, которое основывается на здравом смысле и опыте. К фундаментальным задачам управления Ф. Тейлор относил: равномерное разделение работы между исполнителями в соответствии с их способностями; четкое определение знаний, которые дает работникам; определение рациональных технологий работы и обучение им подчиненных, материальное поощрение за выполнение заданий. Основными элементами в механизме научно- обоснованного управления Тейлор считал задания, премии и штрафы [1]. Первой целостной теорией управления считается теория французского исследователя А. Файоля. Он изучал управленческую деятельность и способы рациональной организации систем управления. Э. Майо считается основоположником поведенческого подхода к управлению, он разработал теорию управления, получившую название «теория человеческих отношений» [1].

В образовательной системе эффективность управления общеобразовательным управлением часто связывают с термином управленческая культура руководителя. К.М. Ушаков раскрывает понятие «культура», применительно к организации следующим образом, как:

- систему отношений, включающую много подсистем или специальных отношений, используемую группой людей или человеческим обществом с целью определения поведения в разных условиях и обстоятельствах;

- систему представлений, ценностей, правил, норм, обычаев, верований, привычек, традиций, кодов, знаний, употреблений, практик, законов, знаков и т.д.

- сочетание реакций, внешних и внутренних мотивов, которые общество в течение длительного времени воспринимает как верные;

- структурированную систему моделей мышления и поведения, которые характеризуют сообщество;

НОО «Профессиональная наука» использует Creative Commons Attribution (CC BY 4.0): лицензию на опубликованные материалы - https://creativecommons.org/licenses/by/4.0/deed.ru|

- тенденцию вести себя в обществе определенным образом;
- коллективное умонастроение [1]

Культура складывается на основе профессиональной деятельности и самосознания, создается в процессе приобретения им интеллектуального и практического опыта деятельности [3]

Также умение управлять, можно связывать с понятием компетенция. Так как компетенции проявляются в действии. Можно выделить следующие действия: уметь извлекать пользу из опыта, уметь решать проблемы, организовывать связи прошлых и настоящих событий, уметь противостоять трудностям, принимать решения, улаживать разногласия и конфликты, уметь договариваться [2]

Известные теоретики и разработчики в области теории управления М. Вудкок и Д. Фрэнсис сформулировали к современному руководителю ряд следующих требований:

1. Способность управлять собой и своим временем – интегративная способность, которая включает в себя: рациональное и результативное использование времени, эффективное ранжирование дел, целесообразное общение с окружающими, умелый «уход» от стрессов.
2. Наличие разумных личных ценностей – основные жизненные позиции, которые позволяют современному руководителю выносить правильные суждения о том, что важно, а что нет, и принимать правильные управленческие решения.
3. Наличие четких личных целей, ориентирующих руководителя на конкретные дела и их результаты и дающих возможность ранжировать силы, время и другие ресурсы управленческой деятельности.
4. Постоянный личный рост, развитие на основе знания себя и своих индивидуальных возможностей, что предполагает положительное отношение к препятствиям, веру в свои силы.

НОО «Профессиональная наука» использует Creative Commons Attribution (CC BY 4.0): лицензию на опубликованные материалы - https://creativecommons.org/licenses/by/4.0/deed.ru|

5. Умение эффективно решать проблемы, предполагающее постоянную нацеленность на решение проблем, выбор адекватных методов, использование системного подхода, четкая постановка цели работы каждого, установление критериев для определения успеха, умелое обращение с информацией, эффективное планирование.

6. Способность к инновациям – интегративная способность руководителя, включающая положительную оценку творческого подхода в других людях, веру в свои творческие способности, настойчивость в решении задач, использование системного подхода к решению проблем и отбору новаторских идей, умение учиться на ошибках, стремление к риску.

7. Способность влиять на других.

8. Знание современных управленческих подходов

9. Способность руководить – умело использовать людские ресурсы.

10. Умение обучать и развивать подчиненных.

11. Способность формировать и развивать рабочие группы [1].

Во многом управленческая культура руководителя зависит от особенностей личности человека, от его лидерских качеств, которые определяют его управленческий стиль. Выделяют следующие стили:

А) авторитарный

Б) демократический

В) либерально-анархический

Г) непоследовательный

Д) ситуативный [1]

Таким образом, можно сделать следующие выводы:

В результате анализа психолого-педагогической литературы, изучения и обобщения передового опыта, беседы, анкетирования были определены основные структурные элементы профессионального мастерства: высокая информированность о потенциале принимаемых решений, полнота

НОО «Профессиональная наука» использует Creative Commons Attribution (CC BY 4.0): лицензию на опубликованные материалы - https://creativecommons.org/licenses/by/4.0/deed.ru|

выделения актуальных проблем, рациональность выбора общей и частной целей, реалистичность планов достижения целей.

Иными словами, для будущего руководителя должны быть характерны управленческая культура и профессиональные знания.

Формирование профессионального мастерства чрезвычайно сложный и протяженный во времени процесс.

Освоение профессии управленца в процессе обучения в вузе можно считать основным этапом - этапом вхождения в профессию. Хотя в этот период реализация происходит в основном в теоретическом плане. Более полно и развернуто этап реализации начинается в процессе практической управленческой деятельности.

Задачи, поставленные перед начинающими управленцами выполнимы только в том случае, если их профессиональное мастерство постоянно развивается, обогащается, если процесс развития личности постоянен. Самопознание, саморазвитие, самовоспитание, самообразование и практическая деятельность в качестве управленца – это те составные элементы, каждый из которых становится самостоятельным направлением деятельности и вместе с тем одним из звеньев последовательности действий, направленных на профессиональный рост управленцев в современных условиях развития общества.

Итак, для успешной подготовки руководителя с управленческой культурой необходимо создание определенных условий: рациональная организация учебной деятельности в вузе, умелая организация практики. Однако многое зависит от личности самого будущего управленца, его мотивации на повышение уровня профессиональных знаний и умений, от постоянного самосовершенствования и саморазвития организаторских способностей и качеств.

НОО «Профессиональная наука» использует Creative Commons Attribution (CC BY 4.0): лицензию на опубликованные материалы - https://creativecommons.org/licenses/by/4.0/deed.ru|

Библиографический список

1.Воробьева С.В. Основы управления образовательными системами.- М.: Издательский центр «Академия», 2008.- 113 с.

2.Неустроева, А.Н. Формирование профессиональной компетентности будущего учителя начальных классов в педагогическом вузе.- Якутск: ООО «РИЦ «Офсет», 2010.- 21 с.

3.Товарищева, Ф.Д. Основы профессиональной педагогики.- Якутск: изд-во ЯГУ, 2008. - 16 с.

НОО «Профессиональная наука» использует Creative Commons Attribution (CC BY 4.0): лицензию на опубликованные материалы - https://creativecommons.org/licenses/by/4.0/deed.ru|

УДК 378.1

Байдин Д.И., Павлюткина А.А., Кузнецова Ю.А. Исследование стратегий развития автономных образовательных учреждений высшего образования до 2020 года

Research strategies for the development of autonomous higher education institutions until 2020

Байдин Дмитрий Иванович
Московский городской педагогический университет, г. Москва
Павлюткина Александра Андреевна
Московский городской педагогический университет, г. Москва
Кузнецова Юлия Антоновна
Московский городской педагогический университет, г. Москва
india2014@bk.ru
Baidin Dmitry Ivanovich
Moscow City Pedagogical University, Moscow
Pavlyutkina Alexandra Andreevna
Moscow City Pedagogical University, Moscow
Kuznetsova Julia Antonovna
Moscow City Pedagogical University, Moscow

Аннотация. В настоящем исследовании рассмотрены текущие стратегии развития Федеральных и Московских автономных университетов за определенный период. Рассмотрена история создания университетов; изучены программы стратегического развития университетов.

Ключевые слова: стратегия развития, эффективность стратегии, высшее образование.

Abstract. This report examines the current development strategy of federal and autonomous university for a certain period. The history of the creation of universities; studied strategic development programs of universities.

Keywords: development strategy, strategy of efficiency, a higher education.

В современном мире развитию университетов отводится не малое внимание. Несомненно, успешная стратегия есть основа функционирования любого университета, но эффективное стратегическое планирование в сфере образования является необходимым еще и ввиду особой значимости высшего образования для общества современной России.

Цель настоящего исследования – исследовать стратегии университетов, используя программы развития и другие стратегические нормативные

НОО «Профессиональная наука» использует Creative Commons Attribution (CC BY 4.0): лицензию на опубликованные материалы - https://creativecommons.org/licenses/by/4.0/deed.ru|

документы. В качестве объекта выбраны следующие университеты: «МГПУ», «Высшая школа экономики», «Южный федеральный университет», «Уральский федеральный университет имени первого Президента России Б.Н.Ельцина», «Казанский (Приволжский) федеральный университет», «Крымский федеральный университет им. В.И. Вернадского». Предмет исследования: программы стратегического развития.

Для достижения цели необходимо решить задачи: изучить терминологию стратегии развития; изучить создание университетов, стратегическую цель каждого университета, их задачи, миссию; изучить нормативно-правовые источники, на которые ссылаются при разработке стратегий развития (программ развития). Для рассмотрения стратегий развития, определимся с пониманием терминологии.

Термин «стратегия развития» имеет древнегреческое происхождение и изначальную трактовку как «наука войны». В толковом словаре Даля В. И. термин стратегия представлен как «ученье о лучшем расположении и употреблении всех военных сил и средств» [2]. В то время, Ожегов С.И. понимает данный термин как Искусство руководства общественной, политической борьбой, а так же вообще искусство планирования руководства, основанного на правильных и далеко идущих прогнозах [1]. Далее, Чандлер А. представляет нам понятие стратегии как «определение основных долгосрочных целей и задач предприятия и утверждения курса действий и распределения ресурсов, необходимых для достижения этих целей» [3]. Поэтому в целом, содержание понятия «стратегия развития» сводиться к его раскрытию как «общего плана ведения работы».

Достаточный, если не самый основной, вклад внесли в становление и развитие теории стратегического управления исследователи многих зарубежных и российских ученых, таких как: Д. Аакер, И. Ансофф, Р. Капланн, М. Портер, А. Чандлер, О.С. Виханский, Р.А. Фатхутдинов.

НОО «Профессиональная наука» использует Creative Commons Attribution (CC BY 4.0): лицензию на опубликованные материалы - https://creativecommons.org/licenses/by/4.0/deed.ru|

Для детального понимания программ развития необходимо изучить историю создания выбранных университетов. Первым выступает Московский городской педагогический университет. Так, в 1995 г. МГПУ является первым в России педагогическим вузом, изначально созданным как университет. Основной целью создания университета являлось обеспечение высококвалифицированными педагогическими кадрами школ и социальной сферы города Москвы[2].

Вторым университетом авторы взяли НИУ Высшая школа экономики: идея Школы родилась на рубеже 1980—1990 гг., когда стало ясно, что существовавшая система экономического образования в стране не соответствует требованиям новой политической и экономической ситуации. Тогда группа преподавателей экономического факультета МГУ — Евгений Ясин, Ярослав Кузьминов, Револьд Энтов, Олег Ананьин, Рустем Нуреев — после нескольких попыток внедрить основы "нормальной" экономической теории в учебные планы действующих вузов осознали необходимость построить новую экономическую школу, которая с самого начала основывалась бы на принципах мировой экономической науки. Это значило — предоставить студентам инструментарий для анализа и прогнозирования реальных процессов, научить их работать со статистикой и экономическими моделями, дать им общий язык с мировым сообществом профессионалов-экономистов[3].

Следующий университет, который исследовали авторы, является Уральский федеральный университет имени первого Президента России Б.Н.Ельцина: Уральский университет является старейшим университетом Уральского региона. Он был открыт в Екатеринбурге в 1920 г. декретом главы советского правительства Владимира Ленина.[4]

[2] https://www.mgpu.ru/uploads/strategiya-razvitiya-gaou-vo-mgpu-do-2020-dd8a55d45b605f16.pdf

[3] https://www.hse.ru/info/hist

[4] http://urfu.ru/ru/about/history/

НОО «Профессиональная наука» использует Creative Commons Attribution (CC BY 4.0): лицензию на опубликованные материалы - https://creativecommons.org/licenses/by/4.0/deed.ru|

Был рассмотрен и Южный федеральный университет. Как показывает история, то выбранный университет Крупнейший научно-образовательный центр Юга России. Университет ведёт свою историю с 1915 г., когда в г. Ростов-на-Дону переехал Императорский Варшавский университет. ЮФУ расположен в Ростове-на-Дону и Таганроге[5].

Что касается Казанского (Приволжского) федерального университета, то Казанский императорский университет основан в *1804 г.* для «образования полезных граждан на службу Отечества и распространения в нем нужных познаний» и на протяжении более двух веков является заметным компонентом мирового научно-образовательного пространства. С Казанским университетом связаны имена известных ученых и общественных деятелей, которые внесли значительный вклад в мировую и отечественную науку и труды которых продолжают активно формировать современное мировоззрение: *Л.Н.Толстой, В.И.Ленин, Н.И.Лобачевский, Н.Н.Зинин, К.К.Клаус, А.Н.Бутлеров, В.М.Бехтерев, А.Е.Арбузов, Б.А.Арбузов, Е.К.Завойский* и многие другие.

В том числе, был рассмотрен Крымский федеральный университет им. В.И. Вернадского. Выбранный университет расположен в городе Симферополе, является крупнейшим высшим учебным заведением Республики Крым, входит в десятку федеральных университетов Российской Федерации. Крымский федеральный университет имени В.И. Вернадского (КФУ) является преемником первого высшего учебного заведения в Крыму — Таврического университета, созданного *в 1918* году по инициативе Соломона Самойловича Крыма[6].

При исследовании авторы обратили внимание, что каждая программа развития состоит из следующего: общие положения; миссия, стратегическая цель и задачи развития университета; мероприятия программы и этапы их

[5] http://sfedu.ru/www/stat_pages22.show?p=UNI/main/M

[6] http://cfuv.ru/ob-universitete/istoriya-universiteta

НОО «Профессиональная наука» использует Creative Commons Attribution (CC BY 4.0): лицензию на опубликованные материалы - https://creativecommons.org/licenses/by/4.0/deed.ru|

реализации; финансовое обеспечение программы; ожидаемые результаты и риски реализации программы.

Но более подробно авторы остановились на исследовании миссии, стратегической цели и задач университетов в рамках программ развития. Результаты исследования представлены в следующих таблицах.

Таблица 1

Миссия

НИУ Высшая школа экономики	Кадровое и научно-аналитическое обеспечение социально-экономического развития России.
МГПУ	Университет призван *помогать горожанам удовлетворять свои образовательные потребности, привнося в их жизнь творчество и профессиональный успех*. Для этого Университет становится крупным региональным научно-образовательным и культурным центром – моделью городского вуза, прилагающим все усилия для: проведения современных востребованных исследований, *приумножения образовательных, научных и культурных ценностей* города, *формирования* системы непрерывного образования *творчески мыслящих горожан*, ориентации своей деятельности на разные сферы жизни города, *подбора талантливых* и профессиональных *работников*, *создания условий для их самореализации и роста в рамках единой команды*.
Казанский (Приволжский) федеральный университет	Бережно хранит и развивает традиции просвещения в обширном регионе соприкосновения культур Европы и Азии. *Постигая мир и его гармонию через научные исследования, университет стремится к их осмыслению, накоплению, сохранению и приумножению фундаментальных знаний и распространению их в обществе*. Гармонично развивая естественные и гуманитарные науки, университет строит научную деятельность на принципах междисциплинарности и актуальности научного поиска, *поощрения таланта и индивидуальности исследователя*, высоких критериев оценки результатов. Опираясь на познание законов материального мира и духовной жизни общества, университет способствует осознанию и решению технических, технологических, социальных и гуманитарных проблем, *содействуя прогрессу общества и улучшению жизни людей*. Университет осознает свою сопричастность к развитию и взаимодействию народов России, *укреплению межнационального мира и согласия, сохранению и обогащению культурных традиций народов России и Татарстана.* Казанский университет осознает себя российским университетом, понимая под этим свою обязанность *содействовать культурному развитию народов России,* их взаимодействию и взаимообогащению, экономическому возрождению страны на основе принципов демократии и торжества прав человека[7].
Уральский федеральный	*Повышение международной конкурентоспособности* Уральского региона и обеспечение реиндустриализации, наращивание человеческого и

[7] http://kpfu.ru/sveden/missiya-kazanskogo-universiteta

НОО «Профессиональная наука» использует Creative Commons Attribution (CC BY 4.0): лицензию на опубликованные материалы - https://creativecommons.org/licenses/by/4.0/deed.ru|

университет имени первого Президента России Б.Н.Ельцина	научно-технического потенциала, сбалансированное обновление традиционных и развитие постиндустриальных отраслей экономики России, в первую очередь на территории Уральского федерального округа[8].
ЮФУ	Развитие научно-образовательного и инновационного пространства Южного федерального округа на основе генерации и трансфера научных знаний и технологий, *сохранения и приумножения культурных традиций и ценностей*
Крымский федеральный университет им. В.И. Вернадского	Подготовка высококвалифицированных кадров и консолидация интеллектуальных ресурсов для решения задач устойчивого развития Республики Крым и г. Севастополя[9].
Северный (Арктический) федеральный университет имени М.В. Ломоносова	Научное и кадровое *обеспечение защиты геополитических интересов России в Арктике* путем создания системы непрерывного образования, проведения арктических исследований и инновационных технологических разработок, стратегического партнерства с бизнес-сообществом.

Таблица 2

Стратегические цели программ стратегического развития университетов 2020

Московский городской педагогический университет	Стратегическая цель развития Университета есть достижение стратегических целей развития Университета до 2020 года. Рассмотрим ключевые характеристики: Цели развития научной деятельности. - *повышение отдачи от научной деятельности* на основе более эффективного управления распространением, внедрением и *коммерциализацией результатов* научной деятельности; формирование экспертного научного сообщества; максимальное *вовлечение обучающихся в научную деятельность*; Цели развития образовательной деятельности. - формирование непрерывной системы образования; - повышение преподавательского и исследовательского потенциала; - *повышение компетентности выпускников*; -формирование системы образовательных и консультационных услуг, востребованных взрослыми жителями города; Цели развития социальной деятельности. - выстраивание доверительных отношений работников, обучающихся, родителей и общественности города; - *полноценная поддержка инициатив обучающихся*; - нацеливание обучающихся на здоровый образ жизни; - вовлечение работников и обучающихся в социальную и культурную жизнь города Москвы; Цели развития организационного-управленческой деятельности. - развитие кадрового потенциала;

[8] http://urfu.ru/ru/about/today/mission/

[9] http://cfuv.ru/wp-content/uploads/2015/05/programma-razvitiya01.pdf

НОО «Профессиональная наука» использует Creative Commons Attribution (CC BY 4.0): лицензию на опубликованные материалы - https://creativecommons.org/licenses/by/4.0/deed.ru|

	- построение системы прозрачной оценки вклада каждого подразделения и каждого работника; - *повышение известности* и узнаваемости Университета в России и за рубежом[10].
НИУ Высшая школа экономики	Формирование на базе ГУ–ВШЭ передового научно-образовательного, аналитического, консалтингового и *проектного центра* в области социальных и экономических наук, входящего в число ведущих *мировых исследовательских университетов* по качеству своих компетенций и разработок и осуществляющего значительный практический вклад в *инновационное развитие и глобальную конкурентоспособность России.*
Уральский федеральный университет имени первого Президента России Б.Н.Ельцина	Формирование в Уральском федеральном округе научно-образовательного и инновационного центра, ядром которого станет университет. Это обеспечит *лидерство университета* в области естественных, гуманитарных и технических наук, его вхождение в число ведущих мировых образовательных и интеллектуальных центров.
Южный федеральный университет	Активное участие в *производстве новых знаний*, их распространении и использовании через научную, образовательную и инновационную деятельность, *накопление и приумножение нравственных и культурных ценностей общества*, формирование крупного межрегионального, общероссийского и международного центра образования, науки и культуры, а также вхождение в число ведущих университетов мира.
Казанский (Приволжский) федеральный университет	*Повышение конкурентоспособности* в области исследований и разработок, *достижение высокого международного уровня образовательных программ для вхождения в ТОП-100 рейтинга мировых университетов*
Крымский федеральный университет им. В.И. Вернадского	Использование ресурсов и научно образовательного потенциала университета для формирования единой системы непрерывного образования, интегрированной в общероссийское научно-образовательное пространство и способной решать практические задачи развития региона в стратегическом партнерстве с органами власти регионального и федерального уровней, академическим сообществом и бизнес-сообществом.
Северный (Арктический) федеральный университет имени М.В. Ломоносова	*Формирование интеллектуального центра*, способствующего развитию арктических территорий Российской Федерации и занимающие лидирующие позиции в числе университетов Арктической зоны.

Таблица 3

Задачи в рамках стратегического развития 2020:

НИУ Высшая школа экономики	Задача.Выстроить новые образовательные формы, соединяющие фундаментальную подготовку, исследовательскую и проектную деятельность, конкурентоспособные с лучшими мировыми стандартами образования в социально-экономической области. Задача.Обеспечить *привлечение* в ГУ–ВШЭ наиболее *талантливых молодых людей* вне зависимости от их социального положения и места проживания. Задача.Обеспечить международную конкурентоспособность непрерывного образования в сфере социально-экономических наук и

[10] https://www.mgpu.ru/uploads/strategiya-razvitiya-gaou-vo-mgpu-do-2020-dd8a55d45b605f16.pdf

НОО «Профессиональная наука» использует Creative Commons Attribution (CC BY 4.0): лицензию на опубликованные материалы - https://creativecommons.org/licenses/by/4.0/deed.ru|

	практик. Задача.Обеспечить проведение научных исследований и разработок на мировом уровне качества и достижение международного лидерства по ряду современных направлений социально-экономических наук. Задача.Организовать проведение системных исследований и разработок (в том числе междисциплинарных) в актуальных направлениях, отвечающих перспективным потребностям социально-экономического развития и недостаточно представленных в России. Задача.Создать устойчивую систему аналитических исследований в социально-экономической сфере на основе передовых методологий мониторинга и прогнозирования в интересах общества, государства и бизнеса. Задача.Продвигать лучшие практики социально-экономического образования в российском образовательном сообществе. Задача.Распространять передовые научные знания, методологии и стандарты качества научных исследований в области социально-экономических наук. Задача.Содействовать развитию профессиональных сообществ и информационных сетей по социально-экономической тематике, развивающих современные практики и ориентированных на качество. Задача.Содействовать генерации новых бизнесов и проектов в сфере экономических и социальных инноваций. Задача.Обеспечить условия эффективного контракта с преподавателями и сотрудниками университета. Задача.Обеспечить условия эффективного контракта с преподавателями и сотрудниками университета. Задача.Привлечь для преподавательской и проектной работы практических работников, имеющих высокие профессиональные достижения. Задача.*Создать устойчиво работающий механизм стимулирования академического выбора наиболее способных студентов и подготовки молодых исследователей и преподавателей*, в том числе на основе кооперации с ведущими университетами мира. Задача.*Создать современные кампусы* в городах Москве, Санкт-Петербурге, Перми и Нижнем Новгороде, а также в Московской области, преодолеть существующую территориальную разобщенность Университета в этих городах. Задача.Построить информационную и технологическую инфраструктуру Университета, обеспечивающую реализацию современных образовательных и исследовательских технологий, эффективное управление Университетом и полную информационную доступность его процессов и сервисов из любой точки мира. Задача.Развивать инфраструктуру позиционирования ГУ–ВШЭ как ведущего российского научно-образовательного центра в области социально-экономических наук. Задача.Сформировать современную систему управления, обеспечивающую высокую эффективность образовательной и научной деятельности.
Московский городской педагогический университет	обеспечение высокой *мобильности обучающихся* и выпускников, создание условий для их профессионального развития, укрепление репутации и конкурентоспособности Университета на городском, федеральном и международном уровнях, *объединение усилий работников и выпускников для продвижения и*

НОО «Профессиональная наука» использует Creative Commons Attribution (CC BY 4.0): лицензию на опубликованные материалы - https://creativecommons.org/licenses/by/4.0/deed.ru|

	повышения научного, образовательного, социального и культурного потенциала Университета, расширение его взаимодействия с горожанами, субъектами научной, производственной, образовательной, культурной и социальной сфер города Москвы. Задачи совершенствования технологии, содержания и методов образовательной деятельности Университета. Задачи повышения интенсивности научно-исследовательской деятельности и её интеграции с образовательным процессом Университета: внедрение проектных форм и гибких методов управления научно-исследовательской деятельностью, *создание системы внедрения, распространения и коммерциализации результатов научных исследований*, развитие научных школ, *повышение степени вовлечённости обучающихся в исследовательскую работу, поиск, развитие и поддержка научных инициатив,* увеличение доли международных и междисциплинарных исследований в научно-исследовательской деятельности, сохранение и повышение научной репутации Университета. Задачи популяризации среднего и высшего профессионального образования среди молодых жителей столичного мегаполиса: развитие системы профориентационных мероприятий, вовлечение в деятельность Университета большего числа жителей московского региона, *становление Университета в качестве связующего звена между школьниками, родителями и городской системой образования,* обеспечение доступной среды для лиц с ограниченными возможностями здоровья, разработка и применение подходов, направленных на выявление талантливой молодежи, *создание условий для личностного развития всех, кто имеет отношение к Университету.* Задачи совершенствования системы управления Университетом: масштабное развитие компетенций научно-педагогических и других работников, комплексная реализация мер по *повышению социальной ответственности* Университета, *оптимизация структуры управления* и организационных мероприятий, реализация мер, связанных с *обеспечением безопасности работников и обучающихся*, повышение оперативности и эффективности взаимодействия всех субъектов деятельности Университета, расширение комплексного использования информационных и телекоммуникационных технологий в управлении Университетом, неуклонное *совершенствование* материально-технической базы, *условий образования, труда и отдыха работников и обучающихся*.
Южный федеральный университет	подготовка высококвалифицированных специалистов и научно-педагогических кадров; разработка и реализация востребованных междисциплинарных образовательных программ, *обеспечение их непрерывной адаптации к запросам бизнеса и общества*; *проведение фундаментальных и прикладных исследований мирового уровня*; формирование на базе университета *ядра инновационной системы* Южного федерального округа посредством взаимодействия с крупными российскими и зарубежными высокотехнологичными компаниями в рамках технологических платформ и инновационных кластеров;

НОО «Профессиональная наука» использует Creative Commons Attribution (CC BY 4.0): лицензию на опубликованные материалы - https://creativecommons.org/licenses/by/4.0/deed.ru|

	создание условий для максимально полной реализации личностного и профессионального потенциала сотрудников и обучающихся в университете; повышение финансово-экономической устойчивости университета[11].
Уральский федеральный университет имени первого Президента России Б.Н.Ельцина	модернизация образовательного процесса; модернизация научно-исследовательского процесса и инновационной деятельности; развитие кадрового потенциала и *формирование качественного контингента обучающихся*; модернизация инфраструктуры; совершенствование организационной структуры университета и повышение эффективности управления.[12]
Казанский (Приволжский) федеральный университет	*Инновационное развитие*
Крымский федеральный университет им. В.И. Вернадского	модернизация образовательной деятельности университета на базе современных образовательных технологий и с учетом перспективной потребности экономики причерноморского макрорегиона в квалифицированных кадрах; *создание* современного научно-исследовательского и *инновационного комплекса университета*, обеспечивающего международный уровень исследований и разработок для решения актуальных проблем развития региона; развитие кадрового потенциала университета за счет *создания условий для профессионального роста научно-педагогических работников и привлечения талантливых специалистов* из ведущих российских и мировых университетов; развитие инфраструктуры распределенного кампуса и формирование продуктивной образовательной и научно-инновационной экосистемы университета; *повышение эффективности управления* университетом и формирование новой организационной структуры.
Северный (Арктический) федеральный университет имени М.В. Ломоносова	создание инфраструктуры для реализации современных образовательных программ, *выполнение* фундаментальных и прикладных научных исследований и *инновационных проектов* по приоритетным направлениям развития университета; подготовка высококвалифицированных специалистов для работы на территории европейского Севера России и в Арктике; повышение междисциплинарных комплексных арктических исследований в кооперации с российским и международными партнерами; повышение конкурентоспособности; *воспитание* патриотической *молодежи, готовой к развитию арктических территорий, понимающих значение и роли РФ* в истории и освоении Арктики и глобальные перспективы развития арктической зоны

[11] http://sfedu.ru/docs/ufudoc/programm_25-07-15.pdf

[12] http://urfu.ru/fileadmin/user_upload/urfu.ru/documents/development_programs/2020/development_program_2020.pdf

НОО «Профессиональная наука» использует Creative Commons Attribution (CC BY 4.0): лицензию на опубликованные материалы - https://creativecommons.org/licenses/by/4.0/deed.ru|

	РФ;

На основании исследуемого материала мы считаем, что миссия, цель и задачи являются ориентированными в большей степени на самих учащихся, что является безусловной ценностью и профессионализмом исследуемых университетов. Данный показатель может играть ключевую роль при выборе данных университетов абитуриентами.

В процессе исследования стратегий развития (программ развития до 2020 года) мы также обратили внимание на использовании университетами следующих нормативных документов: Конституция Российской Федерации; Болонская декларация (Болонья, 19 июня 1999 года); Федеральный закон от 29 декабря 2012 года № 273-ФЗ «Об образовании в Российской Федерации»; Государственная программа Российской Федерации «Развитие образования» на 2013-2020 годы (утверждена распоряжением Правительства РФ от 15 мая 2013 года № 792-р); Федеральная целевая программа развития образования на 2016-2020 годы (утверждена постановлением Правительства Российской Федерации от 23 мая 2015 года № 497); Стратегия инновационного развития Российской Федерации на период до 2020 года (распоряжение Правительства Российской Федерации от 8 декабря 2011 года № 2227-р); Приказ Министерства образования и науки Российской Федерации «Об утверждении Порядка формирования и функционирования инновационной инфраструктуры в системе образования» от 23 июля 2013 года №611; Приказ Департамента образования города Москвы «О формировании инновационной инфраструктуры в системе образования города Москвы» от 3 сентября 2012 года №601; Государственная программа города Москвы на среднесрочный период (2012- 2018 годы) «Развитие образования города Москвы («Столичное образование»)» (постановление Правительства Москвы от 27 сентября 2011 года № 450-ПП, с исправлениями в постановлении Правительства Москвы от 22 апреля 2014 года № 206-ПП); Государственная программа города Москвы «Культура Москвы на

НОО «Профессиональная наука» использует Creative Commons Attribution (CC BY 4.0): лицензию на опубликованные материалы - https://creativecommons.org/licenses/by/4.0/deed.ru|

2012-2018 годы» (постановление Правительства Москвы от 20 сентября 2011 года № 431- ПП); Государственная программа города Москвы «Социальная поддержка жителей города Москвы на 2012–2018 годы» (постановление Правительства Москвы от 06 сентября 2011 года № 420-ПП); Концепция развития Московского городского педагогического университета на 2001-2010 годы (Москва, 19 июня 2001 года); Концепция развития ГОУ ВПО МГПУ на период до 2020 года (Москва, 2011 год); Стратегия инновационного развития Московского городского педагогического университета (Москва, 2013 год); Распоряжение Правительства Российской Федерации от 12 августа 2008 г. № 1177-р; пункт 4 ст. 5 Федерального закона «О высшем и послевузовском профессиональном образовании» от 22.08.1996 г. № 125-ФЗ; Указ Президента Российской Федерации от 07.10 2008 г. № 1448 «О реализации пилотного проекта по созданию национальных исследовательских университетов»; Федеральный закон № 174-ФЗ от 03.11.2006 г. «Об автономных учреждениях»; Указ Президента Российской Федерации от 21 октября 2009 г. № 1172 "О создании федеральных университетов в Северо-Западном, Приволжском, Уральском и Дальневосточном федеральных округах". Указ Президента Российской Федерации от 21 октября 2009 г. № 1172; Распоряжение Правительства Российской Федерации от 3 июня 2011 г. № 968-р (Собрание законодательства Российской Федерации, 2011, № 24, ст. 3519). Распоряжение Правительства Российской Федерации от 5 сентября 2011 г.№ 1538-р. Распоряжение Правительства Российской Федерации от 25 июля 2015 г. № 1454-р.; Распоряжение Правительства Российской Федерации от 27 апреля 2015 г. № 745-р. Постановление Правительства Российской Федерации от 11 августа 2014 г. № 790 "Об утверждении федеральной целевой программы "Социально-экономическое развитие Республики Крым и г. Севастополя до 2020 года"; Распоряжение Правительства Российской Федерации от 7 октября 2010 г. №

НОО «Профессиональная наука» использует Creative Commons Attribution (CC BY 4.0): лицензию на опубликованные материалы - https://creativecommons.org/licenses/by/4.0/deed.ru|

1695-р. Распоряжение Правительства Российской Федерации от 19 августа 2015 г. № 1604-р.

Таким образом, в процессе проведенного исследования раскрыта терминология стратегии развития, рассмотрены стратегии автономных университетов высшего образования на федеральном и региональном уровне. В данном исследовании мы отметили основные положительные характеристики, которые, на наш взгляд, необходимо соблюдать в реализации стратегии: ориентация на граждан страны, удовлетворение образовательные потребности граждан страны, привнося в их жизнь творчество и профессиональный успех. Приумножать образовательные, научные и культурные ценности страны, формировать творчески мыслящих горожан, подбирать талантливых работников, создавать условия для их самореализации и роста в рамках единой команды есть залог гармонии всех, кто вовлечен в образовательные процессы. Также, мы пришли к выводу, что вовлечение обучающихся в научную деятельность есть не цель последующей коммерциализации идей, а повышение потенциала обучающихся в вопросах научной деятельности, создание ценности потенциала студента, увлекающегося наукой.

Библиографический список

1. Ожегов С.И. Толковый словарь русского языка: Ок. 65 000 слов и фразеологических выражений / под ред. проф. Л.И. Скворцова.-26 изд., перераб. и доп.-М.: ООО «Изд-во Оникс»: ООО «Изд-во Мир и Образование», 2008.-736 с.

2. Толковый словарь живого великорусского языка Владимира Даля // http://slovari.yandex.ru/~книги/Толковый% 20словарь%20Даля/.

3. Chandler A.D. Strategy and Structure: A Chapter in the History of Industrial Enterprises. – Cambridge, Mass, MIT Press. – 1962

НОО «Профессиональная наука» использует Creative Commons Attribution (CC BY 4.0): лицензию на опубликованные материалы - https://creativecommons.org/licenses/by/4.0/deed.ru|

УДК 372.881.111.1

Гиниятова Н.Ф., Гладий А.А. Использование мультимедийных технологий на уроках английского языка

The use of multimedia technology at English lessons

Гиниятова Назиля Фларисовна
студентка 3 курса
Сургутский государственный педагогический университет
г. Сургут, Россия
sanfrancisco_io@mail.ru
Гладий Алена Александровна
студентка 3 курса
Сургутский государственный педагогический университет
г. Сургут, Россия
alenagladiy@mail.ru
Giniyatova Nazilya Flarisovna
3rd year student
Surgut State Pedagogical University
Surgut, Russia
Gladiy Alyona Alexandrovna
3rd year student
Surgut State Pedagogical University
Surgut, Russia

Аннотация. В этой статье рассматриваются основные мультимедийные средства и необходимость их внедрения в учебный процесс. Затрагивается вопрос влияния информатизации на систему обучения. Рассматриваются основные преимущества использования мультимедийных средств. Также в данной статье определяется роль мультимедийных технологий на уроках английского языка.

Ключевые слова: мультимедийные технологии, средство обучения, иностранные языки, процесс обучения, очки виртуальной реальности.

Abstract. This article is under discussion of the basic multimedia tools and the need for their introduction into the educational process. The article opens in a general statement that the process of informatization of the society influences on the educational system. The main advantages of using multimedia technology are covered in this article. The main point is the role of multimedia technologies at English lessons.

Keywords: multimedia technology, training tool, foreign languages, educational process, virtual reality glasses.

Развитие современного общества происходит в процессе информатизации, характеризующийся применением компьютерных технологий во всех сферах человеческой деятельности, даже в образовании. Средства информатизации, в этом случае, способствуют развитию личностных качеств

НОО «Профессиональная наука» использует Creative Commons Attribution (CC BY 4.0): лицензию на опубликованные материалы - https://creativecommons.org/licenses/by/4.0/deed.ru|

каждого ученика, помогают разнообразить форму деятельности на уроке, обеспечивают расширение образовательного пространства школы и индивидуальность школьного образования. Современные технологии позволяют учащимся активно и творчески подойти к изучаемому предмету, а учителям изложить материал на более качественном высоком уровне. Поэтому их применение открывает качественно новые возможности для организации учебного процесса [5].

Даже И. Вернер, автор одной из первых монографий о мультимедиа, переведенной в России в 1996 г., отмечал, что она, являясь одной из новых технологических форм, открывают принципиально новый уровень взаимодействия человека с компьютером. Работая с мультимедийными технологиями, мы работаем одновременно со звуком, анимацией, видеокадрами, а также текстами, таким образом, мультимедиа представляет собой целая совокупность технологий, которые делают возможным объединение достижений аудиовизуальной техники, которое обеспечивает интерактивное взаимодействие пользователя с компьютером [6].

Стоит отметить, что за последние годы наблюдается тенденция активного использования информационных технологий в учебной работе, в особенности при преподавании иностранных языков. В силу специфичности иностранного языка как учебного предмета создается искусственная языковая среда, в виду отсутствия условий естественной среды обучения ИЯ, создание которой сопровождается широким и активным использованием разнообразных средств обучения. Основную роль при обучении ИЯ играют мультимедийные средства, которые дают новые возможности ученикам и преподавателям при изучении и обучении ИЯ [2].

Поэтому в отличие от традиционных средств, мультимедиа дает возможность комплексного изучения предмета, английского языка, так как предполагает и видео, и звук, и анимация. В связи с этим русские и зарубежные

НОО «Профессиональная наука» использует Creative Commons Attribution (CC BY 4.0): лицензию на опубликованные материалы - https://creativecommons.org/licenses/by/4.0/deed.ru|

методисты, говоря о роли мультимедиа на уроках английского языка отмечают, что:

1) с помощью таких технологий можно объяснить не только языковые явления, и изучить культуру изучаемого языка. Вся информация хранится в свободном доступе и ее без проблем можно использовать на уроке, для детей данная форма привлекательна и эффективна;
2) повышают интерес к изучению иностранных языков путем новых форм изучения предмета, будь это интерактивная доска или электронный учебник, все это оказывается эффективно в процессе обучения;
3) делают возможным общение с представителем другой культуры.

Таким образом, мультимедийные технологии создают неограниченные возможности при обучении английскому языку, ведь представляют собой огромный выбор информационных средств и методов, скопившихся во всем мире [4].

И, говоря о преимуществах мультимедийных отношений, можно отметить, что:

1) возможность организации индивидуальной работы (компьютер дает возможность учитывать возраст, языковую подготовку каждого ученика и особенности характера и, исходя из этого, каждый обучающийся может работать в своем режиме);
2) обратная связь (мультимедиа – эффективное средство самообразования и самообучения);
3) наглядность материала (компьютер предлагает все виды наглядности: в форме текстов, таблиц, рисунков);
4) использование электронных учебников, мультимедийных программ и безграничных ресурсов сети Интернет;
5) активность обучающихся за счет интерактивности;

НОО «Профессиональная наука» использует Creative Commons Attribution (CC BY 4.0): лицензию на опубликованные материалы - https://creativecommons.org/licenses/by/4.0/deed.ru|

6) многосторонность применения (быстрое и успешное запоминание слов);
7) концентрация внимания (особенно важно при изучении иностранных языков, так как частое выполнение заданий способствует лучшему запоминанию);
8) индивидуальная стимуляция (каждый ученик к той цели, которую он сможет достичь, в связи со своим языковым уровнем);
9) креативность использования мультимедийных технологий (электронная переписка с представителем иной культуры развивает творческую активность учащихся).

В настоящее время существует множество доступных мультимедийных средств обучения иностранному языку. Первым из них следовало бы назвать электронный учебник, который облегчает работу по запоминанию слов, а также обучающие программы - тренажеры. Именно наглядность материала облегчает его восприятие и запоминание. Следующее средство – это мультимедийные презентации, позволяющие активизировать учебный процесс, так как:

1) позволяют иллюстрировать материал;
2) используются для закрепления знаний;
3) являются дополнительным материалом к уроку;
4) эффективны при проверке фронтальных работ, так как помимо устного сопровождения еще и визуальное.

И, наконец, мультимедийный Интернет – ресурс, представляющий информацию в форме мультимедиа, дополняющий традиционную форму обучения. Самое простое применение ресурса – это использование его как источник дополнительных заданий для повторения, закрепления и контроля знаний учеников [5].

Стоит отметить, что в последнее время большей популярностью пользуется такой продукт мультимедийных технологий как очки виртуальной

НОО «Профессиональная наука» использует Creative Commons Attribution (CC BY 4.0): лицензию на опубликованные материалы - https://creativecommons.org/licenses/by/4.0/deed.ru|

реальности. Условно, это шлем виртуальной реальности (англ. *Head-mounted display*) — устройство, которое дает возможность частично погрузиться в мир виртуальной реальности, создает зрительный и акустический эффект присутствия в заданном управляющим устройством (компьютером) пространстве. Представляет собой конструкцию, надеваемую на голову, снабженное видеоэкраном и акустической системой. Название «шлем» достаточно условное: современные модели гораздо больше похожи на очки, чем на шлем. Сфера применения данной технологии достаточно широка: очки виртуальной реальности применяются государственными и военными службами, в медицине, видеоиграх, спорте и т.д. Очки виртуальной реальности также применяются и сфере образования. Например, ученики школы в Эленсберге занимаются со своим руководителем Кристин Джонс. У каждого из них на глазах виртуальные очки, а в руках — стилусы. Проходит урок биологии, и ученики ловко растягивают и разделяют виртуальную лягушку на части. Это избавляет их от необходимости препарировать настоящее земноводное, как это делалось на уроках «старой» школы. Преподаватель утверждает, что данный цифровой контент уже устанавливает новые стандарты обучения. Кристин Джонс говорит: «Сегодняшние ученики вовлечены непосредственно в учебный процесс и могут проводить различные тесты без вреда для своего здоровья. Это будущее, за которым стоит развитие во всех сферах профессиональной деятельности». Сами дети считают подобные уроки увлекательными и очень необычными [1].

В области изучения иностранных языков применение технологии виртуальных очков не столь широко распространено, однако, в Москве для школьников создали специальную технологию обучения с использованием очков виртуальной реальности. Данную разработку сделали специалисты Московского института открытого образования (МИОО) в рамках проекта департамента образования "Эффективный руководитель". Разработчиком и

НОО «Профессиональная наука» использует Creative Commons Attribution (CC BY 4.0): лицензию на опубликованные материалы - https://creativecommons.org/licenses/by/4.0/deed.ru|

оператором данного проекта выступает ректор МИОО – Алексея Рытова. Данный проект очков был представлен директорам столичных школ. «Мы показали один из курсов английского языка, встроенного в очки виртуальной реальности. Ребенок, находясь в другом пространстве, отключается от внешних раздражителей, развивается пространственное мышление, за счет этого повышается запоминаемость новых слов, на тренажере ребенок также научится ими оперировать», - говорит Рытов. По его словам, надев очки, ребенок оказывается в комнате, в которой должен найти названный на английском языке предмет, таким образом, слова запоминаются визуально. По словам Рытова, в московских школах могут быть оборудованы специальные классы для работы с виртуальной реальностью. Но на данный момент ни в одной московской школе подобная технология не используется [3].

Таким образом, обучение иностранным языкам с помощью мультимедийных технологий способствует развитию у учеников самостоятельности, сознательности и творчества. Технология очков виртуальной реальности повышает эффективность изучения иностранного языка, так как нахождение в условиях страны изучаемого языка, пусть даже и искусственно созданных, переносит овладение языком в мотивационную сферу и желание учить язык уже становится конкретной целью для каждого ученика.

Библиографический список

1. Князева, Г.В. Виртуальная реальность и профессиональные технологии визуализации [Текст] / Г.В. Князева // Вестник Волжского университета им. В.Н. Татищева. – 2010. – № 15. – С. 1-9.

2. Малюкова, Г.Н. Использование мультимедийных средств в обучении иностранному языку [Электронный ресурс] – Режим доступа: http://festival.1september.ru.

3. Очки виртуальной реальности для обучения в школах // m24.ru: [Электронный ресурс] – Режим доступа: http://www.m24.ru.

НОО «Профессиональная наука» использует Creative Commons Attribution (CC BY 4.0): лицензию на опубликованные материалы - https://creativecommons.org/licenses/by/4.0/deed.ru|

4. Рахимова, А.Э. Преимущества применения компьютерных технологий при обучении иностранным языкам [Текст] / А.Э. Рахимова // Иностранные языки в школе. – 2012. – № 10. – С. 56-60.

5. Соболева А. В. Использование мультимедийных технологий в обучении иностранным языкам [Текст] // Педагогика: традиции и инновации: материалы IV междунар. науч. конф. (г. Челябинск, декабрь 2013 г.). — Челябинск: Два комсомольца, 2013. — С. 119-123.

6. Сысоев, П.В. Методика обучения иностранному языку с использованием новых информационно-коммуникационных Интернет-технологий : учеб. - метод. пособие [Текст] / П.В. Сысоев, М.Н. Евстигнеев. - М. [и др.]: Глосса-Пресс [и др.], 2010. - 177 с.: ил.

7. Турковская, Н.В. Использование информационно - коммуникационных технологий в учебном процессе [Текст] / Н.В. Турковская, Е.В. Мелякова // Студент и наука – 2013: мат-лы междунар. науч.- практ. конф. (Челябинск, 17-18 апреля 2013 г.). – Челябинск: ООО Матрица, 2013. – с. 60-63.

8. Турковская, Н.В. Организационные и методические условия применения мультимедийных программных средств в школе [Текст] / Н.В. Турковская, О.В. Шкабура // Повышение квалификации педагогических кадров по программе Intel «Обучение для будущего»: мат-лы науч.-практ. конф. (Омск, 18-19 октября 2002 г.). – Омск: Издательство ОмГПУ, 2002. – с. 42-46.

9. Турковская, Н.В. Роль и перспективы использования новых информационных технологий в процессе обучения студентов вузов [Текст] / Н.В. Турковская // Актуальные проблемы преподавания гуманитарных, социально-экономических и естественнонаучных дисциплин: сб. мат-лов регион. науч.-практ. конф. (Ишим, 17 октября 2003 г.). – Тюмень: Издательство Вектор Бук, 2003. – с. 72-75.

НОО «Профессиональная наука» использует Creative Commons Attribution (CC BY 4.0): лицензию на опубликованные материалы - https://creativecommons.org/licenses/by/4.0/deed.ru|

10.Яшина, А.А. Использование интерактивных досок в образовании [Текст] / А.А. Яшина, Н.В. Турковская // Образовательные и воспитательные стратегии в современном обществе: сборник научных трудов по мат-лам 1 Междунар. науч.-практ. конференции 31 мая 2016 г. Нижний Новгород: НОО «Профессиональная наука», 2016. – с.125-128.

НОО «Профессиональная наука» использует Creative Commons Attribution (CC BY 4.0): лицензию на опубликованные материалы - https://creativecommons.org/licenses/by/4.0/deed.ru|

УДК 377.5

Курицына И.А., Клюсова О.Н. Сетевое взаимодействие колледжа и работодателей для обеспечения качественной профессиональной подготовки и повышения конкурентоспособности выпускников на рынке труда

The network interaction of college and employers for ensuring high-quality vocational training and increase of the competitiveness of graduates in a labor market.

Курицына Ирина Адольфовна
преподаватель АУ «Ханты-Мансийский технолого-педагогический колледж», г. Ханты-Мансийск
irinakuricyna@mail.ru
Клюсова Ольга Николаевна
преподаватель АУ «Ханты-Мансийский технолого-педагогический колледж», г. Ханты-Мансийск
skopchenko.on@hmtpk.ru
Kuritsyna Irina Adolfovna
The teacher of AU "Khanty-Mansiysk teacher-training and technology college", Khanty-Mansiysk
Klyusova Olga Nikolaevna
The teacher of AU "Khanty-Mansiysk teacher-training and technology college", Khanty-Mansiysk

Аннотация. В статье рассматривается модель взаимодействия колледжа с работодателями, позволяющая направить обучение на освоение компетенций, востребованных на региональном рынке труда и существенно повысить конкурентоспособность выпускников.

Ключевые слова: адаптация выпускников на рынке труда, конкурентоспособность выпускников, образовательная деятельность, образовательная программа, практика, работодатель, сетевое взаимодействие, содействие трудоустройству выпускников.

Abstract: The article deals with the model of the college and employers interaction allowing to direct the tutoring to competence development demanded in a regional labor market and in order to essentially increase the competitiveness of graduates.

Keywords: adaptation of graduates in the labor market, competitiveness of graduates, educational activity, the educational program, practice, the employer, network interaction, the assistance to employment of graduates.

Проблемы подготовки и подбора профессиональных кадров, чьи знания, умения и компетенции, уровень квалификации, наиболее точно соответствует требованиям производства, сохраняют актуальность уже не один десяток лет.

Ранее, до ввода федеральных государственных стандартов (ФГОС),

НОО «Профессиональная наука» использует Creative Commons Attribution (CC BY 4.0): лицензию на опубликованные материалы - https://creativecommons.org/licenses/by/4.0/deed.ru|

работодатели влияли на качество обучения опосредованно, участвуя в проведении производственных практик; руководстве курсовыми и дипломными работами (совместно с преподавателями колледжа); работая в составе государственных аттестационных комиссий; и, наконец, выступая в роли непосредственно работодателей, при приеме выпускников на работу.

В последние годы в нашей стране реализован ряд мер, направленных на «сближение» производства и профессионального образования. В 2007 году был издан ФЗ № 307 «О внесении изменений в отдельные законодательные акты Российской Федерации в целях предоставления объединениям работодателей права участвовать в разработке и реализации государственной политики в области профессионального образования», который закрепил, как необходимое условие, учет требований работодателей при разработке федеральных государственных образовательных стандартов профессионального образования (ФГОС ПО) нового поколения. Конкретизация федерального закона осуществлена в Постановлении Правительства РФ N 1015 от 24 декабря 2008 г «Об утверждении правил участия объединений работодателей в разработке и реализации государственной политики в области профессионального образования». С 2010 года в стране реализуются федеральные государственные образовательные стандарты профессионального образования нового поколения. Работодатели получили реальную возможность участвовать в формировании и осуществлении государственной политики в области профессионального образования.

И сегодня стоит задача создания и отработки конструктивных механизмов, повышающих эффективность и снижающих издержки (временные, финансовые, человеческие и др.) процесса подготовки и использования профессиональных кадров. В федеральном законе «Об образовании в Российской Федерации» работодатели названы в числе участников образовательного процесса [1], в федеральных государственных

НОО «Профессиональная наука» использует Creative Commons Attribution (CC BY 4.0): лицензию на опубликованные материалы - https://creativecommons.org/licenses/by/4.0/deed.ru|

образовательных стандартах представлены указания относительно учета мнения работодателей по оценке качества образования. То есть сейчас практика участия работодателей в образовательной деятельности учебных заведений расширяется [13].

Поэтому в АУ «Ханты-Мансийский технолого-педагогический колледж» был разработан и реализован «Совместный с работодателями проект сетевого взаимодействия по подготовке специалистов в многоуровневом, многопрофильном образовательном учреждении», основной идеей которого стало управление образовательным процессом на основе постоянного взаимодействия с работодателями, в совместной разработке, апробации и внедрении механизмов качественной профессиональной подготовки выпускников.

Целью проекта стало создание модели взаимодействия колледжа и работодателей для обеспечения качественной профессиональной подготовки и повышения конкурентоспособности выпускников на рынке труда.

Задачи проекта:

1. Обобщение наиболее эффективных практик взаимодействия с работодателями, существующих в Ханты-Мансийском технолого-педагогическом колледже.
2. Создание модели сетевого взаимодействия колледжа с работодателями для обеспечения эффективной профессиональной подготовки, трудоустройства и адаптации к рынку труда студентов.

Актуальность проекта заключается:

1. В создании механизма взаимодействия с работодателями для обеспечения более совершенного построения и структурирования содержания программ подготовки специалистов среднего звена и квалифицированных рабочих и служащих;

НОО «Профессиональная наука» использует Creative Commons Attribution (CC BY 4.0): лицензию на опубликованные материалы - https://creativecommons.org/licenses/by/4.0/deed.ru|

2. В создании совместно с работодателями инновационной педагогической модели, позволяющей профессионально определить и более полно раскрыть потенциал личности студента, дающей ему возможность на практике приобрести важные личностные профессионально значимые качества и позволяющей обеспечить конкурентоспособность на рынке труда;
3. В коллективном управлении инновационным образовательным процессом на основе постоянного взаимодействия с работодателями, в совместной разработке, апробации и внедрении механизмов качественной профессиональной подготовки выпускников.

Место реализации проекта: Автономное учреждение профессионального образования Ханты-Мансийского автономного округа – Югры «Ханты-Мансийский технолого-педагогический колледж» – одно из старейших учебных заведений автономного округа. Колледж интегрирован в региональное образовательное пространство Югры и реализует разноуровневые профильные образовательные программы для различных категорий обучаемых. С 2010 года потребителями образовательных услуг колледжа является более двух тысяч человек по очной форме обучения и более 800 человек по заочной. Ежегодно колледж выпускает более 500 специалистов. Сегодня колледж можно охарактеризовать как динамичное, стремительно развивающееся учебное заведение с постоянно укрепляемой материально-технической и информационной инфраструктурой, сложившейся системой обновления и роста кадрового потенциала, системой сетевого взаимодействия с работодателями, отвечающей современным требованиям рынка труда.

В настоящее время в образовательном учреждении реализуется 39 основных профессиональных образовательных программ среднего профессионального образования. Многоуровневость образовательной организации обеспечивается тем, что из 39 образовательных программ 12 - программ подготовки квалифицированных рабочих, служащих, 27 - программ

НОО «Профессиональная наука» использует Creative Commons Attribution (CC BY 4.0): лицензию на опубликованные материалы - https://creativecommons.org/licenses/by/4.0/deed.ru|

подготовки специалистов среднего звена. При этом в колледже существует большое количество направлений подготовки (технические, гуманитарные, социальные, педагогические, экономические, экологические, сервисные, программы культуры и искусства и др. программы), что обеспечивает многопрофильность Ханты-Мансийского технолого-педагогического колледжа.

Своевременность проекта обусловлена необходимостью постоянного выявления изменений, происходящих в технологии производства и организации труда, и необходимостью определения потребностей округа в дополнительных профессиональных компетенциях.

Удовлетворение требований производства и сферы услуг в квалифицированных работниках, неудовлетворенность работодателей уровнем подготовки выпускников учебных заведений и сложности самих выпускников с трудоустройством, обусловили необходимость реализации данного проекта в колледже. Потребители образовательных услуг хотят быть уверены в качественном удовлетворении своих запросов.

В ходе реализации проекта в период с 2012-2016 гг. в число социальных партнеров колледжа вошли такие крупные организации, как ОАО «Ханты-Мансийский банк», Почта России, БУ «Окружная клиническая больница», ООО «Северречфлот», ООО «Северавтодор», ОАО «Автотранспортное предприятие» г. Ханты-Мансийска, предприятия общественного питания города, дошкольные образовательные учреждения, гостиничные комплексы, туристические агентства и мн. др.

Направления работы по проекту:

1. Организация практического обучения (производственной практики) студентов на реальных рабочих местах в организациях и предприятиях различных форм собственности.

Производственная практика, имеет ряд важных аспектов, кроме

НОО «Профессиональная наука» использует Creative Commons Attribution (CC BY 4.0): лицензию на опубликованные материалы - https://creativecommons.org/licenses/by/4.0/deed.ru|

закрепления полученных технологических знаний. Именно производственная практика дает молодому человеку возможность войти в производственный коллектив, правильно себя в нем позиционировать, научиться выполнять приказы, подчиняться правилам трудового распорядка, получить дополнительную информацию о рынке востребованных компетенций и рынке профессий, понять, в каком направлении нужно углублять знания, получаемые в колледже. Повышение уровня профессиональной адаптации студентов, развитие у будущих работников профессионально значимых качеств личности не менее важны для профессионального становления, чем теоретические знания[9].

По итогам практики студенты составляют отчеты, в качестве приложения к которым предоставляют графические, фото-, аудио-, видеоматериалы, аттестация по практике проходит в виде дифференцированного зачета.

Удачным был опыт проведения в рамках проекта круглых столов и конференций по итогам производственной практики, на которых обсуждались вопросы трудоустройства, успешного прохождения собеседования, адаптации в первые месяцы работы. Представители работодателей оценивали практикантов и молодых специалистов, делали некоторые замечания, отмечали и положительные стороны выпускников колледжа. Совместная работа на круглых столах позволила принять следующие решения:

1) При организации практик желательно, чтобы среди организаций, предоставляющих практику студентам колледжа, постепенно возрастало количество тех, где впоследствии выпускники реально находят работу.
2) Перед заключением договора о практике пригласившая на практику организация должна предоставить конкретный перечень форм деятельности, которые будут осуществлять студенты. Наполнение и соблюдение этого перечня должно контролироваться руководителем

НОО «Профессиональная наука» использует Creative Commons Attribution (CC BY 4.0): лицензию на опубликованные материалы - https://creativecommons.org/licenses/by/4.0/deed.ru|

практики, что позволит избежать выполнения студентами в качестве практики курьерских и прочих неквалифицированных работ.

3) Должно постепенно осуществляться сближение компетенций, запрашиваемых реальными работодателями, предлагающими практику студентам, и компетенций, развиваемых в рамках образовательного процесса. Это означает, что а) утвержденная программа практики должна четко указывать, какие именно компетенции будут приобретены или развиты студентами благодаря практике, б) реальные работодатели должны предлагать собственные запросы относительно того, какие именно компетенции приходящих к ним на работу специалистов их интересуют.

2. Определение требований к качеству подготовки специалистов.

Федеральный закон Российской Федерации "О внесении изменений в отдельные законодательные акты Российской Федерации в целях предоставления объединениям работодателей права участвовать в разработке и реализации государственной политики в области профессионального образования» [2] закрепил, как необходимое условие, учет требований работодателей при разработке ФГОС профессионального образования (ФГОС ПО) нового поколения. Основные профессиональные образовательные программы, разработанные на основе ФГОС ПО нового поколения, должны учитывать и требования работодателей к профессиональной квалификации выпускников/работников. В настоящее время в федеральных государственных образовательных стандартах (ФГОС) НПО и СПО нового поколения существует вариативная часть. Ее разработка должна осуществляться образовательной организацией при тесном сотрудничестве с работодателями, для которых осуществляется подготовка квалифицированных кадров. Вариативная часть призвана учитывать региональные или корпоративные потребности в подготовке кадров [6, 7].

НОО «Профессиональная наука» использует Creative Commons Attribution (CC BY 4.0): лицензию на опубликованные материалы - https://creativecommons.org/licenses/by/4.0/deed.ru|

Для разработки качественных современных программ профессионального образования учитываются данные профессиональных стандартов либо результаты исследований видов профессиональной деятельности соответствующих профессий и специальностей (через проведение опросов работодателей, представляющих производство, использующее современные технологии, оборудование, системы организации труда).

Работодатели привлекаются для рецензирования учебно-программной документации образовательных программ, учебных планов, рабочих программ профессиональных модулей, комплектов оценочных средств и контрольно-измерительных материалов, дают экспертные заключения о фонде оценочных средств итоговой Государственной аттестации выпускников. Специалисты-практики привлекаются в качестве председателей государственных аттестационных комиссий, принимают государственный экзамен по направлению подготовки и защите выпускных квалификационных работ. Работодатели участвуют в квалификационных экзаменах по профессиональным модулям, оценивают предметные компетенции студентов.

3. Расширение спектра образовательных услуг, востребованных на рынке труда, организация курсов повышения квалификации и переподготовки по заявкам работодателей.

Наряду с основными специальностями в колледже существует широкий спектр дополнительных образовательных услуг: 70 направлений профессиональной подготовки и дополнительного профессионального образования, включая профессиональную переподготовку и повышение квалификации специалистов по реализуемым специальностям колледжа. Получение рабочих профессий дополнительно к основной специальности помогает выпускникам в дальнейшем трудоустройстве.

Тесное сотрудничество с Ассамблеей КМНС Думы ХМАО-Югры, Молодежной организацией обско-угорских народов, Обско-угорским

НОО «Профессиональная наука» использует Creative Commons Attribution (CC BY 4.0): лицензию на опубликованные материалы - https://creativecommons.org/licenses/by/4.0/deed.ru|

институтом прикладных исследований и разработок, государственной библиотекой Югры, музеем под открытым небом «Торум Маа», галереей-мастерской Г.С. Райшева, Дом-музей Игошева, Югорским государственным университетом, Центром занятости ХМАО-Югры позволило выявить основные вакансии в сельской местности, городах (желаемые места трудоустройства выпускников из числа малочисленных народов Севера) и обеспечить обучение по дополнительным программам.

Для потребителей г. Ханты-Мансийска и округа в колледже разработаны и реализуются программы повышения квалификации и профессиональной переподготовки (опережающего обучения), которые являются формой содействия в переподготовке работников в условиях экономического кризиса.

4. Проведение представителями работодателей - специалистами-практиками - учебных занятий для студентов.

Работодатели активно взаимодействуют с колледжем в реализации образовательных программ, как на стадии разработки учебных курсов, так и в процессах формирования предметных компетенций (привлекаются к проведению спецкурсов, проводят мастер-классы и семинары, практические занятия др.)

Вопрос о привлечении практиков-работодателей к ведению занятий в рамках образовательной программы, несмотря на то, что это напрямую рекомендуется государственными стандартами, связан с определенными трудностями. В зависимости от необходимости и возможности оплаты приглашение работодателей может быть включено или в теоретическую, или в практическую часть обучения студентов. В отдельных образовательных программах это может быть частью курса «Введение в специальность».

Между колледжем и организациями – заказчиками кадров, службами занятости населения заключаются договоры о сотрудничестве. Предметом договора может быть подготовка конкретных специалистов нужного профиля и

НОО «Профессиональная наука» использует Creative Commons Attribution (CC BY 4.0): лицензию на опубликованные материалы - https://creativecommons.org/licenses/by/4.0/deed.ru|

квалификации. При этом учебное заведение обязуется формировать образовательную программу с учетом требований работодателей (в рамках государственного образовательного стандарта). Например, с 2014 года «под заказ» Почты России в нашем колледже начали готовить профессию «оператор связи», при этом работодатели участвовали и в материально-техническом обеспечении профессии (оборудовании мастерских и рабочих мест) и в предоставлении мест практик и наставников, способных обучить будущих операторов связи. Образовательная организация предоставила возможность провести на базе колледжа окружной конкурс «Лучший начальник отделения почтовой связи», классные часы со студентами посещали представители Управления федеральной почтовой службы Югры, директор Управления неоднократно рассказывал через средства массовой информации об актуальности и перспективах данной профессии.

5. Участие работодателей в научно-практических конференциях, мастер-классах, деловых играх, круглых столах и др.

Ведущие преподаватели по профессии или специальности организуют для студентов встречи с выпускниками, экскурсии на предприятия и другие открытые мероприятия с привлечением работодателей. Всего в рамках реализации данного проекта проведено 48 открытых мероприятий: круглые столы, конференции по практике, мастер-классы, конкурсы профессионального мастерства и др. В этих встречах приняли участие около 100 представителей различных организаций города и округа, в том числе руководители организаций и структурных подразделений, главные специалисты, старшие инженеры, владельцы собственных малых предприятий, бывшие выпускники колледжа.

6. Стажировка преподавателей и мастеров производственного обучения на реальных рабочих местах.

НОО «Профессиональная наука» использует Creative Commons Attribution (CC BY 4.0): лицензию на опубликованные материалы - https://creativecommons.org/licenses/by/4.0/deed.ru|

Федеральные государственные образовательные стандарты среднего профессионального образования обязывают преподавателей и мастеров производственного обучения, отвечающих за освоение обучающимся профессионального цикла иметь опыт деятельности в организациях соответствующей профессиональной сферы. Эти преподаватели и мастера производственного обучения должны проходить стажировку в профильных организациях не реже 1 раза в 3 года.

В соответствии с приказом № 227 от 24.12.2012 года Федерального государственного автономного учреждения «Федеральный институт развития образования» колледж являлся экспериментальной площадкой. На основании соглашения о создании экспериментальной площадки ФГАУ «ФИРО» на базе колледжа осуществляется экспериментальная работа по теме «Организационно-педагогические условия и технология функционирования регионального многопрофильного базового центра по организации стажировок преподавателей и мастеров производственного обучения».

7. Совершенствование системы трудоустройства выпускников колледжа, в том числе содействие их временной занятости.

В целях совершенствования системы трудоустройства в рамках проекта и соглашений о сотрудничестве в области содействия занятости выпускников с предприятиями и организациями города Ханты-Мансийска в колледже проводились различные мероприятия, такие как подготовка выпускников к собеседованию с работодателем (составление резюме, знакомство со структурой собеседования и примерными вопросами), организация для студентов открытых мероприятий с привлечением работодателей (мастер-классов, конкурсов профессионального мастерства, проведения пробных собеседований, участия в Днях открытых дверей, лекториях, семинарах работодателей), организация работы Студенческого кадрового агентства и др.

НОО «Профессиональная наука» использует Creative Commons Attribution (CC BY 4.0): лицензию на опубликованные материалы - https://creativecommons.org/licenses/by/4.0/deed.ru|

8. Учреждение работодателями именных стипендий, грантов.

Ряд крупных организаций города (ОАО «Ханты-Мансийский банк», ОАО «Северречфлот», ОАО КСК «Югория») участвуют в назначении для лучших студентов специальных стипендий.

Таким образом, реализация проекта позволила разработать модель взаимодействия колледжа с работодателями, позволяющую направлять обучение на освоение компетенций, востребованных на региональном рынке труда, что существенно повышает возможности трудоустройства выпускников в изменяющихся условиях рынка (Таблица 1).

Таблица 1

Модель взаимодействия колледжа с работодателями

№ п/п	Направление работы	Колледж	Работодатели
1.	Организация практического обучения (производственной практики) студентов на реальных рабочих местах в организациях и предприятиях различных форм собственности	–разработка программ практики; –осуществление общего руководства практикой; –проведение конференций по итогам практики	–предоставление студентам мест прохождения практики; –осуществление руководства практикой на рабочих местах
2.	Определение требований к качеству подготовки специалистов	–разработка инструментария определения требований работодателей к качеству подготовки специалистов; –обобщение и формализация полученных результатов опроса работодателей; –организация проведения итоговой государственной аттестации; –организация проведения квалификационных экзаменов	–определение требований к качеству подготовки специалистов; –экспертиза основных образовательных программ, учебно-программной документации; –участие в итоговой государственной аттестации; –участие в квалификационных экзаменах; –участие в сертификации квалификаций

НОО «Профессиональная наука» использует Creative Commons Attribution (CC BY 4.0): лицензию на опубликованные материалы - https://creativecommons.org/licenses/by/4.0/deed.ru|

№ п/п	Направление работы	Колледж	Работодатели
			выпускников; –участие в профессиональной общественной аккредитации
3.	Расширение спектра образовательных услуг, востребованных на рынке труда, организация курсов повышения квалификации и переподготовки по заявкам работодателей	–определение направлений дополнительной подготовки по итогам опроса работодателей; –разработка и реализация программ дополнительного профессионального образования (повышения квалификации и профессиональной переподготовки) для потребителей г. Ханты-Мансийска и округа	–определение дополнительных требований к качеству подготовки специалистов; –потребление образовательных услуг, предоставляемых колледжем
4.	Проведение представителями работодателей - специалистами-практиками - учебных занятий для студентов	–заключение договоров о сотрудничестве; – формирование образовательной программы с учетом требований работодателя к подготовке конкретных специалистов; –организация проведения работодателями учебных занятий	–заключение договоров о сотрудничестве (о подготовке конкретных специалистов нужного профиля и квалификации); –проведение учебных занятий для студентов (спецкурсов, мастер-классов, занятий учебной практики)
5.	Участие работодателей в научно-практических конференциях, мастер-классах, деловых играх, круглых столах и др.	–организация совместных мероприятий (профориентационных, адаптационных, научно-практических конференций, круглых столов и т.п.)	–участие в совместных мероприятиях;
6.	Стажировка преподавателей и мастеров производственного обучения на реальных рабочих местах	–организация стажировки на предприятиях для преподавателей и мастеров производственного обучения	–предоставление мест для стажировки на предприятиях
7.	Совершенствование системы трудоустройства выпускников колледжа, в том числе содействие	–организация работы кадрового агентства колледжа; –заключение договоров о сотрудничестве в области	–участие в мероприятиях, направленных на совершенствование системы трудоустройства выпускников и

НОО «Профессиональная наука» использует Creative Commons Attribution (CC BY 4.0): лицензию на опубликованные материалы - https://creativecommons.org/licenses/by/4.0/deed.ru|

№ п/п	Направление работы	Колледж	Работодатели
	их временной занятости	трудоустройства выпускников и содействия временной занятости студентов; –организация мероприятий, направленных на совершенствование системы трудоустройства выпускников и содействие их временной занятости; –проведение мониторинга трудоустройства выпускников	содействия их временной занятости; – предоставление рабочих мест выпускникам; –предоставление временных рабочих мест студентам колледжа
8.	Учреждение работодателями именных стипендий, грантов	–организация и подготовка студентов для участия в конкурсах на получение специальной стипендии	–учреждение именных стипендий, грантов

Происходящая реформа профессионального образования предполагает тесную взаимосвязь между организацией образования и будущим трудоустройством выпускников. Образовательным организациям предлагается активно вовлекать работодателей в преподавание, увеличивать объемы студенческих практик, осуществлять мониторинг рынка труда на предмет востребованности тех или иных профессий [2].

Идеология современной образовательной системы Российской Федерации включает в себя идею гуманизации профессионального образования, которая может быть рассмотрена как его переориентация на личностную направленность, как процесс и результат профессионального развития и самоутверждения личности, средства ее социальной устойчивости и социальной защиты в условиях рыночных отношений. Из идеи гуманизации вытекает главная цель профессионального образования на уровне экономики и производства – удовлетворение текущих и перспективных потребностей производства, экономики, культуры, социальной сферы в квалифицированных специалистах. Одним из эффективных способов достижения данной цели

НОО «Профессиональная наука» использует Creative Commons Attribution (CC BY 4.0): лицензию на опубликованные материалы - https://creativecommons.org/licenses/by/4.0/deed.ru|

является организация всестороннего партнерства - согласованность в действиях всех заинтересованных сторон: учреждений начального и среднего профессионального образования, органов власти, работодателей и самих обучающихся с целью удовлетворения потребностей каждой стороны. Это означает, в том числе, и развитие сетевого взаимодействия на различных уровнях системы образования.

Реализация проекта взаимодействия колледжа с работодателями позволит в перспективе проводить своевременную коррекцию содержания образовательных программ, вводить требования работодателей, формировать дисциплины и междисциплинарные курсы регионального компонента действующих ФГОС СПО.

Библиографический список

1. Федеральный закон от 29.12.2012 N 273-ФЗ (ред. от 30.12.2015) «Об образовании в Российской Федерации" [Эл. ресурс] - https://www.consultant.ru/document/cons_doc_LAW_140174/
2. Федеральный закон Российской Федерации от 1 декабря 2007 г. N 307-ФЗ "О внесении изменений в отдельные законодательные акты Российской Федерации в целях предоставления объединениям работодателей права участвовать в разработке и реализации государственной политики в области профессионального образования» (С изменениями и дополнениями от: 29 декабря 2012 г.) [Эл. ресурс] - http://base.garant.ru/192328/.
3. Постановление Правительства РФ от 24 декабря 2008 г. N 1015 "Об утверждении Правил участия объединений работодателей в разработке и реализации государственной политики в области профессионального образования" (утратило силу) [Электронный ресурс] – http://base.garant.ru/194646/.

НОО «Профессиональная наука» использует Creative Commons Attribution (CC BY 4.0): лицензию на опубликованные материалы - https://creativecommons.org/licenses/by/4.0/deed.ru|

4. Постановление Правительства РФ от 10 февраля 2014 г. N 92 "Об утверждении Правил участия объединений работодателей в мониторинге и прогнозировании потребностей экономики в квалифицированных кадрах, а также в разработке и реализации государственной политики в области среднего профессионального образования и высшего образования" [Эл. ресурс] - http://base.garant.ru/70587152/#text.
5. Концепция действий на рынке труда на 2008-2010 годы (одобрена распоряжением Правительства Российской Федерации от 15 августа 2008 г., № 1193-р) [Электронный ресурс] -: http://www.garant.ru/products/ipo/prime/doc/93734/.
6. Рекомендации по учету требований работодателей к профессиональным квалификациям работников при разработке профессиональных образовательных программ / И.А. Волошина, Е.Ю. Есенина, П.Н. Новиков, О.Д. Прянишникова - М.: Национальное агентство развития квалификаций, 2010.- 61 с.
7. Разъяснения разработчикам основных профессиональных образовательных программ о порядке реализации федеральных государственных образовательных стандартов начального и среднего профессионального образования [Эл. ресурс] - http://www.firo.ru/wp-content/uploads/2010/04/P5_razyasnenia-razrabotchikam.doc.
8. Инновационные формы практического обучения и сотрудничества работодателей и профессиональных образовательных организаций / Борисова Г.В., Менькова С.В., Пермяков О.Е., Шадрина В.А. — Санкт-Петербург, 2014.
9. Участие работодателей в реализации образовательных программ и внешней оценке результатов обучения (По результатам внешних оценок качества, проведенных АККОРК в 2007 - 2011 годах) [Электронный ресурс]/

НОО «Профессиональная наука» использует Creative Commons Attribution (CC BY 4.0): лицензию на опубликованные материалы - https://creativecommons.org/licenses/by/4.0/deed.ru|

Агентство по общественному контролю качества образования и развития карьеры (АККОРК). – М.:АККОРК, 2012. - http://www.akkork.ru/general/upload/rabotodatel.pdf.

10. Корягин А.М. Самопрезентация при устройстве на работу: Учебное пособие / Корягин А.М., Бариева К.Ю., Волконская И.В. – М.: АКАДЕМИЯ, 2012.
11. Лесникова Л.В. Электронное портфолио студента: методические рекомендации / Л.В. Лесникова, Е.В. Гаврилова, / ГОАУ ДПО ИРОСТ. - Катайск, 2012. – 38 с.
12. Григорова В.К. Формирование конкурентоспособной личности в условиях современного образования. // СПО. - 2013.- № 2.
13. Давыденко Т.М. Роль работодателей в процессе развития профессиональных компетенций студентов при реализации учебных и производственных практик / Давыденко Т.М., Пересыпкин А.П., Верзунова Л.В. // Современные проблемы науки и образования. – 2012. – № 2.

НОО «Профессиональная наука» использует Creative Commons Attribution (CC BY 4.0): лицензию на опубликованные материалы - https://creativecommons.org/licenses/by/4.0/deed.ru|

УДК 378

Столярова И.В. Управление обучением посредством педагогического контроля

Training Management Through Pedagogical Control

Столярова Ирина Викторовна
Российский государственный университет нефти и газа
(национальный исследовательский университет)
имени И.М. Губкина
Stolyarova Irina Viktorovna
Gubkin Russian State University of Oil and Gas
(National Research University)

Аннотация: В данной статье рассмотрены проблемы повышения эффективности и качества обучения. Выявлена и обоснована необходимость контроля как неотъемлемого элемента управления дидактическим процессом. На основе проведенного исследования автором сформулированы требования, соблюдение которых способствуют совершенствованию управления обучением посредством педагогического контроля.

Ключевые слова: педагогический контроль, управление дидактическим процессом, качество обучения.

Abstract: This article deals with the problem of increasing the efficiency and quality of education. It reveals the necessity of monitoring as an integral part of didactic process control. The author formulates the requirements that contribute to the improvement of education management by pedagogical control.

Keywords: pedagogical supervision, management of the didactic process, the quality of teaching.

Повышение эффективности и качества обучения может быть успешным лишь при опоре на общую теорию управления и психолого-педагогическую теорию обучения. Применительно к педагогическому управлению процессом обучения можно выделить пять составляющих функционального состава управления обучением: 1) определение цели управления; 2) определение исходного состояния управляемого процесса; 3) выработка программы воздействий, предусматривающая основные переходные состояния процесса; 4) получение по определенной системе параметров информации о состоянии управляемого процесса, т.е. обеспечение систематической обратной связи, контроля; 5) обеспечение переработки информации, полученной по каналу

НОО «Профессиональная наука» использует Creative Commons Attribution (CC BY 4.0): лицензию на опубликованные материалы - https://creativecommons.org/licenses/by/4.0/deed.ru|

обратной связи, с целью выработки корректирующих (регулирующих) воздействий и их реализации.

Контроль является неотъемлемым элементом управления обучением. Однако выделение педагогического контроля в самостоятельный этап носит условный характер, т.к. он органически связан со всеми другими функциями управления, и его существенные характеристики не могут быть полно и адекватно раскрыты вне соотнесения с другими звеньями, составляющими процесс управления.

Наиболее очевидной представляется связь педагогического контроля с **целями** и задачами обучения, т.к. только результаты контроля могут свидетельствовать о достижении целей обучения. Цели и задачи обучения обычно фиксируются в учебных планах и рабочих программах и являются исходной основой контроля. Педагогический контроль ориентирован на программы и планы, текущие и перспективные, он полностью согласуется с требованиями к знаниям, умениям и навыкам, предъявляемыми к обучаемым на различных этапах учебного процесса. Полная согласованность педагогического контроля с учебными планами и программами делает процесс обучения целенаправленным. Педагогический контроль имеет место везде, где фактическое сравнивается с намеченным, и главная задача контроля сводится к уменьшению разницы между ними.

Наиболее важной для управления обучением является информация о прошлом и текущем состоянии обученности, что обуславливает контроль готовности к овладению деятельностью, предваряющий учебный процесс. Предварительный контроль при обучении определяет **исходное состояние** познавательной деятельности, для чего производится диагностика общего уровня развития обучаемых и устанавливается степень готовности их к обучению на данном этапе или к изучению данного предмета. Предварительный контроль дает точный анализ уровня сформированности

НОО «Профессиональная наука» использует Creative Commons Attribution (CC BY 4.0): лицензию на опубликованные материалы - https://creativecommons.org/licenses/by/4.0/deed.ru|

знаний, навыков и умений и понимание мотива и назначения предстоящей деятельности, позволяет классифицировать контингент обучаемых по уровню знаний с целью формирования учебных групп.

Контроль также необходим для рационального **планирования** учебного процесса, он также важен на этапе **прогнозирования**, которое заключается в предсказании дальних и ближних результатов обучения в определенных условиях его осуществления. Прогнозирование связано, с одной стороны, с предвидением событий, т.е. определением перспектив изменений в самой системе, с другой стороны – с оценкой ожидаемых последствий. Прогноз или ожидаемый результат, построенный на основе полученных предварительных результатов контроля, выполняет нормативную функцию и становится элементом педагогического контроля. Целенаправленная организация обучения посредством включения контроля, взаимоконтроля и самоконтроля в общий контекст совместной учебной деятельности ведут к повышению эффективности управления и, следовательно, успешности обучения.

Обратная связь в учебном процессе рассматривается как информация о состоянии управляемой системы, поступающая в управляющую систему, и предполагает проверку и оценку фактических результатов обучения в разные интервалы времени. Задача обратной связи заключается в информировании обучающего о наличии или отсутствии у обучаемых знаний учебного материала и о ходе формирования навыков и умений. Функцию обратной связи в учебном процессе выполняет педагогический контроль, одной из основных целей которого является установление степени совпадения результатов обучения с образцом, заданным целью обучения. Поскольку в учебном процессе различают промежуточные и конечные цели обучения, то, следовательно, контроль должен осуществляться в течение всего обучения, по промежуточным результатам, по конечным результатам. Соответственно, в дидактическом процессе необходимо осуществлять текущий, тематический и

НОО «Профессиональная наука» использует Creative Commons Attribution (CC BY 4.0): лицензию на опубликованные материалы - https://creativecommons.org/licenses/by/4.0/deed.ru|

итоговый контроль, задачи, содержание и приемы которого имеют свои специфические черты, вытекающие непосредственно из содержания и задач обучения.

С контрольной функцией управления обучением тесно связан этап **коррекции**, под которым понимают процесс предупреждения и устранения возможных или фактических нежелательных отклонений от заданных целей, сохранение в допустимых пределах параметров полезного результата. Конкретное содержание корректирующих воздействий определяется, в первую очередь, характером сведений о процессе обучения, полученных посредством педагогического контроля. Коррекция невозможна без выявления результатов учебной деятельности, только благодаря контролю (самоконтролю) открывается возможность каждому участнику педагогического процесса корректировать свое последующее поведение. В том случае, когда имеют место отклонения в ходе процесса обучения под влиянием тех или иных воздействий на него, производится коррекция программы на основе анализа выявленных ошибок и в соответствии с характером отклонения.

Так, изучение роли и места педагогического контроля в управлении обучением и осуществление опытно-экспериментального исследования проблем педагогического контроля в обучении позволили сформулировать **требования**, соблюдение которых способствуют совершенствованию управления обучением посредством педагогического контроля:

-выявление степени соответствия полученных результатов поставленным целям обучения, а также оценка степени этого соответствия должны осуществляться посредством реализации в учебном процессе научно-обоснованной комплексной системы педагогического контроля;

-рациональное планирование и прогнозирование результатов обучения предполагает определение исходного состояния учебно-познавательной

НОО «Профессиональная наука» использует Creative Commons Attribution (CC BY 4.0): лицензию на опубликованные материалы - https://creativecommons.org/licenses/by/4.0/deed.ru|

деятельности обучаемых, что обеспечивается проведением предварительного контроля до начала обучения;

-организация обучения и принятие обоснованных решений должно быть обеспечено непрерывным сбором достоверной информации, ее накоплением и оперативной обработкой, что предполагает регулярное проведение контрольных мероприятий в течение всего курса обучения (текущий, тематический, рубежный контроль);

-коррекция процесса обучения возможна на основе анализа результатов учебно-познавательной деятельности, полученных в результате педагогического контроля.

С позиции совершенствования управления учебно-познавательной деятельностью обучаемых необходимо оптимизировать прежние и создавать новые средства педагогического контроля, разрабатывать конкретные усовершенствованные методики планирования, организации и проведения педагогического контроля, отражающие последовательность и индивидуализацию процесса обучения. Необходимо управление дидактическим процессом, основанное на всестороннем учете закономерностей и принципов педагогического контроля.

Таким образом, педагогический контроль – важный и необходимый элемент на каждом этапе управления обучением, позволяющий обучающему управлять учебно-познавательной деятельностью обучаемых. Совершенствование управления обучением посредством педагогического контроля представляет собой специально осуществляемую деятельность, направленную на повышение качества учебного процесса и способствующую рациональной организации и активизации как отдельных учебных действий обучаемого, так и их учебно-познавательной деятельности в целом. Повышение эффективности педагогического контроля представляет собой

НОО «Профессиональная наука» использует Creative Commons Attribution (CC BY 4.0): лицензию на опубликованные материалы - https://creativecommons.org/licenses/by/4.0/deed.ru|

актуальную педагогическую проблему, которая может быть разрешена при соблюдении в учебном процессе комплекса дидактических условий.

НОО «Профессиональная наука» использует Creative Commons Attribution (CC BY 4.0): лицензию на опубликованные материалы - https://creativecommons.org/licenses/by/4.0/deed.ru|

СЕКЦИЯ 3. ПРАКТИКА И ОПЫТ ПЕДАГОГИЧЕСКОЙ ДЕЯТЕЛЬНОСТИ

УДК 159.922.7

Бердюгина А.С., Обухова Н.В. Содержательный аспект изучения психомоторной сферы у детей со стёртой формой дизартрии

The substantial aspect of the study of psychomotor sphere in children with obliterated form of dysarthria

Бердюгина Алина Сергеевна,
учитель-логопед, МБДОУ №77, УрГПУ ИСО
Екатеринбург
Обухова Нина Владимировна
к.п.н., доцент, УрГПУ ИСО
Екатеринбург
Berdyugina Alina Sergeevna,
teacher, speech therapist, MBDOU №77, Urals State Pedagogical University ISO
Ekaterinburg
Obuhova Nina Vladimirovna
Ph.D., Associate Professor, Urals State Pedagogical University ISO
Ekaterinburg

Аннотация. актуальность статьи определена тем, что в логопедической практике стертая форма дизартрии – одно из самых распространенных нарушений произносительной стороны речи.

Ключевые слова: дизартрия, психимоторная сфера, логопедия

Abstract: relevant articles identified by the fact that in the speech therapy practice erased form of dysarthria - one of the most common disorders articulatory aspect of speech

Keywords: dysarthria, psihimotornaya sphere, speech therapy

Стёртая форма дизартрии – речевая патология, проявляющаяся в расстройствах фонетического, просодического компонентов речевой функциональной системы, возникающая вследствие невыраженного микроорганического поражения головного мозга.

В логопедической практике стертая форма дизартрии – одно из самых распространенных нарушений произносительной стороны речи.

Исследование психомоторных и речевых функций у детей со стертой формой дизартрии проводилось на базе МБДОУ «Детский сад №8» г.

НОО «Профессиональная наука» использует Creative Commons Attribution (CC BY 4.0): лицензию на опубликованные материалы - https://creativecommons.org/licenses/by/4.0/deed.ru|

Екатеринбурга. В эксперименте принимали участие 10 детей, в возрасте 6-7 лет, с логопедическим заключением: фонетико-фонематическое недоразвитие речи, обусловленное стертой формой дизартрии.

Целью данного эксперимента явилось изучение психомоторных и речевых нарушений у детей подготовительного дошкольного возраста со стёртой формой дизартрии.

Неврологическая симптоматика у детей с дизартрией чаще всего проявляет себя в виде двигательных нарушений. Исследование психомоторных функций проводилось по методике Н.М.Трубниковой «Структура и содержание речевой карты» 1998г. включало в себя:

-*обследование состояния общей моторики*

- *дополнительное обследование общей моторики* направленное на: исследование центра тяжести, исследование способности выполнять основные движения, исследование амплитуды движения, исследование силы движений рук, исследование длительности движения, исследование способности ускорять и замедлять движение);

Разработанные нами тестовые задания, позволяют более полно изучить общемоторную сферу обследуемых детей и рассмотреть органическое движение, как способность перемещаться во времени и пространстве.

В логопедической практике имеет смысл учитывать данные показатели, ориентированные на возрастную норму детей дошкольного возраста, что позволит раскрыть первопричину, тяжесть и структуру речевого дефекта.

- *обследование произвольной моторики пальцев рук;*

- *обследование моторики органов артикуляционного аппарата.*

Обследовав все психомоторные функции, у детей выявлены стёртые «мозаичные» нарушения в общей, мелкой и артикуляционной моторике, следовательно, у детей страдает моторная сфера по всем показателям, (традиционно считается, что у детей со стертой формой дизартрии в большей

НОО «Профессиональная наука» использует Creative Commons Attribution (CC BY 4.0): лицензию на опубликованные материалы - https://creativecommons.org/licenses/by/4.0/deed.ru|

степени поражена артикуляционная моторика). Выявить нарушения общей моторики возможно только при полном и тщательном обследовании.

Средние баллы состояния общей моторики в дополнительном обследовании ниже средних баллов общей моторики в общем обследовании. Что доказывает более высокий уровень валидности дополнительной методики по обследованию общей моторики.

Таким образом, предложенные нами диагностические критерии обследования общей моторики имеют право на существование в сочетании с традиционными, и дают более углубленные представления о состоянии общемоторной сферы.

Показатели состояния общей моторики существенно ниже, показателей моторики органов артикуляционного аппарата. Промежуточное положение между общей моторикой и моторикой органов артикуляционного аппарата занимает произвольная моторика пальцев рук. Таким образом, у детей со стёртой формой дизартрии развитие моторики органов артикуляционного аппарата осуществляется без наличия базового моторного уровня.

Исследование речевых функций проводилось по методике Н.М.Трубниковой «Структура и содержание речевой карты» 1998г и включало в себя углубленное изучение состояния: *звукопроизношения, просодической стороны речи, функций фонематического слуха и звукового анализа слова.*

Обследование показало, что у всех детей экспериментальной группы есть нарушения звукопроизношения, характер которых различен: мономорфные и полиморфные нарушения, антропофонические и фонологические. Аудиторный анализ нарушений просодической стороны речи не выявил. Показатели состояния фонематических процессов (фонематического слуха и звукового анализа слова) существенно ниже, чем показатели состояния звукопроизношения. Таким образом, у детей со стёртой формой дизартрии

НОО «Профессиональная наука» использует Creative Commons Attribution (CC BY 4.0): лицензию на опубликованные материалы - https://creativecommons.org/licenses/by/4.0/deed.ru|

кроме нарушений звукопроизношения имеются более низкие, чем ожидалось, показатели развития фонематических процессов.

По дефектам звукопроизношения, в нашем исследовании зафиксировано отсутствие детей с полиморфным антропофоническим (ПА) и полиморфным фонологическим (ПФ) дефектами звукопроизношения.

Выявлены дети:

- *с мономорфным антропофоническим дефектом звукопроизношения (МА)* – нарушена одна группа звуков (искажение, отсутствие) – 1 ребенок;

- *с мономорфным фонологическим дефектом звукопроизношения (МФ)* – нарушена одна группа звуков (замена, смешение) – 1 ребенок;

- *с мономорфным антропофоническим и фонологическим дефектом звукопроизношения (МАФ)* – нарушена одна группа звуков (искажение, отсутствие, замена и смешение) – 4 ребенка;

- с *полиморфным антропофоническим и фонологическим (ПАФ)* дефектами звукопроизношения – нарушено две и более групп звуков (искажение, отсутствие, замена и смешение) – 4 ребенка.

Следовательно, у детей с полиморфным антропофоническим и фонологическим (ПАФ) дефектом звукопроизношения выраженная степень нарушения по всем показателям.

Остальные выделенные нами группы дефектов звукопроизношения не имеют существенных отличий по всем показателям, поэтому коррекционная работа будет проводиться со всеми детьми по всем направлениям (общая моторика, мелкая моторика и артикуляционная моторика). Но у детей, относящихся к группе полиморфных антропофонических и фонологических (ПАФ), возможно замедленное формирование навыков и им требуется большее число повторов коррекционных упражнений.

НОО «Профессиональная наука» использует Creative Commons Attribution (CC BY 4.0): лицензию на опубликованные материалы - https://creativecommons.org/licenses/by/4.0/deed.ru|

Библиографический список

1. Архипова Е.Ф. Стертая дизартрия у детей. М.: Астрель, 2007. 331 с.

2. Бердюгина А. С., Маршалкин А. П., Обухова Н. В. Актуальные проблемы начального, дошкольного и специального образования в условиях модернизации. / А. С. Бердюгина, А. П. Маршалкин, Н. В. Обухова // Роль изучения психомоторной сферы в диагностике речевых нарушений: сб. ст. : в 1 ч. / гл. ред. Т. Ю. Макашина, О. Б. Широких. Коломна: ГСГУ. 2015. – Ч. 1. – С.263-267.

3. Трубникова Н. М. Практическая логопедия: Учебно - методическое пособие / УрГПУ. Екатеринбург. 2002.

4. Обухова Н.В. Формирование психомоторной сферы у младенцев с врожденной расщелиной губы и неба как педагогическое условие предупреждения недоразвития речи. Екатеринбург, УрГПУ. 2015. 154 с.

5. Верясова Т.В. Исследование моторного праксиса у дошкольников с нарушениями речи. Екатеринбург. 2000. 36 с.

6. Лопатина Л.В., Серебрякова Н.В. Преодоление речевых нарушений у дошкольников. Спб. : Союз. 2000. 192 с.

7. Кольцова М.М. Ребенок учится говорить. М. : Сов. Россия. 1973. 160 с.

8. Филатова И.А. Развитие пространственных представлений у дошкольников с нарушениями речи. М. : Национальный книжный центр. 2013. 48 с.

9. Рубенштейн С.Л. Основы общей психологии. Спб. : Питер. 2000.

10. Борозинец Н.М., Шеховцова Т.С. Логопедические технологии. Севастополь. 2008. 224 с.

НОО «Профессиональная наука» использует Creative Commons Attribution (CC BY 4.0): лицензию на опубликованные материалы - https://creativecommons.org/licenses/by/4.0/deed.ru|

УДК 159.954

Денисова В.А., Мамедова Л.В. Особенности воображения детей с нарушением интеллекта и его развитие в изобразительной деятельности

Features of the imagination of children with intellectual disabilities and its development in the graphic activity

Денисова Вера Александровна
Научный руководитель: Мамедова Л. В.**,**
кандидат педагогических наук, доцент
Технический институт (филиал)
государственного автономного образовательного
учреждения высшего образования
«Северо-Восточный федеральный
институт имени М.К. Аммосова», г. Нерюнгри
larisamamedova@yandex.ru
Denisova Vera Alexandrovna
Scientific director: Mamedova L.V.
Technical Institute (branch) of the State
Autonomous Educational Institution of Higher Professional Education
"North-Eastern Federal Institute of MK Ammosova "in Neryungri,

Аннотация: В данной статье рассмотрено развитие воображения у детей, имеющих нарушение интеллекта. Описаны специфические особенности, с учетом которых необходимо осуществлять учебно-воспитательный процесс. На основе анализа психологической и педагогической литературы представлены формы и методы развития воображения в изобразительной деятельности, которые используют педагоги в работе с детьми с нарушением интеллекта.

Ключевые слова: дети, воображение, нарушение интеллекта, развитие, изобразительная деятельность.

Abstract: This article deals with the development of imagination in children with intellectual disabilities. Describe specific features, taking into account that it is necessary to carry out the educational process. Based on the analysis of psychological and pedagogical literature are presented the forms and methods of development of imagination in expressive activity that use teachers to work with children with intellectual disabilities.

Keywords: children, imagination, intellectual disabilities, development, representational activities.

Хорошим фундаментом для здорового, успешного продолжения какой-либо деятельности человека является всесторонняя начальная подготовка и закрепление основных навыков и способностей ребенка. И развитие воображения играет в этом не маловажную роль, ведь при помощи

НОО «Профессиональная наука» использует Creative Commons Attribution (CC BY 4.0): лицензию на опубликованные материалы - https://creativecommons.org/licenses/by/4.0/deed.ru|

воображения у человека развивается мышление и память, раскрываются творческие способности и креативность, умение визуализировать свои цели, умение нестандартно подходить к решению жизненных задач и т.д.

На основе анализа психологической литературы можно отметить, что воображение — психический процесс, заключающийся в создании новых образов, идей, мыслей на основе имеющихся представлений, знаний, опыта.

Воображение – это когнитивный процесс, свойственный человеку и заключающийся в построении, то есть в образовании, удержании и воспроизведении, новых целостных образов предметов или явлений окружающего мира в отсутствии самих предметов или явлений [4].

Воображение развивается по тем же онтогенетическим законам, по которым идёт развитие всех психических процессов, возникает в процессе деятельности, является важным фактором деятельности, активизирует её. В свою очередь сама деятельность способствует развитию воображения.

Воображение для ребенка с нарушением интеллекта также имеет огромное значение. Для его воспитания, становления как личность, успешной деятельности, будь то учеба или работа, является значимым фактором то, каким образом, развиваются его психические функции.

У детей с нарушениями интеллекта из-за органических или функциональных нарушений, имевших место в раннем возрасте, воображение оказывается на низком уровне развития. У детей не сформированы как структурный, так и операционный компоненты воображения, имеются трудности в использовании образов памяти, восприятия, страдает целостность создания образов, речь не выполняет своей регулирующей функции.

Психологами установлено, что уровень развития воображения коррелирует со степенью тяжести нарушения.

Л.С. Выготский, О.П. Гаврилушкина, Л. В. Кузнецова, В.С. Мухина и другие отмечают, что воображение детей с нарушениями интеллекта протекает

НОО «Профессиональная наука» использует Creative Commons Attribution (CC BY 4.0): лицензию на опубликованные материалы - https://creativecommons.org/licenses/by/4.0/deed.ru|

по тем же общим законам, что и у нормально развивающихся детей. Однако имеются и специфические особенности, зависящие от причин и характера нарушений.

Воображение детей с нарушением интеллекта по сравнению с нормально развивающимися сверстниками имеет ряд специфических особенностей, с учетом которых необходимо осуществлять учебно-воспитательный процесс [3], а именно:

1. Нарушение самого механизма воображения. Такие особенности аналитико-синтетической деятельности детей, как недоступность самостоятельных обобщений, проблематичность группировки по новому признаку и другие, затрудняют и делают невозможным создание новых целостных образов. Кроме того, создание новых образов должно опираться на уже имеющиеся, сохранённые в памяти человека, чему препятствует такое свойство памяти детей с нарушением интеллекта, как непрочность сохранения.

2. Запаздывание формирования воображения. Становление воображения, как познавательного процесса, происходит параллельно с развитием наглядно - действенного мышления, опирающегося на непосредственное восприятие объектов окружающего мира и решение задач путём реальных, физических преобразований с ними. Трудности выполнения этих преобразований проявляются уже в период раннего детства во время игры и говорят о задержке возникновения воображения.

3. Качественное недоразвитие воображения. Объяснением этой особенности может послужить очевидность взаимосвязи воображения с мышлением и патологическое формирование последнего. Замедленное и аномальное формированием мышления в понятиях, свойственное детям рассматриваемой категории, мешает им отвлечься от конкретного, буквального значения слова и приводит к затруднениям формирования новых образов.

НОО «Профессиональная наука» использует Creative Commons Attribution (CC BY 4.0): лицензию на опубликованные материалы - https://creativecommons.org/licenses/by/4.0/deed.ru|

Примером может служить недостаточное понимание учащимися метафор, переносного значения слова, символических выражений [4].

Боровик О.В. в работе с детьми с нарушениями интеллекта отмечает специфические особенности, такие как: недостатки зрительно-двигательной координации; узость объема восприятия, а так же его фрагментарность, замедленность и недифференцированность, расплывчатость образов; трудности актуализации представлений, узнавания предметов в необычном положении, различение фигуры и фона, целого и части, как следствие неполноценности мозговых структур; слабость аналитико-синтетической функции мышления; недоразвитие функции речи.

Помимо вышесказанного, воображение детей с нарушением познавательной функции отличается фрагментарностью, неточностью и схематичностью. Так как их жизненный опыт беден, а мыслительные операции несовершенны, формирование воображения идет на неблагоприятной основе [3].

Одним из средств развития воображения у детей с нарушением интеллекта является изотерапия.

В современных педагогических и психологических исследованиях доказывается необходимость занятий изобразительным творчеством для умственного, эстетического развития детей в дошкольном возрасте. В работах В.В. Давыдова, Н.Н. Поддъякова установлено, что дошкольники способны в процессе предметной чувственной деятельности, в том числе и рисования, выделять существенные свойства предметов и явлений, устанавливать связи между отдельными предметами и явлениями и отражать их в образной форме.

Рассмотрим некоторые формы и методы развития воображения в изобразительной деятельности, которые используют педагоги в работе с детьми с нарушением интеллекта.

НОО «Профессиональная наука» использует Creative Commons Attribution (CC BY 4.0): лицензию на опубликованные материалы - https://creativecommons.org/licenses/by/4.0/deed.ru|

Красько Т. В. предлагает задания для развития и формирования воображения делить на этапы. На первом этапе главной целью занятий является формирование операционных навыков, необходимых для создания образов воображения. На втором этапе основной целью становится обучение сюжетному видению на основе наглядных опорных знаков. На третьем этапе основное внимание должно уделяться приемам и способам комбинирования и перекомбинирования образов. Способность включать абстрактные элементы и знакомые фигуры в различных изображениях - это один из важных компонентов развития воображения. На четвертом этапе целью работы становится развитие самостоятельного словесного и изобразительного творчества детей.

И описывает такие задания, как, «Дорисуй картинку», «Узнай предметы и нарисуй их», «Кто больше придумает и нарисует», «Составление рассказов» (например, на тему «Летний отдых»), «Небывальщина», «Дорисовываем рассказ», «Геометрические фигуры в предметах», «Волшебные превращения», «Дорисовывание на основе данного элемента», «Опорные слова», «Иллюстрации к сказке», «История о ...». Групповые задания для развития воображения: «Украсим елку», «Игры во дворе», «Отгадай, что я задумал, и дорисуй», «Рисуем вместе», «Волшебное дерево».

Красько Т. В. считает, что воображение проявляется в творческих видах деятельности, следовательно, занятия по рисованию, конструированию будут в наибольшей степени способствовать развитию воображения детей с интеллектуальной недостаточностью, и как мы видим большинство предлагаемых ею заданий используются в изобразительной деятельности ребенка [3].

Одним из условий воспитания творческой личности является использование на занятиях изобразительной деятельности нетрадиционных технологий рисования, считает Горшкова А. В. Таких, например, как рисование

НОО «Профессиональная наука» использует Creative Commons Attribution (CC BY 4.0): лицензию на опубликованные материалы - https://creativecommons.org/licenses/by/4.0/deed.ru|

пальчиками, рисование ладошкой, техника тычкования, техника тампонирования, монотипия и т.д.

И приводит пример занятия - Рисование с использованием метода «тычкования», на тему: «Осенние листья». Целью занятия является закрепление умения украшать осенние листочки с помощью техники «тычкования», развитие мелкой моторики пальцев рук, чувства цвета, объемности, воспитание интереса к творческой изобразительной деятельности.

В ходе занятия Горшкова А. В. применяет такие приемы как, психогимнастика («Тихо звучит музыка «Времена года: осень». - Дети, закройте глаза. Представьте, что мы идём по тропинке, и под ногами у нас шуршат осенние листочки. - откройте глаза и покажите, как падают осенние листочки: медленно, красиво».), игровое упражнение «Сдуй листик» («- А теперь давайте сдуем осенние листочки. - наберите воздух носом и плавно выдохните через рот, выдох должен быть плавный, длительный».), пальчиковая гимнастика в сочетании с физминуткой («- Представьте, что ваши кисти рук - это листочки. Раздвиньте пальчики и посмотрите, листья какого дерева напоминают вам ваши руки. (Клёна) - Сделайте свои листья твёрдыми, напряжёнными, тугими. Хорошо. - А теперь листья повисли: расслабьте руки. Повторяем упражнение ещё раз и т.д.»).

Итак, как считает Горшкова А. В., на занятиях с использованием нетрадиционной техники изображения развивается ориентировочно - исследовательская деятельность, детям с нарушением интеллекта представляется возможность экспериментировать, т.к. нетрадиционная техника не позволяет копировать образец, что дает толчок к развитию воображения, творчества, самостоятельности, инициативы, проявлению индивидуальности [1].

Жукова Л. В. подчеркивает, что одно из наиболее важных условий успешного развития детского художественного творчества – разнообразие и

НОО «Профессиональная наука» использует Creative Commons Attribution (CC BY 4.0): лицензию на опубликованные материалы - https://creativecommons.org/licenses/by/4.0/deed.ru|

вариативность работы с детьми с ограниченными возможностями здоровья. Новизна обстановки, необычное начало работы, красивые и разнообразные материалы, интересные для данной категории детей неповторяющиеся задания, возможность выбора и еще многие другие факторы.

Чтобы у детей не создавалось шаблона (рисовать только на альбомном листе), листы бумаги могут быть разной формы: в форме круга (тарелочка, блюдце, салфеточка), квадрата (платочек, коробочка). А также дополнительные средства: салфетки, палитра, поролон, зубная щетка, пластиковый стаканчик, коктейльная трубочка, свеча, черная плакатная тушь, резиновые (медицинские) перчатки, шампунь, прищепка, нитки.

Ребенок должен иметь возможность самостоятельно выбирать изобразительный материал: цветные и простые карандаши, акварель, гуашь, пастель, тушь, уголь, сангину, цветные мелки, восковые свечи, пластилин, глина, ракушки, клей, гуашь в тюбиках, различный бросовый материал.

В занятие по рисованию автор включает такие техники как, рисование пальчиками разными приемами, рисование обеими руками, либо по очереди, рисование пробками, печатками из картошки, техника «Тампонирование», «Монотипия», игры с кляксами (Кляксография).

Нетрадиционные методы рисования для детей с ограниченными возможностями здоровья, которые способствуют развитию творчества, пробуждают фантазию, активизируют наблюдательность, внимание и воображение, развивают ручные умения, чувства формы и цветоощущения, способствуют воспитанию художественного вкуса у детей, можно использовать не только на занятиях по изодеятельности, но и на других занятиях и в свободное от занятий время, считает Жукова Л. В. [2].

Терещенко Т. И. считает рисование нетрадиционным способом, интересным и доступным для детей, оно стимулирует творческую активность ребенка, активизирует познавательный интерес, формирует эмоционально

НОО «Профессиональная наука» использует Creative Commons Attribution (CC BY 4.0): лицензию на опубликованные материалы - https://creativecommons.org/licenses/by/4.0/deed.ru|

положительное отношение к процессу рисования, способствует эффективному развитию воображения и восприятия.

И предлагает такие техники рисования, как «Монотипия», «Рисование под музыку», «Печатание листьями», «Рисование нитками», «Печатание бумагой», «Рисование мыльной пеной», «Рисование руками», «Кляксография», техника «Восковые мелки или свеча плюс акварель»

Применение нетрадиционных техник Терещенко Т.И., способствует обогащению знаний и представлений детей о предметах и их использовании, материалах, их свойствах, способах действия с ними. На занятиях дети узнают, что рисовать можно как, красками, карандашами, фломастерами, так и подкрашенной мыльной пеной, свечой, использовать для рисования клей и т. д. пробовали рисовать предметы руками (ладонью, пальцами, кулаком, ребром ладони), получать изображения с помощью подручных средств (ниток, веревок, подлых трубочек), с помощью природного материала (листьев деревьев) и т. п. благодаря данной разработке у детей развивается наблюдательность и смекалка, стимулируется художественно-творческое развитие [5].

Итак, воображение для ребенка с нарушением интеллекта имеет свои особые свойства, его уровень занимает значимое место в развитии ребенка как личности. Основными особенностями воображения детей с интеллектуальными нарушениями, являются такие как, нарушение самого механизма воображения, запаздывание формирования воображения, его качественное недоразвитие, также оно отличается фрагментарностью, неточностью и схематичностью.

Формы и методы развития воображения, которые используют педагоги в работе с детьми с нарушением интеллекта: «Дорисуй картинку», «Узнай предметы и нарисуй их», «Кто больше придумает и нарисует», «Составление рассказов», «Небывальщина», «Дорисовываем рассказ», «Геометрические фигуры в предметах», «Волшебные превращения», «Дорисовывание на основе

НОО «Профессиональная наука» использует Creative Commons Attribution (CC BY 4.0): лицензию на опубликованные материалы - https://creativecommons.org/licenses/by/4.0/deed.ru|

данного элемента», «Опорные слова», «Иллюстрации к сказке», «История о ...». Групповые задания для развития воображения: «Украсим елку», «Игры во дворе», «Отгадай, что я задумал, и дорисуй», «Рисуем вместе», «Волшебное дерево». музыкальная психогимнастика, упражнение «Сдуй листик», пальчиковая гимнастика в сочетании с физминуткой, рисование пальчиками, рисование руками, рисование пробками, печатками из картошки, техника «Тампонирование», «Монотипия», игры с кляксами (Кляксография), «Рисование под музыку», «Печатание листьями», «Рисование нитками», «Печатание бумагой», «Рисование мыльной пеной», техника «Восковые мелки или свеча плюс акварель», техника тычкования.

Благодаря используемым играм и упражнениям, воображение детей способно выйти на более высокий уровень, появится большая устойчивость образов воображения, которые лучше сохраняются в памяти, станут богаче и разнообразнее благодаря расширению кругозора и приобретаемым знаниям.

В связи с тем, что воображение, тесно переплетается с другими сторонами психической деятельности и личности, проводимая работа будет способствовать развитию не только воображения, но и всех познавательных процессов, их мотивации и личности в целом.

Библиографический список

1. Горшкова А. В. Развитие изобразительных и творческих способностей у детей с нарушением интеллекта через нетрадиционные методы изобразительной деятельности. Режим доступа: http://festival.1september.ru/articles/551145/

2. Жукова Л. В. Развитие воображения у детей старшего дошкольного возраста с нарушением интеллекта через нетрадиционные методы рисования // Психология и педагогика XXI века: теория, практика и перспективы :

НОО «Профессиональная наука» использует Creative Commons Attribution (CC BY 4.0): лицензию на опубликованные материалы - https://creativecommons.org/licenses/by/4.0/deed.ru|

материалы междунар. науч.- практ. конф. (Чебоксары, 8 апр. 2014 г.). - Чебоксары: ЦНС «Интерактив плюс», 2014. - С. 141–143.

3. Красько Т. В. Воображение умственно отсталых младших школьников и его развитие в процессе обучения. Режим доступа: https://infourok.ru/statya-voobrazhenie-umstvenno-otstalih-mladshih-shkolnikov-i-ego-razvitie-v-processe-obucheniya-425449.html

4. Катаева Е. В. Психологические особенности развития младших школьников с нарушением интеллекта. Режим доступа: http://medznate.ru/docs/index-47090.html

5. Терещенко Т. И. Использование нетрадиционных техник рисования в работе с детьми с умственной отсталостью. Режим доступа: http://www.moi-sat.ru/publ/konferencija_quot_metodicheskie_razrabotki_quot/obuchenie_i_vospitanie_detej_s_narusheniem_intellekta/ispolzovanie_netradicionnykh_tekhnik_risovanija_v_rabote_s_detmi_s_umstvennoj_otstalostju/10-1-0-313

НОО «Профессиональная наука» использует Creative Commons Attribution (CC BY 4.0): лицензию на опубликованные материалы - https://creativecommons.org/licenses/by/4.0/deed.ru|

УДК 1174

Онушко К.Ю. Реализация болонского соглашения в России и Германии как процесса, отражающего управление, качество, способы осуществления поставленных задач и достигнутые результаты

The implementation of the Bologna agreements in Russia and Germany as a process that reflects management quality, methods of implementation of the tasks and the results achieved

Онушко Кристина Юлиановна
магистрант КГПУ им. В.П. Астафьева
г. Красноярск
Onushko Christina Yulianovna
undergraduate KGPU them. V.P. Astafieva
Krasnoyarsk

Аннотация. В статье раскрываются особенности структуры высшего образования в России и Германии в условиях реализации Болонского соглашения. Отображаются изменения в системах высшей школы стран, объединенных европейским образовательным пространством. Произведен сравнительные анализ.

Ключевые слова: высшая школа, система высшего образования, болонский процесс, качество, управление качеством, европейское образовательное пространство, организация системы управления, сравнительный анализ.

Abstract: The article describes the features of the structure of higher education in Russia and Germany under the Bologna agreement. It shows the changes in higher education countries united European educational space. A comparative analysis.

Keywords: high school, higher education, the Bologna process, quality, quality management, the European educational space, the organization of the control system, the comparative analysis.

Процесс модернизации системы высшего образования в России, прежде всего, происходит, как непосредственная интеграция страны в мировое образовательное пространство. Изменения происходят за счет принятия новой образовательной парадигмы, которая способна трансформировать существующую образовательную систему в один из важнейших компонентов единого европейского пространства высшего образования.

Реализация Болонского соглашения в России и Германии как процесса, отражающего управление, качество, способы осуществления поставленных задач и достигнутые результаты. Одной из основных целей Болонской системы

НОО «Профессиональная наука» использует Creative Commons Attribution (CC BY 4.0): лицензию на опубликованные материалы - https://creativecommons.org/licenses/by/4.0/deed.ru|

является обеспечение высокого качества образования как процесса и результата. Реализация любой программы проходит успешнее, если у большинства участников сформировано понимание ее целей и задач и разработан четкий план действий. Дипломы бакалавра и магистра должны получить признание со стороны общества. Пока рынок труда к ним относится скептически. Несмотря на десятилетнюю историю внедрения Болонского процесса в России с целью создания общеевропейского образовательного пространства, до сих пор остается достаточно много открытых вопросов. У потребителей образовательных услуг в нашей стране, а именно: государства, работодателей, родителей и, непосредственно, самих студентов, – нет понимания ни статусов уровней высшего образования, ни осмысления целей существующей системы высшей школы [11, с. 263-270].

В странах Европейского Союза прилагаются значительные усилия для повышения качества высшего образования в Европе и распространения европейской системы в мире. Основные направления улучшения образования в Европе были прописаны в Болонской декларации 1999 года, в свою очередь, процесс достижения этих целей был назван Болонским [6 с. 1-10].

Официальная дата начала Болонского процесса – 19 июня 1999 года, когда на специальной конференции в г. Болонья, при участии министров образования 29 европейских государств, была принята декларация «Зона европейского высшего образования», или Болонская декларация. Предполагалось, что к данному процессу открыто могли и могут присоединиться другие страны. Далее, межправительственные встречи проходили в Праге (2001), Берлине (2003), Бергене (2005), Лондоне (2007) и Лувене (2009). На данный момент, Болонская декларация подписана 47 странами. Вместе с этим, на страны, подписавшие декларацию, были возложены определённые обязательства, а именно - реформирование национальных систем образования в соответствии с основными положениями документа. Достижение основных целей

НОО «Профессиональная наука» использует Creative Commons Attribution (CC BY 4.0): лицензию на опубликованные материалы - https://creativecommons.org/licenses/by/4.0/deed.ru|

предполагалось к 2010 году. Для интеграции в мировое научно-образовательное пространство и с целью более тесного взаимодействия с другими странами в системе образования в сентябре 2003 года на берлинской встрече министров образования европейских стран Россия присоединилась к Болонскому процессу.

В процессе интенсивного развития интеграции европейских стран в пределах Европейского Союза и возникла потребность в создании общего образовательного пространства. Было введено единое таможенное пространство, безвизовый обмен, установлена единая валюта, была унифицирована система медицинского страхования, возник также и общий рынок труда, открывающий возможность для граждан устроиться на работу в любой стране, входящей в Европейский Союз. Гарантий же, что дипломированный специалист из другой страны владеет теми же знаниями, умениями и навыками, как и выпускник университета страны, где он проживает и работает, у работодателей стран ЕС не было. Вследствие этого, возникла явная необходимость некого единения в подготовке специалистов разных стран ЕС. Болонский процесс явился началом для объединения образовательного поля стран ЕС. [1]

Основные цели Болонского процесса сформулированы следующем образом:

- первостепенное направление – для развития мобильности в образовании и процессе трудоустройства граждан – построение единой зоны европейской образовательной высшей школы;

- далее – необходимо сформировать и укрепить интеллектуальный, культурный, социальный и научно-технический потенциал Европы;

- повысить привлекательность в мире европейского высшего образования;

- обеспечить конкурентоспособность европейских ВУЗов;

НОО «Профессиональная наука» использует Creative Commons Attribution (CC BY 4.0): лицензию на опубликованные материалы - https://creativecommons.org/licenses/by/4.0/deed.ru|

- достигнуть большей совместимости и сравнимости национальных систем высшего образования;

- повысить качество высшего образования;

- повысить роль университетов в развитии европейских культурных ценностей, рассматриваемых, как носителей европейского сознания. [2]

Основной точечной задачей ставится приведение в соответствие и к большей совместимости ключевых факторов, дающих наиболее полную характеристику высшему образованию, включая: степени, кредиты, обеспечение качества и др. При таком подходе, возрастает мобильность и становится доступным свободное перемещение студентов, исследователей и преподавателей высшей школы, а также работников академической сферы во многих других областях, помимо высшего образования. [1]

В содержание декларации входит, также, семь ключевых положений:

1) Принять систему сопоставимых степеней, в том числе, через внедрение приложения к диплому, чтобы обеспечить возможность трудоустройства европейских граждан и повысить международную конкурентоспособность европейской системы высшего образования;

2) Ввести обучение, состоящее из трех циклов, где первый продолжается не менее трех лет, заканчивается получением первой прикладной или академической степени – бакалавра и дает право преступить ко второму циклу, приводящему в результате к степени магистра, затем - к третьему, где результат - степень доктора наук;

3) Внедрить европейскую систему перезачета зачетных единиц трудоемкости для поддержки масштабной студенческой мобильности (система кредитов). Система, в том числе, обеспечивает право выбора студентом дисциплин для изучения. За основу предлагается принять ECTS (European Credit Transfer System), сделав ее накопительной системой, способной работать в рамках концепции «обучение в течение всей жизни».

НОО «Профессиональная наука» использует Creative Commons Attribution (CC BY 4.0): лицензию на опубликованные материалы - https://creativecommons.org/licenses/by/4.0/deed.ru|

4) В большей степени развить мобильность учащихся (на базе выполнения двух предыдущих пунктов), преподавательского и иного персонала путем зачета периода времени, затраченного ими на работу в европейском регионе. Установить стандарты транснационального образования.

5) Содействовать европейскому сотрудничеству в обеспечении качества, с целью разработки сопоставимых критериев и методологий.

6) Внедрить единую внутривузовскую систему контроля качества образования и привлечь студентов и работодателей к внешней оценке деятельности учреждений высшего профессионального образования.

7) Содействовать различным европейским воззрениям в высшем образовании, особенно в области развития учебных планов, межинститутского сотрудничества, поддержать схемы прогрессии мобильности и совместные программы обучения, практической подготовки и проведения научных исследований. [2]

Германия относится к числу первых европейских государств, подписавших в 1999 году Болонскую декларацию о создании единого образовательного пространства. На данный момент, практически все университеты страны работают по новой системе. Германия была одним из инициаторов и активным участником процесса интеграции в области образования в Европе, однако, начиная с 1999 г., в реформировании системы высшего образования, была продемонстрирована достаточная предусмотрительность. Страна сумела сохранить свои образовательные традиции. В Законе о высшем образовании 1998 г. были закреплены минимальные обязательные требования, за которыми закрепился статус дополнений к национальной образовательной системе, необходимых для реализации Болонской декларации. Благодаря этому, университеты Германии сохранили за собой право выбора в подготовке студентов - классического или нового европейского варианта подготовки бакалавров и магистров. Для тех вузов, которые выбрали

НОО «Профессиональная наука» использует Creative Commons Attribution (CC BY 4.0): лицензию на опубликованные материалы - https://creativecommons.org/licenses/by/4.0/deed.ru|

европейский путь образования, законодательством были предусмотрены новые механизмы для аккредитации программ и курсов, а также, новая система оценки качества образования.

Не смотря на право выбора, в 2010 году все образовательные программы высших учебных заведений Германии, были переведены на бакалавриат и магистратуру. Традиционные немецкие образовательные программы с дипломом выпускников специалиста (Diplom), или магистра (Magister Artium), за некоторыми исключениями, была практически полностью заменена на Систему, состоящую из двух уровней - Bachelor-Master. [7]

Вопреки тому, что большинство вузов Германии перестроили процесс обучения, согласно рамкам Болонской системы образования, часть преподавателей и студентов не прошли адаптацию к новой образовательной модели. И по сей день организуются акции протестов, призванных привлечь внимание администрации вузов и политиков к недостаткам программы «бакалавр-магистр». Классические университеты, где уровень подготовки был всегда значительно выше, а специалисты отличались высокой конкурентоспособностью, выступают ее главными противниками. Теперь, с переходом на новую систему, такие университеты вынуждены быть на равных, встать на одну ступень с университетами прикладных наук, которые ранее считались уровнем ниже. При единообразии программы бакалавра различия в дипломах нет, но есть уровне знаний, этот фактор теперь никак невозможно отразить официально. До реформирования, в соответствии с Болонской декларацией, образовательная система Германии базировалась на модели Гумбольдта, в ее основу было положено образование личности и развитие ее полного потенциала. Проходя курс подготовки в высшей школе, студент учился находить отличия вероятного от невероятного, мыслить критически и самостоятельно добывать знания и на их основе создавать новое знание. По окончанию учебного заведения, не зависимо от выбранного пути – научной,

НОО «Профессиональная наука» использует Creative Commons Attribution (CC BY 4.0): лицензию на опубликованные материалы - https://creativecommons.org/licenses/by/4.0/deed.ru|

научно-прикладной, или практической стези – абсолютно все студенты обязаны заниматься научно-исследовательской деятельностью, знать инструментарий и уметь применять научные методы. После перехода на Болонскую систему, учебные курсы, в большом объеме, потеряли научную составляющую – она была заменена более примитивными практическими заданиями.

И в системе высшего образования России наблюдается подобная тенденция: значительно меньше научного подхода к осуществлению научно-исследовательских, проектных и практических работ, снижается образовательный уровень. [3]

Организация системы управления образованием в Германии, значительно менее централизована, чем в России, в этом ее существенное отличие. В России нет централизованного заказа от государства на бюджетную подготовку специалистов, нет общих государственных стандартов для образовательных программ, каждая Земля самостоятельно определяет свои потребности в специалистах и объем финансирования, выделяемый на образование, вузы имеют автономию, они более самостоятельны. Список предметов, количество часов, структуру модулей, распределение зачетных единиц и контрольных мероприятий принимается на уровне университета, факультета к обсуждению учебных планов и рабочих программ дисциплин привлекаются не только преподаватели, но и студенты. В отличие от образовательных программ подготовки бакалавров и магистров в России (например, в КГПУ им. В.П. Астафьева), в Германии сроки сокращены (10 семестров = 7 (бакалавриат) + 3 (магистратура), у нас 12 семестров = 8 (бакалавриат) + 4 (магистратура)); модули построены по принципу укрупнения, а не дробления (1 модуль может объединять в себе несколько предметов). Вместе с этим, в вузах Германии нет вступительных испытаний и, как таковых, сессий. Студенты сами могут выбрать дисциплины из перечня предметов конкретной образовательной

НОО «Профессиональная наука» использует Creative Commons Attribution (CC BY 4.0): лицензию на опубликованные материалы - https://creativecommons.org/licenses/by/4.0/deed.ru|

программы, и слушать их в течение семестра, могут определять для себя сроки сдачи контрольных мероприятий [11, с. 263-270].

Система производственных практик в университетах Германии построена тоже иначе. Практика более продолжительна, студенты сами договариваются о сроках и месте ее проведения. Поскольку работодатели заинтересованы в новых высококвалифицированных кадрах, непосредственное участие их в процессе обучения студентов, фактически – производственная необходимость. Значительное место в процессе обучения в вузах Германии занимают практические занятия и лабораторные работы. В ходе исследования, студенты самостоятельно решают задачи в научных лабораториях или в технически оснащенных учебных классах. Подобные занятия проходят в небольших группах (3-5 человек) в удобное время для студентов время. Руководство не устанавливает время, или график занятий, как в России. [3]

Также, в отличие от структуры управления в вузах России, в университетах Германии отсутствует ежедневная опека студентов, для успешного обучения им предоставляются максимально комфортная образовательная среда. Так, студент самостоятельно занимаются обеспечением стипендии – поиском меценатов, обращением в различные фонды, в институтах нет кураторов, заместителей декана по курсу и других вспомогательных лиц. Деканат занимается непосредственно организацией, созданием условий для учебной деятельности и контролем за образовательным процессом. При этом, значительное внимание уделяется использованию современных информационных систем и инфокоммуникационных технологий.

Если рассмотреть ученые степени, то в Германии есть степень Dr.-Ing. (доктор-инженер), это соответствует нашему кандидату наук, а также степень Dr.Habil, для ее получения требуется написание второй диссертации с внедрением результатов научного исследования. Эта степень позволяет в дальнейшем занимать должность профессора в университете. Такую должность

НОО «Профессиональная наука» использует Creative Commons Attribution (CC BY 4.0): лицензию на опубликованные материалы - https://creativecommons.org/licenses/by/4.0/deed.ru|

в Германии получить непросто и очень почетно, как с точки зрения финансовой составляющей, так и со стороны повышения статуса в обществе. Вместе с тем, должность профессора можно заслужить, проработав младшим профессором несколько лет, поэтому вторая диссертация и ученая степень Dr. Alter Dozent - большая редкость. Кроме того, в Германии нет Высшей Аттестационной Комиссии (ВАК), ученые степени может присудить или лишить ее решение Ученого совета факультета или университета. [5]

В германских университетах высокая степень развития научно-исследовательской базы, поэтому, возможно совместить обучение с ведением научно-исследовательских проектов, в этом - еще одно, ярко выраженное, отличие высшего образования в Германии. Также, характерным отличием для данной страны, является постановка приоритета на самостоятельной работе студентов, вся система настроена на это и работает по принципу: «Если хочешь стать профессионалом - тебя научат, но необходимо проявлять собственную заинтересованность и добросовестность». [7]

Особого внимания заслуживает опыт Германии по реформированию системы образования, система новых методов и методик для реформирования, определивших процесс смены парадигмы от традиции - преподавания к инновации - обучению. Профессор Института образования Университета Лондона Дилан Уильям сформулировал суть этого перехода: «Не учителя определяют обучение. Обучение определяют учащиеся. Обучение - это создание оптимальных условий для обучения» [6 с. 1-10].

Таким образом, новая концепция, вошедшая в систему высшего образования, ориентируется, в первую очередь, на учащегося и освоение им компетенций, связанных с практическими навыками. В традиционной концепции преподавания, главная роль отводится доценту или профессору, он определяет учебный план курса. На смену ей приходит принципиально - новая система, ведущую роль в ней играет учащийся со своей личностной

НОО «Профессиональная наука» использует Creative Commons Attribution (CC BY 4.0): лицензию на опубликованные материалы - https://creativecommons.org/licenses/by/4.0/deed.ru|

ориентацией, целями и задачами. Преподавание, следовательно, также вынуждено сменить свои позиции, должно претерпеть значительные изменения для соответствия новой концепции обучения [11, с. 263-270].

В образовании, в том числе, высшем происходят видоизменения и с позиции подачи материала. Главная задача преподавателя, как ведущей единицы образовательного процесса, при составлении рабочих программ дисциплин, не только передать учебный материал студентам, но и организовать условия в рамках образовательного учреждения таким образом, чтобы была создана благоприятная среда для продуктивной самостоятельной работы обучающихся. Следуя данной концепции, при разработке учебных программ, сначала определяется конечный результат обучения, затем – поэтапный процесс подготовки специалиста с высокой степенью квалификации. При этом должны быть учтены перспективы его дальнейшего трудоустройства. Процесс включают в себя знания, умения и навыки. Суть компетентности - в применении данных компонентов на практике, в объективно сложившейся реальности. Экзамены планируются, как контроль за достижением поставленных задач, как необходимая оценка желаемых результатов. Исходя из этого, при создании условий обучения также происходит ориентация на желаемый конечный результат [6 с.1-10].

Немецкая экономика направлена на развитие инноваций, с учетом этого фактора, образовательная политика Германии ориентируется на эволюцию в системе высшей школы. Основной целью образовательной, исследовательской и инновационной политики федерального немецкого правительства становится интеграция высшей школы с производственной и научной средой. Данный процесс осуществится благодаря кооперации и обмена, имеющегося международного знания и технологических новинок в национальные и европейские инновационные процессы. Первичная цель международного взаимодействия в области образования и исследований - обеспечить науке и

НОО «Профессиональная наука» использует Creative Commons Attribution (CC BY 4.0): лицензию на опубликованные материалы - https://creativecommons.org/licenses/by/4.0/deed.ru|

экономике Германии прибыль в форме приобретения компетенций и преимуществ в инновациях. [8] Главное правило: обеспечить единство и неразрывность в общем образовании, образовании высшем и профессиональной занятости. Профессиональной биография должна быть без разрывов. Также, согласно принципу, впервые выдвинутому известным реформатором прусских вузов XIX в. Вильгельмом фон Гумбольдтом: «Учеба и научная работа в университетах взаимосвязаны», Федеральное правительство направляет свои усилия на углубление взаимодействия работы вузов с центрами и пилотными площадками, где проводятся исследования, а, также и с промышленными предприятиями, как заказчиками кадрового капитала и конечными потребителями профессиональных компетенций будущих выпускников. Проведение совместных исследований, стажировка работников фирм в вузах, а молодых ученых и студентов - на производстве в рамках дуального образования (характерно для прикладного бакалавриата технических университетов), и создания при вузах демонстрационных и консультационных центров – вот основные виды сотрудничества на всех ступенях профессиональной биографии студента - будущего специалиста. Целый ряд немецких фондов и обществ (Фонд Александра фон Гумбольдта, Фонд им. Конрада Аденауэра, Фонд им. Фридриха Эберта, Общество Макса Планка, Германское научно-исследовательское общество) обеспечивают студентов из Германии и других стран, обучающихся в немецких вузах, а также ученых стипендиями для проведения научных исследований и повышения академической квалификации. В Германии, в значительном объеме, производится международный академический обмен студентами и молодыми учеными. Основными задачами Германской службы академических обменов (Deutscher Akademischer Austausch Dienst, DAAD) являются привлечение иностранных молодых и перспективных исследователей для обучения и научной деятельности в Германии. Таким образом, происходит повышение

НОО «Профессиональная наука» использует Creative Commons Attribution (CC BY 4.0): лицензию на опубликованные материалы - https://creativecommons.org/licenses/by/4.0/deed.ru|

качества образования и квалификации молодых немецких ученых. Приветствуется открытость и взаимопонимание, помощь развивающимся странам в построении действенных структур в области системы высшего образования. [4] Такое тесное взаимодействие вузовской и вне его, науки, полностью исключает плагиат исследований и создает интенсивное движение науки к прогрессу. Обмен инновационными разработками и технологиями проходит естественным образом, с соблюдением интересов всех заинтересованных сторон. Значительно увеличивается возможность и скорость процесса практического внедрения инноваций в производство. Таким образом, научный потенциал страны растет, открывая перспективы, планомерно поставляемые сначала на уровень научной разработки, исследований, затем – в практическую среду. Множество высших профессиональных школ и университетов прикладных наук занимаются разработкой индивидуальных личностно-ориентированных учебных и исследовательских программ по заказу и в соответствии с потребностями региональной экономики. Интеграция процесса обучения с наукой и практикой, налаживание взаимосвязи образовательной и экономической политики, дают возможность университетам выступать в роли инкубаторов для взращивания профессионалов для промышленных комплексов и предприятий Германии, это приводит, в дальнейшем, к росту общегосударственного и регионального экономического развития [9, с. 94-112].

Итак, можно сделать вывод, что Германия и Россия- страны, имеющие безусловно точки пересечения в идентичности континентальной философии и гумбольдтовской модели высшего образования. Так как немецкая высшая школа начала трансформироваться в соответствии с идеологией Болонской декларации и интегрировать в единое европейское пространство значительно раньше, данный опыт страны может быть полезен для превентивных мер по отношению к возможным угрозам для системы высшего образования России.

НОО «Профессиональная наука» использует Creative Commons Attribution (CC BY 4.0): лицензию на опубликованные материалы - https://creativecommons.org/licenses/by/4.0/deed.ru|

Также необходимо отметить, что Германия пытается сохранить равный баланс относительно традиций высшей школы и влияния на нее глобализации, постоянно пытаясь найти ответы на возникшие перед системой вопросы. При этом сохраняется траектория движения в сторону формирования инновационных университетов в стране. Управление системой неизменно остается децентрализованным, хотя некоторые видят в этом, скорее недостаток, чем преимущество [10, с. 1-11].

Несмотря на сказанное выше, образовательные учреждения высшей школы Германии весьма успешно выполняют одну из ключевых своих функций - взращивание кадров высокой квалификации – это подтверждает практика. Профессиональные показатели таких специалистов способствуют повышению интенсивности роста и развития экономики. Сегодня, Германия является наиболее точным примером, отражающим реализацию идей и принципов Болонского соглашения, и демонстрирует эффективную модернизацию и интеграцию образования в высшей школе, подчеркивающую ключевые преимущества традиционной классической немецкой системы образования и способствующую общему социально-экономическому благополучию этой страны. Учитывая опыт реформирования системы высшего образования в Германии, переход России и, в частности, КГПУ им. В.П. Астафьева, на систему высшего образования, в соответствии с концепцией «Болонского процесса», необходимо перестраивать постепенно. Здесь, параллельно, должны решаться задачи, которые являются актуальными для Российской системы образования и связанны с двухуровневой системой высшего образования, с управлением качеством образования и его оценкой, составлением учебных планов, выстраиванием системы проведения экзаменов и зачетов, аккредитацией образовательных программ, созданием альтернатив и улучшением материально-технической базы учебных заведений, привлечением интереса работодателей в подготовке высококвалифицированных кадров по

НОО «Профессиональная наука» использует Creative Commons Attribution (CC BY 4.0): лицензию на опубликованные материалы - https://creativecommons.org/licenses/by/4.0/deed.ru|

необходимым для промышленности и экономики направлениям. Важно, подобно Германии, принять новую концепцию, проявив стремление к сохранению своих образовательных традиций. Центром данного процесса должен быть студент с потребностями к обучению и стремлению к развитию. Образовательный же процесс, должен создавать условия для реализации личности, стать более свободным в выборе образовательной траектории, динамичным и централизованным, направленным на результат.

Библиографический список

1. Болонский процесс и его значение для России. Интеграция высшего образования в Европе. М.: РЕЦЭП, 2005. 199 с.

2. Борнефельд Г. Опыт разработки и реализации бакалаврских и магистерских образовательных программ на инженерных факультетах ВУЗов Германии: Reinisch-Westfalishe Technische Hochschule Aachen. Aachen: RWTH, 2011. 32 с.

3. Патрик Э.И. Система образования и опыт внедрения Болонской системы в Германии: INTAMT e.V. Dusseldorf. INTAMT e.V., 2011. 27 с.

4. Поллак С. Практика развития трехуровневой системы подготовки специалистов. Организация подготовки соискателей ученых степеней Doktor (Dr.-Ing.), порядок присвоения этих ученых степеней и практика работы Ученых Советов по присвоению ученых степеней: Ruhr-Universitat Bochum. Bochum, 2011. 30 с.

5. Система образования и инфраструктура поддержки инновационной деятельности в Германии: Аналитический обзор. INTAMT e.V. Dusseldorf, INTAMT e.V., 2011. 24 с.

6. Цибизова Т.Ю. Фомичев А.В. Сравнительный анализ систем образования Германии и России в условиях Болонского процесса: электр. журнал. Наука и образование: научное издание МГТУ им. Н.Э. Баумана. №4, 2012. URL: http://cyberleninka.ru/article/n/77-30569-360710-sravnitelnyy-analiz-

НОО «Профессиональная наука» использует Creative Commons Attribution (CC BY 4.0): лицензию на опубликованные материалы - https://creativecommons.org/licenses/by/4.0/deed.ru|

sistem-obrazovaniya-germanii-i-rossii-v-usloviyah-bolonskogo-protsessa (дата обращения: 10.11.2016).

7. Эндеманн М. Менеджмент качества в учебных заведениях высшего профессионального образования. Рамочные квалификационные требования к преподавателям ВУЗов в рамках единого образовательного пространства ЕС: Institut fur Verbundstudien. NRW Hagen, 2011. 55 с.

8. Юнгманн Т., Шнайдер Р. Дидактическая поддержка разработки и реализации бакалаврских и магистерских образовательных программ Dortmund Technical Universitat. Dortmund, 2011. 36 с.

9. Сухова Е.Е. Структурная трансформация высшего образования в Германии в контексте Болонского процесса: электр. журнал. Вопросы образования: МГТУ им. Баумана. №3, 2009. URL: http://cyberleninka.ru/article/n/strukturnaya-transformatsiya-vysshego-obrazovaniya-v-germanii-v-kontekste-bolonskogo-protsessa (дата обращения: 15.11.2016).

10. Неборский Е.В. Немецкая концепция образования: ключевые аспекты и трансформация в условиях Болонского процесса: электр. журнал. Науковедение: УГУ г. Ижевск. №3, 2015. URL: http://naukovedenie.ru/PDF/113PVN315.pdf (дата обращения: 17.11.2016).

11. Онушко К.Ю., Цвелюх И.П. Проблемы управления качеством высшего образования в России и Германии: сборник научных трудов по материалам I международной научно-практической конференции Современные проблемы и направления развития системы подготовки кадров. URL: http://scipro.ru/wp-content/uploads/2015/11/education_10_2016.pdf (дата обращения: 17.11.2016)

НОО «Профессиональная наука» использует Creative Commons Attribution (CC BY 4.0): лицензию на опубликованные материалы - https://creativecommons.org/licenses/by/4.0/deed.ru|

УДК 37.013.

Третьякова О.Д. Внеклассное мероприятие, посвященное жизни и творчеству Н. П. Воронову

Extracurricular activities dedicated to life and works of N. Voronov

Третьякова Ольга Дмитриевна
«Магнитогорский Государственный технический университет» им. Г.И. Носова, г. Магнитогорск
lelychkat@mail.ru
Tretyakova Olga Dmitrievna
Nosov Magnitogorsk State Technical University, Magnitogorsk

Аннотация: в данной статье мы показали реализацию проектной деятельность на уроке на примере творчества Н.П. Воронова в соответствии УУД и ФГОС НОО нового поколения.

Ключевые слова: проектная деятельность, развитие личности младшего школьника, нестандартный урок.

Abstract: In this paper, we show the implementation of project activities in the classroom as an example of creativity N. P. Voronov according ACU and GEF LEO of new generation.

Keywords: design activities, development of the personality of the younger schoolboy, a custom lesson.

Главная цель введения Федерального государственного образовательного стандарта начального общего образования нового поколения заключается в создании условий, позволяющих реализовать стратегическую задачу Российского образования, а именно, повышение качества образования, достижение новых образовательных результатов, соответствующих современным запросам личности, общества и государства.

Перед образовательными организациями ставятся новые цели и задачи, нацеленные на всестороннее развитие каждого ребенка как личности; обеспечение его готовности и способности к саморазвитию, самореализации, а также на развитие формирование коммуникативных, творческих и познавательных способностей младшего школьника [1].

Современные образовательные технологии предлагают для педагогов и учащихся новый вид организации и проведения урока - проект. Проектная деятельность позволяет организовать нестандартный урок, побуждая детей к самостоятельному поиску решения поставленной проблемы, организовать

НОО «Профессиональная наука» использует Creative Commons Attribution (CC BY 4.0): лицензию на опубликованные материалы - https://creativecommons.org/licenses/by/4.0/deed.ru|

мыслительную деятельность учащихся, развивать их коммуникативные способности и творчески подходить к любому заданию, а не просто получить все знания в готовом виде от учителя. Проектная деятельность является качественной основой, реализующей гуманистический подход к обучению, через формирование открытой к знаниям творческой и активной личности.

Выделяют достаточно большое количество различных видов проектной деятельности, отличающихся по различным критериям [2]. Мы остановимся на проекте внеклассного чтения, основной целью которого является самостоятельное знакомство детей с творчеством различных писателей [4,с.4].

Тема нашего проекта «Жизнь и творчество талантливого уральского писателя и поэта Николая Павловича Воронова». В данном проекте реализуется также региональный компонент образования, что в полной мере отвечает задачам патриотического воспитания младших школьников.

Цель данного проекта – познакомить учащихся с жизнью и деятельностью Николая Павловича Воронова, с его творчеством, в частности – стихотворениями.

Для реализации поставленной цели были поставлены следующие задачи:

1. Обучающая: научить детей принятию самостоятельных решений, умению ставить задачи и задавать вопросы, умению работать сообща.

2. Познавательная: познакомить детей с известным российским писателем, поэтом, прозаиком академиком Академии литературы – Н.П. Вороновым.

3. Воспитывающая: воспитывать любовь к природе, поэзии, интерес к творчеству нашего соотечественника Воронова Н. П.

4. Развивающая: развитие речи обучающихся, способности к применению мыслительных операций, развитие умений грамотно читать литературное произведение (учить понимать произведение, определять главную мысль), а

НОО «Профессиональная наука» использует Creative Commons Attribution (CC BY 4.0): лицензию на опубликованные материалы - https://creativecommons.org/licenses/by/4.0/deed.ru|

также развитие памяти младших школьников (ответы на вопросы по произведению).

Для проведения урока необходимо следующее оборудование: проектор, доска, компьютер, тексты стихотворений.

Разработанная нами проектная деятельность посвящена творчеству Николая Павловича Воронова, а именно его стихотворениям, которые вошли в цикл «РОДНЯ»:

- «Синицы»;
- «Сорока»;
- «Галчонок».

Методическая разработка рассчитана на возраст детей 4 класса общей образовательной школы. Учащиеся были разделены на три группы, для каждой из которых мы подготовили тексты стихотворений. Дети методом вытягивания жребия определили для каждой группы стихотворение, с которым им предстояло работать. На подготовку проектной деятельности было выделено ограниченное количество времени – одна неделя. Каждой группе я раздала памятку, в которой был написан план работы.

План работы:

1. Выбрать капитана;
2. Представить свою «визитку», т.е. подготовить загадку или ребус о названии своей команды;
3. Распределить обязанности для каждого участника группы:

а) Подготовить краткую информацию о жизни и творчестве Н. П. Воронова; (1-ая группа: историческая справка о том, где родился автор, в каких заведениях учился, важные даты его жизни; 2-ая группа: творчество автора, самые известные произведения, перечислить названия; 3-я группа: рассказ о семье автора, наградах); задание выполнить в виде небольшого

НОО «Профессиональная наука» использует Creative Commons Attribution (CC BY 4.0): лицензию на опубликованные материалы - https://creativecommons.org/licenses/by/4.0/deed.ru|

доклада (от каждой группы – одно сообщение, один из участников группы должен выступить с докладом, зачитав его перед всем классом);

b) Найти информацию о птице из стихотворения и выступить с рассказом о среде ее обитания, отличительные внешние черты и повадки;

c) Сравнить описание птицы, которое учащиеся подготовили в своих сообщениях (задание 3 b)с тем, как Н.П. Воронов говорит о птице в конкретном стихотворении;

d) Нарисовать иллюстрацию к стихотворению (одна иллюстрация от группы);

e) Подготовиться к конкурсу чтецов (выразительное чтение стихотворения); задание для одного человека из группы;

Перед началом мероприятия мы с учащимися подготовили класс к работе, расставив парты на три группы. Дети расселись по своим местам. Нашу работу мы начали с представления команд. Я попросила капитана от каждой команды по очереди выйти к доске и представить «визитку» их команды (капитан загадывает загадку или рисует ребус, остальные учащиеся, кроме соратников по команде, должны отгадать название команды соперника. Получившиеся команды:

Первая команда: «Эрудиты», представили свое название в виде ребуса:

Рисунок 1. Ребус первой команды

Вторая команда: «Орлы», подготовили загадку:

НОО «Профессиональная наука» использует Creative Commons Attribution (CC BY 4.0): лицензию на опубликованные материалы - https://creativecommons.org/licenses/by/4.0/deed.ru|

Про него не скажешь “птаха”.

Величав он и силен.

Два крыла с большим размахом,

Мощный клюв имеет он.

И бесстрашный, и могучий

Он парит над горной кручей.

Хоть птенцы его малы,

Все равно они…

(Орлы)

Третья команда: «Умники», ребята также подготовили свою «визитку» в виде ребуса:

Рисунок 2. Ребус второй команды

Таким образом, мы узнали название каждой из команд. Эта работа позволила проявить в детях их лидерские качества и сплотить коллектив.

Познакомившись со всеми командами, я дала детям пару минут, чтобы докладчики еще раз просмотрели свои сообщения и подготовились выступать. Пока учащиеся готовились, на экран был выведен портрет Николая Павловича Воронова. Юные докладчики подготовились очень хорошо, они старались, чтобы их речь была понятной, без слов «паразитов». Доклады:

Первая группа, историческая справка об авторе:

НОО «Профессиональная наука» использует Creative Commons Attribution (CC BY 4.0): лицензию на опубликованные материалы - https://creativecommons.org/licenses/by/4.0/deed.ru|

Николая Павлович Воронов родился 20 ноября 1926 года на станции «Золотая сопка», которая находится рядом с городом Троицк. В пятилетнем возрасте Николай Павлович вместе со своей семьей переехали в г. Магнитогорск. Они жили в бараке. После окончания школы-семилетки Николай поступил училище №1, закончив которое в 1944 году был назначен электрощитовым на доменной подстанции Магнитогорского металлургического комбината. В1946г поступил в Магнитогорский педагогический институт (сейчас - Магнитогорский государственный технический университет им. Г.И. Носова). Проучившись всего два курса, Николай Павлович оставил учебу и уехал в Москву, где поступил в Литературный институт имени Горького.

На протяжении с 1954по 1959— руководил магнитогорским литературным объединением.

С 2007 года Воронов Н.П. был членом редакционного совета книжной серии «Литература Магнитки. Контекст»

2008— удостоен звания «Почётный профессор МаГУ»

19 июня 2014 года «великий» автор и по настоящему «великий» человек скончался в Москве, но его творчество не забыто, опубликовано большое количество его книг, а также проводятся «Вороновские чтения», посвященные памяти Николая Павловича Воронова [5].

Вторая группа, творчество Н.П. Воронова:

Писать Николай Павлович Воронов начал с самого детства, в начальной школе сочинил свои первые стихи. Первый его рассказ «Обида» был напечатан в 1953 году в альманахе «Молодая гвардия». За эту работу он получил свой первый гонорар — огромные по тем временам деньги — 5 тысяч рублей (при зарплате 120 р.) Почти все их потратил на подарки родным и на первый костюм себе. Через два года в Свердловске вышла первая книга рассказов, под названием «Весенней порой». В 1958 году Воронов был принят в Союз

НОО «Профессиональная наука» использует Creative Commons Attribution (CC BY 4.0): лицензию на опубликованные материалы - https://creativecommons.org/licenses/by/4.0/deed.ru|

писателей СССР. Николай Павлович был разъездным корреспондентом газеты «Огонек», обозревателем «Литературной газеты», возглавлял литературное объединение Магнитогорска.

Почти все свое творчество Николай Павлович посвятил рабочей теме, людям труда. В 1968 году вышел роман Воронова «Юность в Железнодольске» (так во всех своих книгах автор называет его любимый город - Магнитогорск).

К сложным проблемам детства и отрочества Николай Павлович обращался в своих произведениях не раз. Несколько книг он специально написал для школьников. Отдельно и в сборниках издавалась его повесть «Голубиная охота», написанная в 1971 году. В повести очень многое из его детства: барачный поселок, увлечение голубями, становление характеров, проверка этих характеров войной. «Голубиная охота» входит в сборник «Война и дети», где помещены лучшие рассказы и повести о войне и детях: «Судьба человека» Шолохова, «Уроки французского» и другие.

«Голубиная охота», «Мальчик, полюбивший слона» — повести, доступные среднему школьному возрасту. Старшим ребятам адресованы повесть Воронова «Смятение» и роман «Побег в Индию» (1999) [5].

К 80-летию писателя издатели "Путеводной звезды" выпустили сборник Николая Воронова "Теплые монеты". В сборнике уже знакомые повести "Смятение", "Мальчик, полюбивший слона", и новая повесть для юношества "Теплые монеты", в которой он возвращается к важным моральным вопросам: чести, достоинства, настоящей любви, дружбы.

Третья группа, о семье и наградах писателя:

Николай Павлович Воронов родился в семье железнодорожного рабочего. О себе и своей семье он пишет. Мать, Мария Ивановна. Из семьи оренбургского казака Коновалова, погибшего в Гражданскую войну. Отец - Павел Анисимович Воронов, потомок запорожского казака, переехавшего в «столыпинское время» на Южный Урал.

НОО «Профессиональная наука» использует Creative Commons Attribution (CC BY 4.0): лицензию на опубликованные материалы - https://creativecommons.org/licenses/by/4.0/deed.ru|

В 5 лет, его семья приехала на строительство Магнитогорского металлургического комбината. Но родители развелись. Николай воспитывался матерью и бабушкой. Мать, еще молодая и красивая женщина, посвятила себя сыну. Он очень любил свою мать, много писал о ней в своих книгах.

В 1999 году Академия российской словесности наградила Воронова медалью «Ревнителю просвещения. В память 200-летия со дня рождения А. С. Пушкина». В 2001 ему присвоено Почетное звание академика Академии литературы. В 2002 Воронов был участником Всемирного форума поэзии, проходившего в Магнитогорске. Магнитогорский университет присвоил Воронову звание «Почетный доктор МаГУ» (2008).

Писатель много раз встречается с детьми, которым очень интересны его рассказы. Воронов увлекается астрономией (у него в доме два телескопа), а также он занимался коллекционированием камней. В 2003 году Николай Павлович приезжал в Магнитогорск, встречался с его юными читателями - детьми в Кизильской районной библиотеке [5].

Воронов Н. П. был знаком с Корнеем Чуковским, Валентином Катаевым, Александром Твардовским и др.

Выступления детей заняли около пяти минут. Я отметила работу каждой команды и роль докладчиков в частности. Данная работа способствовала развитию умения учащихся выступать на публике, научила их качественному подбору материала, работе с различными источниками.

Следующий этап нашей проектной деятельности заключался в небольшом рассказе учеников о птице, название которой пряталось в названии стихотворений, которые были заранее розданы ребятам, до начала проектной работы (за неделю до выступлений).

1-ая команда, «Синицы»:

Синица – подвижная, энергичная, заметная птица. Большая синица – птица из семейства синицевых. Это довольно яркая и красивая птичка – на

НОО «Профессиональная наука» использует Creative Commons Attribution (CC BY 4.0): лицензию на опубликованные материалы - https://creativecommons.org/licenses/by/4.0/deed.ru|

голове у нее черная шапочка, щечки белоснежные, животик ярко-желтый, а спинка зеленовато-бурая. Хвост и крылья имеют голубоватый оттенок. Вкруг головы и на грудке имеются черные хорошо заметные полоски. Самцы обычно окрашены ярче самочек. По размерам эта птичка почти такая же, как всем известный воробей. Ее длина от 13 до 17 см, а размах крыльев до 26 см.

Синица – птица небольших размеров, с сильными лапками, коротким коническим клювом. Бегать по земле синицы не умеют, в отличие от настоящих наземных птиц. Зато, подобно воробьям, умеют скакать.

Синица – это активная, подвижная, любознательная и сообразительная птичка. Она то и дело перелетает с места на место и редко сидит на одном месте. Синицы хорошо поют. Особенно любовью к пению отличаются самцы. Они поют почти весь год, только в конце осени и начале зимы они ведут себя тише. В репертуаре птиц примерно 40 различных звуков. В разное время года птицы поют разные песни [7].

2-ая команда, «Сорока»:

Это красивая оседлая птица из семейства Врановые, рода Сороки. Ее длина 45 см. Сорока имеет характерное оперение контрастного белого и черного цвета. У нее очень длинный черный с зеленоватым отливом хвост (прекрасный руль) и черные с синеватым отливом крылья. Голова, шея, зоб, спина и верх груди черные. У брюха, низа грудки и полос на плечах окраска белая.

Сорока не любит больших городов и редко залетает туда. Это типичная деревенская жительница. Сороки очень сообразительны, наблюдательны и любопытны. Они внимательно отслеживают обстановку вокруг, чутко реагируют на ее изменения и немедленно оповещают об этом своих сородичей. Хотя в целом сороки ведут себя осторожно, но голос подают охотно.

К человеку обыкновенные сороки доверия не испытывают, в отличие от ворон и грачей зимой они массово не перекочевывают в города, здесь их можно

НОО «Профессиональная наука» использует Creative Commons Attribution (CC BY 4.0): лицензию на опубликованные материалы - https://creativecommons.org/licenses/by/4.0/deed.ru|

увидеть только в лесопарковых зонах. Убеждение, что сороки воруют блестящие вещи сильно преувеличено. Необычный предмет способен заинтересовать птицу только в том случае, если она чувствует себя в безопасности и ее не беспокоят, в другой ситуации она предпочтет не рисковать [7].

3-я команда, «Галчонок»:

Галка. Длина до 25-30 см. Имеет окрас - полностью черный цвет с металлическим блеском, задняя часть шеи, затылок и голова по бокам - пепельно-серые. Глаза светлые, голубые или серые. Ноги и клюв черные. Окраски самца и самки одинаковы.

Легко приручаются, если взять еще слепого птенца и вырастить в неволе, выросшая птица даже не будет считать других галок своими сородичами, а будет стремиться к общению только с человеком [7].

Описание внешности и повадок птиц прошло на «отлично»! После каждого сообщения ребят, я показывала изображения птиц на проекторе, чтобы дети могли сопоставить словесное описание с действительным.

Учащиеся поработали и еще над одним очень интересным заданием - сравнение, найденное ими описание птиц, которое они представили в сообщении с тем, как Н.П. Воронов говорит об этих птицах в одноименных стихотворениях.

Первая команда, стихотворение «Синицы»:

Синица – энергичная и подвижная птица, об этом мы говорили в нашем докладе от группы, Воронов также называет синиц «озорницами». Николай Павлович описывает так своих синиц:

Вы шустры, ярки и звонки,
Как французские девчонки.

Синички славятся своим пением и это всем известно! Вот и Н.П. Воронов говорит:

НОО «Профессиональная наука» использует Creative Commons Attribution (CC BY 4.0): лицензию на опубликованные материалы - https://creativecommons.org/licenses/by/4.0/deed.ru|

Нрав открытый, голос сладкий.

Стоит отметить и окрас этих птиц:

Взять весёлый ваш наряд:

Карнавальный вам парад!

А жабо на шейке вашей

Бело-чёрное? Нет краше!

Таким образом, можно сделать вывод, что Н.П. Воронов в своем стихотворении ничего не выдумывает, он передает образ птиц, не отдаляясь от природного образа, подчеркивая удивительное творение природы.

Вторая команда, стихотворение «Сорока»:

Сорока имеет красивое контрастное оперение. Н.П. Воронов описывает внешний вид сороки как:

Бока её, литые, как фарфор,

Ловили синее свеченье наста.

Сорока хоть простая, но очень интересная птица, а наблюдать за ее повадками сплошное удовольствие. Вот и Воронов Н.П. будто сидит на лавочке и наблюдает:

Сорока красовалась на снегу,

Осматриваясь, словно танцевала.

Чем же сорока так привлекает автора?

И был в её верчении задор,

И шаг приманчивей, как у гимнасток.

Сорока красовалась, задавалась,

Как девушка, хлебнувшая вина.

Стоит заметить, что в нашем описании птицы мы говорили о том, что она неохотно поет, а Николай Павлович отмечает ее совсем с другой стороны:

НОО «Профессиональная наука» использует Creative Commons Attribution (CC BY 4.0): лицензию на опубликованные материалы - https://creativecommons.org/licenses/by/4.0/deed.ru|

Был в стрекоте её и зов, и смех.

Почему же разошлись мнения, сложно сказать, подумает, что Воронов умел смотреть на птиц иначе. Он видел и подмечал в них то, о чем другой даже не станет задумываться, а просто пройдет мимо.

Третья команда, стихотворение «Галчонок»:

Галчонок – так ласково Н.П. Воронов называет галку. Писатель дает внешнее описание этой птицы, зато как здорово у него, получается, передать этот задор, которую скрывает в себе это маленькое существо:

Галчонок не терялся.
Не поднял даже крик.

Галчонок изловчился
И долбанул по грозди,
И ягоды, как гвозди, —
На «Жигули» и возле.
А сам он не свалился.

В этом стихотворении автору удается передать все ощущения этой маленькой птички в таком большом мире.

Свои иллюстрации к стихотворениям Н.П. Воронова дети вывесили на доску, они были выполнены красочно и аккуратно

После того, как дети продемонстрировали свои проекты, мы провели «Конкурс чтецов», после которого было устроено анонимное голосование по выбору победителя. В завершении нашего внеклассного мероприятия я прочитала стихотворение Н.П. Воронова «Родня» и подвела итоги.

Моя родня крылатая,
Родня чадолюбивая,
Певучая, пернатая,
В полётах терпеливая.

НОО «Профессиональная наука» использует Creative Commons Attribution (CC BY 4.0): лицензию на опубликованные материалы - https://creativecommons.org/licenses/by/4.0/deed.ru|

Родня мне по России,
По золотому хлебу,
По васильковой сини,
По лесу и по небу.

Ах, нежно и отрадно
Мне видеться с тобой.
Как держишься ты ладно
Нарядною гурьбой.

Моё родство из древних,
Как солнышко приветно.
Оно в беду не дремлет,
В печаль — не безответно.

В мороз тебя я помню:
Кормушку грецким крошевом
И семечками полню,
А не охвостьем бросовым.

Родня моя крылатая,
По-русски неунывная.
От витязя оратая
Душой, заботой дивная.

Детям были заданы обобщающие вопросы:

1. О какой родне говорит поэт? (о птицах)
2. Почему он называет птиц своей крылатой роднёй?

НОО «Профессиональная наука» использует Creative Commons Attribution (CC BY 4.0): лицензию на опубликованные материалы - https://creativecommons.org/licenses/by/4.0/deed.ru|

3. Какими словами поэт характеризует птиц?
4. С какими птицами вы познакомились сегодня на занятии?
5. Понравились ли вам стихи Н.П. Воронова?

Реализация данного проекта позволила каждому учащемуся познакомиться с жизнью и творчеством удивительного человека, писателем и прозаиком Николаем Павловичем Вороновым. В результате проектной деятельности все учащиеся внесли вклад в работу всей группы, проявив тем самым самостоятельность, ответственность и взаимопомощь, а также повысили уровень своей эрудированности и литературоведческие знания и умения.

Проект способствовал проявлению в детях творческих способностей, формирование которых так важно в жизни, а также обуславливается в ФГОС НОО. Юным школьникам представилась возможность оценить работу своих одноклассников из других групп, такая работа позволяет развивать способности к различным мыслительным операциям, как, например, анализ, синтез и др. В целом, работа над данным проектом оказала положительное влияние как на учебный процесс, так и на развитие младшего школьника.

Библиографический список

1. Воронов, Н. П. Моя крылатая родня. – Магнитогорск: Магнитогорский дом печати, 2006. – 184 с.

2. Игошина Н. В. Проектная деятельность в педагогике саморазвития / Н. В. Игошина // Начальная школа плюс до и после. – 2014.-№1.-С. 68-72

3. Интересная информация. Электронный доступ. – URL: http://interesting-information.ru/2015/12/kratkaya-informaciya-o-bolshoj-sinice

4. Новые педагогические и информационные технологии в системе образования / Под ред. Е. С. Полат. – М., 2000.

5. Писатели земли уральской. Электронный доступ. – URL:http://pisateli.ch-lib.ru/tin/voronov/index.html Писатели земли Уральской

НОО «Профессиональная наука» использует Creative Commons Attribution (CC BY 4.0): лицензию на опубликованные материалы - https://creativecommons.org/licenses/by/4.0/deed.ru|

6. Проектные задачи в начальной школе. Пособие для учителей / под ред. А. Б. Воронцова. – М.: «Просвещение», 2010.

7. Прокофьева, А. В., Григорьева, В. И. Выявление философских и природоведческих мотивов в стихотворении Н. П. Воронова «Желна» // Актуальные проблемы современного общего и профессионального образования: Сборник статей по материалам Всероссийской научно-практической заочной конференции. – Магнитогорск: изд-во Магнитогорск. гос.техн.ун-та им. Г. И. Носова, 2015. – 149 с. – С.90-03.

8. Торшин, А. А. Произведение художественной литературы. Основные аспекты анализа: учебное пособие / А. А. Торшин. – М.: Флинта: Наука, 2006. – 256 с.

НОО «Профессиональная наука» использует Creative Commons Attribution (CC BY 4.0): лицензию на опубликованные материалы - https://creativecommons.org/licenses/by/4.0/deed.ru|

СЕКЦИЯ 4. ПЕДАГОГИЧЕСКАЯ ФУТУРОЛОГИЯ

УДК 378

Горбунова Н.В., Везетиу Е.В. Условия и перспективы развития современной системы педагогического образования[13]

The conditions and prospects of development of modern pedagogical education system

Горбунова Наталья Владимировна,
Гуманитарно-педагогическая академия (филиал)
Федерального государственного автономного
образовательного учреждения высшего образования
«Крымский федеральный университет имени В. И. Вернадского», г. Ялта
Везетиу Екатерина Викторовна
Гуманитарно-педагогическая академия (филиал)
Федерального государственного автономного
образовательного учреждения высшего образования
«Крымский федеральный университет имени В. И. Вернадского», г. Ялта
viza_1986@ukr.net
Gorbunova Nataliya Vladimirovna,
Academy of the Humanities and Pedagogics (branch)
V. I. Vernadsky Crimean Federal University, Yalta
Vezetiu Ekaterina Viktorovna
Academy of the Humanities and Pedagogics (branch)
V. I. Vernadsky Crimean Federal University, Yalta

Аннотация. Статья посвящена рассмотрению перспективных направлений развития профессиональной подготовки педагогов с учетом тенденций развития современной системы образования. В работе обоснованы условия развития современного педагогического образования с целью соответствия его актуальным критериям государственных стандартов образования и требованиям развивающегося общества.

Ключевые слова: модернизация системы образования, система профессиональной подготовки педагогов, профессиональное педагогическое образование, перспективы развития системы образования, условия организации процесса образования.

Abstract. The article deals with perspective directions of development of professional training of teachers, taking into account tendencies of development of modern system of education. This work suggests that the conditions of development of modern pedagogical education to meet current criteria for state education standards and requirements of the developing society.

Keywords: modernization of the system of education, system of professional training of teachers, professional teacher education, prospects of development of the education system, conditions of organization of the educational process.

[13] Выполнено в рамках реализации НИР базовой части государственного задания в сфере научной деятельности по заданию № 27.330.2016/БЧ на 2016 г. «Создание отраслевой научной библиографии по педагогике и народному образованию»

НОО «Профессиональная наука» использует Creative Commons Attribution (CC BY 4.0): лицензию на опубликованные материалы - https://creativecommons.org/licenses/by/4.0/deed.ru|

Современная система образования переживает период модернизации. Эта особенность не обходит также и систему высшего профессионального педагогического образования, которое в первую очередь должно адекватно реагировать на изменения в социуме, так как от уровня подготовки и компетентности в области педагогических инноваций будущего учителя зависит социокультурный уровень подрастающего поколения и развивающегося общества в целом.

Так, одним из обязательных условий организации современного образования является учет принципа фундаментальности, являющейся основой профессиональной гибкости будущего специалиста, которой требуют от него постоянно изменяющиеся условия современного рынка профессионального труда. К фундаментальным относятся науки о природе во всех ее проявления, без усвоения которых невозможно глубокое осмысление знаний о природе и обществе, о сущности роли человека в современном мире. Такая тенденция развития современного педагогического образования, как фундаментализация высшего образования заключается в системном насыщении содержания учебного процесса знаниями и методами творческого мышления, выработанными фундаментальными науками [1].

Говоря о высшем педагогическом образовании, основу которого составляют науки гуманитарного цикла, возникает необходимость при разработке содержания профессиональной подготовки будущих учителей осуществлять интеграцию фундаментальных, гуманитарных и специальных знаний, обеспечивающую всестороннее видение и осознание студентом своей будущей профессиональной деятельности в нынешних условиях развития общества.

Учитывая вышесказанное, еще одним условием развития педагогического образования является определение тенденции поиска оптимальной гуманистической парадигмы построения процесса образования [4]. Процессы

НОО «Профессиональная наука» использует Creative Commons Attribution (CC BY 4.0): лицензию на опубликованные материалы - https://creativecommons.org/licenses/by/4.0/deed.ru|

модернизации в системе образования предполагают расширения возможностей введения асинхронного (нелинейного) обучения в рамках соблюдения ряда условий, таких как:

- унификация учебных дисциплин всех направлений подготовки будущего педагога;

- принятие в качестве основной единицы организации учебного процесса личность студента, а не учебную группу и осуществление формирования обучающихся по направлениям подготовки и соответствующим профилям согласно данному условию;

- возможность формирования временных учебных групп на период изучения определенной дисциплины.

В период модернизации образования возрос уровень самостоятельности вузов в вопросах отбора содержания профессионального обучения, что позволяет реализовывать подготовку педагогических кадров по нелинейной схеме. Указанное условие о соотношении фундаментального, гуманитарного и специального знания в системе педагогического образования вызывает необходимость пересмотра его средств, содержания, методов и технологий реализации.

Для достижения целей, сформулированных в современных стандартах образования необходимым, по нашему мнению, является моделирование соответствующую актуальным тенденциям развития системы педагогического образования систему профессиональной подготовки будущих учителей от линии «учебная группа – преподаватель – учебник» к линии «студент как личность – преподаватель – комплекс инновационных педагогических технологий и информационных средств».

Построение процесса профессиональной подготовки по указанной (второй) схеме сочетается с адаптивными системами образования, которые представляют собой социальную и личностнообусловленную целостность

НОО «Профессиональная наука» использует Creative Commons Attribution (CC BY 4.0): лицензию на опубликованные материалы - https://creativecommons.org/licenses/by/4.0/deed.ru|

субъектов процесса образования, взаимодействующих на основе взаимного сотрудничества студента и педагога, окружающей среды и их духовных и материальных ценностей [3].

Такая система позволяет адаптировать процесс обучения к индивидуальным особенностям обучающихся, изменениям педагогических ситуаций формирования профессиональной компетентности будущего учителя с целью оптимизации процесса вхождения личности в профессию и адаптации ее в профессиональной среде, так как основной задачей системы профессионального образования является осуществление «процесса активного вхождения будущего учителя в ценностный мир педагогической культуры и поэтапного овладения ее основами: ценностями и смыслами педагогической профессии, педагогическими теориями, системами и технологиями, творческими способами практической педагогической деятельности» [2, с.19].

Содержание указанной выше системы образования будущих педагогов должно состоять из цикла предметов гуманитарного и личностно-развивающего знания, из опыта творческой деятельности. В содержании образования должно быть отведено место развитию эмоционально-ценностного отношения к человеку, человечеству и миру в целом, а также формированию системы нравственно-этических чувств, которые определяют стиль поведение человека в типичных и нестандартных жизненных ситуациях. К условиям развития педагогического образования в период модернизации стоит отнести также требования, заключающиеся в направлении образовательных программ на воссоздание целостного знания, включающего гуманитарный и фундаментальный циклы в логике целостной единой системы.

Подводя итоги, стоит отметить, что подготовка действительно компетентного педагога в рамках его обучения в высшей школе по системе адаптивного образования возможна при условии оптимального сочетания фундаментального, гуманитарного и профессионального циклов учебных

НОО «Профессиональная наука» использует Creative Commons Attribution (CC BY 4.0): лицензию на опубликованные материалы - https://creativecommons.org/licenses/by/4.0/deed.ru|

предметов, их взаимного проникновения в содержание педагогического образования на основе межпредметных связей, интегрированных курсов, спецкурсов, факультативов и курсов по выбору студентов, применения форм междисциплинарного контроля, что позволит обеспечить формирование целостного сознания будущего специалиста в области образования на основе системного знания. Это обеспечивает реализацию принципов фундаментализации, междисциплинарности, вариативности обучения будущих педагогов, учет которых позволяет достичь тех результатов, которые предъявляет к системе высшего образования современное общество и государство.

Библиографический список

1. Абрамовских Н. В. Современное педагогическое образование: тенденции и перспективы развития // Научно-методический электронный журнал «Концепт». – 2013. – № 56. – С. 6–10. – URL: http://e-koncept.ru/2013/13553.htm

2. Бондаревская Е. В. Содержание педагогического образования и возможные направления модернизации его общепедагогической составляющей / Е. В. Бондаревская //Наука и образование. – 2002. – № 3. – С. 18–19.

3. Колесникова И.А. Педагогическая реальность: опыт межпарадигмальной рефлексии / И.А. Колесникова. – СПб., – 2001. – С. 133.

4. Никитина Н.Н. Становление культуры профессионально-личностного самоопределения учителя: монография. – М.: Прометей, МПГУ, – 2002. – 316 с.

НОО «Профессиональная наука» использует Creative Commons Attribution (CC BY 4.0): лицензию на опубликованные материалы - https://creativecommons.org/licenses/by/4.0/deed.ru|

УДК 378

Игнатова О.И. Тенденции развития профессионального педагогического образования на современном этапе его развития[14]

Trends of development of professional pedagogical education at the present stage of its development

Игнатова Ольга Ивановна
Гуманитарно-педагогическая академия (филиал)
Федерального государственного автономного
образовательного учреждения высшего образования
«Крымский федеральный университет имени В. И. Вернадского», г. Ялта
viza_1986@ukr.net
Ignatova Olga Ivanovna
Academy of the Humanities and Pedagogics (branch)
V. I. Vernadsky Crimean Federal University, Yalta

Аннотация. Статья посвящена исследованию основных тенденций современного профессионального педагогического образования и путей их развития. В работе анализируется роль рассматриваемых образовательных тенденций в проблеме развития системы высшего профессионального образования учителей.

Ключевые слова: система педагогического образования, тенденции развития педагогического образования, глобализация проблематики, информатизация, интеграция, фундаментализация, гуманизация педагогического образования.

Abstract. The article is devoted to the study of the main trends of the modern professional pedagogical education and ways of their development. This paper analyzes the role of these educational trends in the problem of development of system of higher professional education of teachers.

Keywords: the system of pedagogical education, tendencies of development of pedagogical education, globalization issues, informatization, integration, fundamentalization, humanization of pedagogical education.

Анализ концепций, разработанных современными теоретиками образования, и научных исследований проблем профессионального педагогического образования периода модернизации позволило определить ряд тенденций его развития. По мнению многих современных ученых, ведущей тенденций развития профессионального педагогического образования является

[14] Выполнено в рамках реализации НИР базовой части государственного задания в сфере научной деятельности по заданию № 27.330.2016/БЧ на 2016 г. «Создание отраслевой научной библиографии по педагогике и народному образованию»

НОО «Профессиональная наука» использует Creative Commons Attribution (CC BY 4.0): лицензию на опубликованные материалы - https://creativecommons.org/licenses/by/4.0/deed.ru|

фундаментализация образования. Одной из составляющих данного феномена является «университезация» организаций, осуществляющих высшее профессиональное педагогические образование, которая предоставляет возможность реализации базовых образовательных программ в той или иной степени, обеспечивающих необходимую основу теоретических знаний, полноценную профессиональную подготовку будущих педагогов.

Сегодня отмечается тенденция к насыщению практической профессиональной деятельности педагогов внепрофессиональными или надпрофессиональными компонентами. К ним относят умения интерпретировать и анализировать результаты педагогической деятельности, использовать компьютерные банки данных, владеть иностранным языком. Все эти внепрофессиональные компоненты должны быть соотнесены с общеобразовательной подготовкой будущих учителей.

Учет указанной тенденции позволяет констатировать потребность изменения требований к профессиональному образованию педагогов. В данном ключе задачей высшей школы является не только предоставление возможности получения общего образования и профессии, но формирование предпосылок к постоянному, непрерывному образованию педагогов. Данное педагогическое явление стоит понимать как систему, призванную обеспечить формирование такого типа личностного и профессионального развития педагога, который традиционной системе профессиональной педагогической подготовки предпочитал бы полноценную самореализацию в личностном и профессиональном образе жизнедеятельности [4, с. 29].

Современному педагогическому образованию присуща также тенденция усиления интеграционных междисциплинарных связей. В данном ключе следует понимать качественно новые принципы отбора содержания образования и систематизации знаний, создания фундаментальных образовательных курсов дисциплин естественнонаучного, гуманитарного и

НОО «Профессиональная наука» использует Creative Commons Attribution (CC BY 4.0): лицензию на опубликованные материалы - https://creativecommons.org/licenses/by/4.0/deed.ru|

специального циклов; взаимосогласованность циклов образовательных курсов для достижения абсолютно нового качества образованности личности будущего педагога [3]. По мнению А.С. Гаязова, образованность органично взаимодействует с рядом компонентов общественной жизни, ее социальной, политической, экономической, педагогической, психологической и личностной сферой. Указанные компоненты обладают свойством взаимопроникновения и взаимообогащения. Этот процесс откладывает отпечаток на проблему педагогического образования, усложняет процесс его организации, формирования содержания, определения направлений образования [2, 61].

Под понятием интеграции в образовании следует понимать процесс и результат объединения компонентов содержания образования в целостную дидактическую систему, которая соответствовала бы сущности личности будущего специалиста. Цель интеграции в педагогическом образовании заключается в восстановлении целостности сущности личности обучаемого. Под содержанием интеграции, вслед за А.Я. Данилюк, Ю.А. Кустовой, Ю.С. Тюнниковой понимаем процесс и результат развития, становления и формирования личности в условиях осуществления интегративно-педагогической деятельности.

К тенденциям развития системы современного педагогического образования стоит отнести также углубление информатизации профессионального образования педагогов, а также расширение сети дистанционных образовательных форм. В условиях современной действительности компьютерные и информационные технологии воспринимаются в качестве средства повышения интеллектуальной активности и расширения возможностей деятельности будущего учителя.

Тенденцией развития современного профессионального педагогического образования является его направленность на глобализацию проблематики, исследующая связи идей проблемности бытия человека с идеями системы

НОО «Профессиональная наука» использует Creative Commons Attribution (CC BY 4.0): лицензию на опубликованные материалы - https://creativecommons.org/licenses/by/4.0/deed.ru|

образования [1]. Глобальная проблематика, которую воспринимают как область человекознания, в течение длительного времени придерживалась идеи о том, что уровень образования выступает важным условием преодоления проблем в обществе. На современном этапе эта идея подвергается переосмыслению, так как высокий уровень современного образования не позволяет полноценно решать существующие проблемы экологии, культурологии, медицины, политики.

Соответственно, можно констатировать, что кризис современного педагогического образования заключается в том, что оно, по мнению исследователей, недостаточно ориентировано на реализацию личностных функций личности, таких как эмпатия, рефлексия, креативность. В данном ключе современная система образования стремиться исправить проблему относительного отставания общественного интеллекта касаемо проблемы глобального кризиса.

Одной из актуальных тенденций развития педагогического образования является также его гуманизация, которую следует понимать как многоплановое явление. Его реализация может осуществляться на нескольких различных уровнях организации системы образования будущих педагогов:

- в сфере выбора идейной основы государственной развития системы воспитания и обучения;
- в рамках развития педагогических процессов и систем;
- в области внутреннего мира субъектов процесса воспитания;
- в направлении политики образования от функционально-ролевой позиции к подлинной субъектной [1].

Благодаря реализации гуманистической функции обеспечивается возможность развития способностей и умений, а также профессионально значимых личностных качеств, которые позволяют будущему педагогу решать сложные жизненные и профессиональные задачи, достигать личной автономии,

НОО «Профессиональная наука» использует Creative Commons Attribution (CC BY 4.0): лицензию на опубликованные материалы - https://creativecommons.org/licenses/by/4.0/deed.ru|

интеллектуальной и нравственной свободы, создавать условия для развития собственной творческой индивидуальности.

Перечисленные основные тенденции развития педагогического образования оказывают влияние на эффективность профессиональной подготовки специалистов сферы образования, в связи с чем их учет при проектировании содержания и форм организации педагогического образования, по нашему мнению, необходим.

Библиографический список

1. Бондаревская Е. В. Содержание педагогического образования и возможные направления модернизации его общепедагогической составляющей / Е. В. Бондаревская // Наука и образование. – 2002. – № 3. – С. 18–19.
2. Гаязов А.С. Образование и образованность гражданина в современном мире / А. С. Гаязов. М.: Наука, – 2003. – С. 61.
3. Колесникова И.А. Педагогическая реальность: опыт межпарадигмальной рефлексии / И.А. Колесникова. СПб., – 2001. – С. 133.
4. Сергеев Н.К. Теория и практика становления педагогических комплексов в системе непрерывного образования учителя: дис. ... д-ра пед. наук / Н. К. Сергеев. Волгоград, – 1998. – С. 29.

НОО «Профессиональная наука» использует Creative Commons Attribution (CC BY 4.0): лицензию на опубликованные материалы - https://creativecommons.org/licenses/by/4.0/deed.ru|

СЕКЦИЯ 5. ТЕОРИЯ ВОСПИТАНИЯ И ШКОЛОВЕДЕНИЕ

УДК 37.03

Горбунова Н.В. Основные подходы к проблеме духовно-нравственного воспитания личности в отечественной педагогической науке начала XX века[15]

The main approaches to the problem of spiritually-moral education of personality in the domestic pedagogical science of the early twentieth century

Горбунова Наталья Владимировна
Гуманитарно-педагогическая академия (филиал)
Федерального государственного автономного
образовательного учреждения высшего образования
«Крымский федеральный университет имени В. И. Вернадского», г. Ялта
viza_1986@ukr.net
Gorbunova Nataliya Vladimirovna
Academy of the Humanities and Pedagogics (branch)
V. I. Vernadsky Crimean Federal University, Yalta

Аннотация. Статья посвящена анализу состояния системы воспитания в России в начале XX века. В работе анализируются основные тенденции развития педагогической мысли, факторы, влияющие на формирование личности и взгляды педагогической общественности, рассматриваются подходы к решению проблемы духовно-нравственного воспитания личности.

Ключевые слова: духовно-нравственное воспитание, теоретические подходы, развитие педагогической мысли, тенденции развития педагогики, гуманистическое воспитание, принципы воспитания.

Abstract. The article is devoted to analysis of the state system of education in Russia in the early twentieth century. The paper analyzes the main trends of development of pedagogical thought, the factors influencing the formation of personality and attitudes of the teaching community are considered the approaches to solving the problem of spiritually-moral education of personality.

Keywords: spiritually-moral education, theoretical approaches, development of pedagogical thought, tendencies of development of education, humanistic education, principles of education.

Принципы, цели и средства воспитания личности обучающегося в начале XX века исходили из задач поддержания основ существующего общественного

[15] Выполнено в рамках реализации НИР базовой части государственного задания в сфере научной деятельности по заданию № 27.330.2016/БЧ на 2016 г. «Создание отраслевой научной библиографии по педагогике и народному образованию»

НОО «Профессиональная наука» использует Creative Commons Attribution (CC BY 4.0): лицензию на опубликованные материалы - https://creativecommons.org/licenses/by/4.0/deed.ru|

строя. В связи с чем была конкретная установка на результат воспитательной работы, а его обеспечение являлось целью и характерной чертой педагогики того времени. Однако образ выпускника был достаточно ограниченным: «оканчивающие гимназию должны выходить на жизненный путь с ясным умом, здоровым и бодрым духом, с сильной волей и высокими чувствами, любящими свою страну и вооруженные просвещенным взглядом на мир и предстоящие им задачи» [3, с. 175-176]. Такие цели образования вызывали неудовлетворенность среди педагогической общественности.

В педагогике стала отмечаться тенденция, характеризующаяся поиском научных и методических ориентиров относительно проблемы воспитания личности в новых условиях, а именно: в период демократизации общества и системы образования. Один из важных аспектов, волновавших исследователей и преподавателей-практиков, это проблема духовно-нравственного становления личности. Что доказывают попытки разработки базовой теории нравственного воспитания личности.

В ключе решения данной проблемы отмечены труды П.П. Блонского, обосновавшего возрастной принцип, и В.В. Вахтерова, охарактеризовавшего принцип развития в воспитании и обучении, благодаря которому термин «развитие» вошел в систему педагогических категорий. Стоить отметить также научные теории воспитания В.М. Бехтерова, М.И. Демкова, А.Ф. Лазурского, разрабатываемые в данный период.

Развитие педагогической мысли того времени привело к осознанию роли человека, личности в педагогическом процессе, то есть в системе воспитания стала зарождаться тенденция к гуманизации. Этот факт подтверждает изречение педагога Е.И. Лозинского, который утверждал, что XX век станет веком педагогики, подчеркивал, что образование станет строиться вокруг личности ребенка. Заметим, что данную мысль несколько позже повторит и

НОО «Профессиональная наука» использует Creative Commons Attribution (CC BY 4.0): лицензию на опубликованные материалы - https://creativecommons.org/licenses/by/4.0/deed.ru|

величайший педагог XX века В.А. Сухомлинский, разработавший концепцию нравственного воспитания [4, с. 110].

Исследователь в области истории педагогики М.В. Богуславский выделил этапы развития педагогической мысли начала XX века относительно проблемы духовно-нравственного воспитания:

- 1 этап (1900-1905), характеризующийся усилением образовательных средств гуманизации жизни ребенка путем изменения внутренней атмосферы учреждения образования;

- 2 этап (1905-1908), характеризующийся использованием общественного влияния, построением системы образования на основе общечеловеческого идеала;

- 3 этап (1909-1913), характеризующийся доминированием религиозно-гуманистической направленности воспитания, где ее реализация зависела от гуманизации внутренней жизни ребенка; необходимостью педагога помочь обучающемуся разобраться в вопросах духовно-нравственного становления личности;

- 4 этап (1914-1917), характеризующийся интересом к гуманистическим ориентациям в вопросах воспитания на общечеловеческие ценности в противовес национальным устремлениям [1, с. 65].

Исходя из вышесказанного, можно утверждать, что в начале прошлого века имели место две основные воспитательные цели:

- воспитание христианина, личности, которая стремится к духовно-нравственному самосовершенствованию;

- воспитание гражданина, нравственный долг которого заключается в выполнении обязанностей перед государством и родным народом.

Помимо вышеуказанных, существовали и другие направления развития педагогической мысли относительно спектра морально-нравственных качеств, которые необходимо воспитывать в ребенке, а также относительно

НОО «Профессиональная наука» использует Creative Commons Attribution (CC BY 4.0): лицензию на опубликованные материалы - https://creativecommons.org/licenses/by/4.0/deed.ru|

характеристики образа личности выпускника. На основе анализа педагогической научной литературы и публицистики того времени можно обозначить такие тенденции решения проблемы нравственного воспитания личности обучающегося:

- тенденция развития классической педагогики XIX столетия, представителями данного подхода были Н.Ф. Бунаков, П.Ф. Каптерев и другие ученые-педагоги.

- тенденция философского осмысления проблем воспитания и развития личности, к которой отнесем таких педагогов и мыслителей, как Н.Х. Вессель, И.С. Андреевский, П.В. Вахтеров, Н.А Бердяев, В.В. Зеньковский, В.В. Розанов.

- тенденция реформаторской педагогики (нового воспитания) Запада, данное течение представляли К.Н. Вентцель, В.А. Волкович, А.П. Нечаев, И.А. Сикорский и другие ученые [2, с. 275].

Обобщая вышесказанное, можно прийти к выводу, что общественно-педагогическое движение начала XX века в вопросах поиска путей формулировки цели и содержания воспитания, в частности духовно-нравственного развития личности обучающегося, было достаточно динамичным. Появление многочисленных течений, подходов и педагогических школ связано со стремительными историко-культурными и политическими имениями в обществе. Поскольку менялся строй государства, соответственно, трансформировался и идеал личности гражданина, а также пути и средства его воспитания.

Подводя итоги данного исследования, можно выделить следующие подходы к решению проблемы духовно-нравственного воспитания личности: образовательно-гуманистическое, социально-гуманистическое, либерально-гуманистическое и духовно-гуманистическое.

НОО «Профессиональная наука» использует Creative Commons Attribution (CC BY 4.0): лицензию на опубликованные материалы - https://creativecommons.org/licenses/by/4.0/deed.ru|

Несмотря на множество подходов к осуществлению процесса воспитания в начале XX века, отмечаем общую склонность ученых, мыслителей и педагогов-практиков к признанию принципов гуманизма, демократизации воспитания, важности формирования духовно-нравственной и морально-ценностной направленности личности; к привитию ребенку общечеловеческих и гуманистических ценностей.

Библиографический список

1. Богуславский М.В. Генезис гуманистической парадигмы образования в отечественной педагогике начала XX века // Педагогика. – 2000. – №4. – С. 63–70.

2. Джуринский А.Н. Педагогика: история педагогических идей. (Учеб. пособие для высш. шк.), – М.: Пед. общество России, 2000. – 350 с.

3. Козлова Г.Н. Воспитание в отечественной общеобразовательной средней школе: цели, сфера действия, результаты (с начала XIX в. До середины XX в.): Монография /Предисл, А.А, Фролова, – Н.Новгород: НГПУ, 1999. – 294 с.

4. Мухин М.И. В.А. Сухомлинский о воспитании всесторонне развитой личности // Советская педагогика. – 1990. – №9. – С.104–110

НОО «Профессиональная наука» использует Creative Commons Attribution (CC BY 4.0): лицензию на опубликованные материалы - https://creativecommons.org/licenses/by/4.0/deed.ru|

УДК 37.017.4

Дереча И.И., Баранова Е.А. Формирование гражданской идентичности у подростков

Formation of civil identity at teenagers

Дереча Ирина Ивановна
ИПИ им. П.П. Ершова (филиал) ТюмГУ, г. Ишим
ishim2015@inbox.ru
Баранова Елена Андреевна
ИПИ им. П.П. Ершова (филиал) ТюмГУ, г.Ишим
baranova_lenochk@mail.ru
Derecha Irina Ivanovna
IPI to them. P. P. Ershov (branch), Tyumen state University, Ishim
Baranova Elena Andreevna
IPI to them. P. P. Ershov (branch), Tyumen state University, Ishim

Аннотация. В статье рассматривается проблема необходимости разработки условий, средств и методов, способствующие эффективному формированию основ гражданской идентичности у подростков во вне учебной деятельности. В основу исследования проблемы по формированию гражданской идентичности положены результаты тестирования, анкетирования, позволяющее выявить уровень гражданской идентичности у подростков и их отношение к данному понятию.

Ключевые слова: гражданская идентичность, подростки, формирование, внеурочная деятельность

Abstract. The article discusses the problem of necessity of development of the conditions, means and methods conducive to the effective formation of civic identity among adolescents in non-academic activities. In the study of problems of formation of civil identity of the supposed study results of testing, questionnaires, allowing to determine the level of civic identity of adolescents and their attitude to this concept.

Keywords: civic identity, teenagers, formation, extracurricular activities.

Формирование гражданской идентичности у подростков является одной из важных проблем современности. А в этом особое место принадлежит системе образования, вынужденной брать на себя значительную часть усилий общества по подготовке подростков к жизни, созданию условий формирования гражданской идентичности.

В настоящее время не сложилось единого понимания дефиниции «гражданская идентичность» и организация целенаправленных действия по формированию данного качества у подростков остается открытой проблемой.

НОО «Профессиональная наука» использует Creative Commons Attribution (CC BY 4.0): лицензию на опубликованные материалы - https://creativecommons.org/licenses/by/4.0/deed.ru|

Чтобы подробнее раскрыть сущность гражданской идентичности рассмотрим отдельно понятия «гражданственность» и «идентичность».

Педагогический словарь определяет гражданственность «качеством личности, которое характеризуется стремлением и умением работать во имя интересов страны, нации, ответственностью по отношению к своим обязанностям, осознанием своих прав»[10, с. 145].

С точки зрения Г.Я. Гревцевой гражданственность это комплекс субъективных качеств личности в основе которых лежит отношение к власти и ее институтам, выражает твердые убеждения и ответственность граждан перед государством [2, с. 55].

В представлении Е.Н. Землянской гражданственность определяется как «нравственное качество личности, базирующееся на любви к Родине, осознании своих прав и обязанностей по отношению к обществу, сопричастности к общественным и политическим делам своей нации, социально значимой деятельности во всех областях жизни общества» [8, с. 290].

Идентичность человека – это часть его самосознания, (говоря о групповой идентичности или идентичности более широких общностей, то можно отметить, что есть некий аналог: «самосознание группы», «самосознание общности» как результаты коллективного осмысления и самоощущения «Мы»). Нельзя не отметить, что идентичность имеет трехуровневую структуру и выделяется социальная, личностная, то есть персональная самоидентичность.

Н.А. Галактионова рассматривает гражданскую идентичность как компонент личностной идентичности[3, с. 10]

Осознание себя россиянином, ощущение своей причастности к будущему, настоящему и прошлому российской нации, включенность человека в общественную, культурную жизнь страны, свободное отождествление себя с народом - гражданская идентичность в понимании Д. В. Григорьева [3]. А. Г. Асмолов один из известных российских ученых и психологов рассматривает

НОО «Профессиональная наука» использует Creative Commons Attribution (CC BY 4.0): лицензию на опубликованные материалы - https://creativecommons.org/licenses/by/4.0/deed.ru|

понятие «гражданская идентичность» как осознание личностью своей принадлежности к сообществу граждан определённого государства на общекультурной основе»[1]. По словам А.Г. Асмолова гражданская идентичность в отличие от понятия гражданство имеет личностный смысл. В представлении М.А. Юшиной она тождественна личности статуса гражданина, принятию активной позиции в жизни государства, пользованию правами, способностью и готовностью выполнять связанные с наличием гражданства обязанностями. Между тем, Р.Ю. Шикова рассматривает гражданскую идентичность в качестве структурного компонента социальной идентичности и определяет как результат процесса самоидентификации человека с определенными социальными группами на эмоциональном и когнитивном уровнях личности [11].

В структуре гражданской идентичности принято выделять две стороны. Первая представляет собой осознание принадлежности к тому или иному государству и несет в себе значимый смысл для подростка. Вторая сторона определяет феномен индивидуального сознания, признака качества гражданской целостности, которое характеризует его как коллективного субъекта. Обе стороны акцентируют внимание на разных аспектах гражданской идентичности как со стороны общества, так и со стороны подростка [1].

Социально-критическое мышление, патриотизм и гражданственность рассматриваются как показатели развитости гражданской идентичности у подростков, которые гарантируют когнитивную основу свободного жизненного выбора личности.

В ходе исследования показателя сформированности гражданской идентичности нами будет пониматься развитие таких интегративных качеств личности как гражданственность, социально-критическое мышление, патриотизм. Готовность к нравственному поступку и становление нравственной позиции, которая выражается в самостоятельном предпочтении определенной

НОО «Профессиональная наука» использует Creative Commons Attribution (CC BY 4.0): лицензию на опубликованные материалы - https://creativecommons.org/licenses/by/4.0/deed.ru|

системы нравственных ценностей, являющаяся результатом нравственных исканий личности принято называть нравственным выбором. Главным стратегическим аспектом выбора является предпочтение нравственных ценностей. Мы исходим из того, что нравственные ценности носят позитивный характер и мотивируют действия и поступки человека, являются его ориентирами в объективном мире[6, с.708].

Нами было проведено исследование, целью которого являлось теоретически обосновать и экспериментально изучить уровень сформированности гражданской идентичности у подростков. Экспериментальное исследование осуществлялось на базе МАОУ СОШ №31 в г. Ишиме. В исследовании приняли участие учащиеся 7б класса в возрасте 12-14 лет в количестве 30 человек.

Для диагностики уровня сформированности гражданской идентичности у подростков мы выделили следующие критерии: когнитивный, эмоционально – ценностный и деятельностный.

Показателями когнитивного критерия являются: достаточный уровень знаний об истории, культуре и традициях народов России; интерес к овладению патриотическими знаниями.

Эмоционально - ценностный критерий предполагает: проявление чувства гордости за свою Родину, ее свершения;

Деятельностный критерий проявляется в таких показателях как сформированность гражданских умений и навыков, устойчивость в соблюдении норм и правил поведения в обществе, проявление желания в будущем служить в Вооруженных силах РФ; стремление быть творцом во благо интересов Родины.

Первой целью нашего эксперимента стало определение уровня когнитивного и эмоционально-ценностного компонентов, общего показателя

НОО «Профессиональная наука» использует Creative Commons Attribution (CC BY 4.0): лицензию на опубликованные материалы - https://creativecommons.org/licenses/by/4.0/deed.ru|

гражданской идентичности подростков было проведено тестирование по модификации теста Дж. Винни (автор Марина Викторовна Шакурова).

По результатам модификации методики Дж. Вини мы получили результаты, которые представлены в таблице 1.

Таблица 1

Общий показатель гражданской идентичности

Итого по классу	Общий показатель гражданской идентичности в баллах	Когнитивный компонент (1+2+4+8+10)	Эмоционально-ценностный компонент (3+5+6+7+9+11+12)
Средний балл	1,2	3,6	11
Максимально-возможный балл	2	10	14

Таким образом, из таблицы видно, что максимально возможный балл должен составлять 2, а при проведении теста в классе общий показатель равен 1,2. Всего лишь 36% составляет уровень развития когнитивного компонента гражданской идентичности и в среднем по классу составляет 3,6 балла от максимально возможных 10. 78,6% составляет уровень развития эмоционально-ценностного компонента гражданской идентичности, что является довольно высоким показателем (11 баллов из 14).

Далее проводилось тестирование по методике: «Незаконченный тезис» с целью определения уровня развития у подростков эмоционально-ценностного компонента гражданской идентичности. В данной методике 4 вида вопросов: отношение к семье, отношение к людям, отношение к труду и отношение к Родине.

Результаты по тезису «Отношение к семье» представлены в таблице 2.

НОО «Профессиональная наука» использует Creative Commons Attribution (CC BY 4.0): лицензию на опубликованные материалы - https://creativecommons.org/licenses/by/4.0/deed.ru|

Таблица 2

Отношение к семье

Итого в % в среднем по классу.	Номера вопросов по тезису				
	1	2	3	4	5
Положительные ответы	89,5	100	42,1	63,2	84,2
Отрицательные ответы	10,5	-	57,9	36,8	15,8

После обработки тезиса «Отношение к семье» мы видим, что положительное отношение детей к своей семье имеют 89,5% учащихся. 57,9% не имеют в своей семье традиций и не знают о них, оставшиеся 42,1% считают, что семейные традиции сводятся к празднованиям каких-либо торжественных дат за праздничным столом. На 4 вопрос тезиса, что могут дети сделать для своей семьи большая часть (63,2%) учащихся отвечают, что хотят помочь своим семьям деньгами, отвезти на отдых и сделать все возможное, что в их силах, а 36,8% затрудняются с ответом вообще.

Результаты по тезису «Отношение к людям» представлены в таблице 3

Таблица 3

Отношение к людям

Итого в % в среднем по классу.	Номера вопросов по тезису					
	1	2	3	4	5	6
Положительные ответы	84,2	73,7	73,7	78,9	73,7	94,7
Отрицательные ответы	15,8	26,3	26,3	21,1	26,3	5,3

По результатам тезиса «Отношение к людям», можно сделать вывод, что 84,2% детей стремятся помочь людям, 34 % учащихся ответили неоднозначно на этот вопрос. Основная масса детей считает, что человек любой национальности заслуживает уважения. 73,7% детей отрицательно относятся к

НОО «Профессиональная наука» использует Creative Commons Attribution (CC BY 4.0): лицензию на опубликованные материалы - https://creativecommons.org/licenses/by/4.0/deed.ru|

людям, говорящим неправду. Удивительно, но всего 78,9% учащихся помогли бы человеку в беде, а 21,1% прошли бы мимо, а хуже того встали бы на сторону обидчика. 73,7% детей положительно относятся к верующим людям. 94,7% подростков в случае просьбы о помощи выберут помощь, а не отдых, и лишь 5,3% учащихся выберут отдых.

Результаты по тезису «Отношение к труду» представлены в таблице 4

Таблица 4

Отношение к труду

Итого в % в среднем по классу.	Номера вопросов по тезису					
	1	2	3	4	5	6
Положительные ответы	89,5	68,4	78,9	57,9	63,2	73,7
Отрицательные ответы	10,5	31,6	21,1	42,1	36,8	26,3

По итогам тезиса «Отношение к труду», мы видим, что довольно много детей имеют представление, что такое труд. Из 30 детей, лишь 2 затруднились с ответом на данный вопрос. 78,9% детей сразу же готовы приняться за выполнение какого-либо дела и их не нужно будет просить это сделать дважды. Чуть больше половины – 68,4% учащихся ответили что могут довести свое дело до конца, остальные 31,6% подростков не уверены в этом. Трудовое дело могут организовать 57,9% учащихся. 63,2% детей выбирают помощь кому-то в работе вместо отдыха, а 36,8% предпочитают отдых вместо труда. Лишь 73,7% детей чувствуют удовлетворение, когда работа закончена.

По результатам можно сказать, что у 40% учащихся сформировано положительное отношение к труду. Остальные 60% вынуждены трудиться по разным причинам, но с удовольствием предпочли бы отдых. Деятельностный компонент гражданской идентичности сформирован только у 57,9% подростков.

Результаты по тезису «Отношение к Родине» представлены в таблице 5

НОО «Профессиональная наука» использует Creative Commons Attribution (CC BY 4.0): лицензию на опубликованные материалы - https://creativecommons.org/licenses/by/4.0/deed.ru|

Таблица 5

Отношение к Родине

Итого в % в среднем по классу.	Номера вопросов по тезису					
	1	2	3	4	5	6
Положительные ответы	73,7	68,4	63,2	47,4	63,2	47,4
Отрицательные ответы	26,3	31,6	36,8	52,6	36,8	52,6

По результатам тезиса «Отношение к Родине», можно сделать вывод, что 73,7% подростков правильно понимают, что такое Родина, а 26,3% опрошенных вообще не смогли дать ответ на данный вопрос. 68,4% подростков гордятся своей страной, а 31,6% подростков не могут ответить на этот вопрос. Не хотят уезжать из своей страны лишь 63,2% подростков, 36,8% уехали бы в другие страны, где лучше живут, 36,8% подростков затрудняются с ответом на вопрос, что значит быть достойным гражданином. Наибольшее затруднение у подростков вызвал вопрос, что я могу сделать для своей страны. 52,6% детей вообще не ответили на этот вопрос или ответили негативно, оставшиеся 47,4% ответили очень незамысловато (сделать что-нибудь хорошее или все что в моих силах). Таким образом, больше половины подростков (63,2%) относятся положительно к своей Родине, 36,8% все же хотят покинуть свою страну.

Проведение опросника О.Л. Романовой позволило нам определить у подростков несколько шкал: чувство принадлежности к своей этнической группе, значимость национальности, взаимоотношения этнического большинства и меньшинства и использование языка.

По результатам школьного опросника О.Л. Романовой мы получили результаты, которые представлены в таблице 6

НОО «Профессиональная наука» использует Creative Commons Attribution (CC BY 4.0): лицензию на опубликованные материалы - https://creativecommons.org/licenses/by/4.0/deed.ru|

Таблица 6

Групповые тенденции этнической идентичности

Итого по классу	Чувство принадлежности к своей этнической группе	Значимость национальности	Взаимоотношения этнического большинства и меньшинства	Использование того или иного языка
Средний балл	4,7	5,8	6,1	2
Максимально-возможный балл	10	14	14	4

Исследование по шкальному опроснику Романовой О.Л. показало, что гордятся достижениями своего народа, интересуются культурой и историей своего народа, испытывают принадлежность к своей этнической группе меньше половины опрошенных - 47%. У остальной половины наблюдается противоположное отношение. 58,6% учащихся говорят о том, что в любых межнациональных спорах, в семейных и дружеских отношениях, простом общении с людьми национальность несет большое значение. 41,4% учащихся не ставят акцент на важность национальности при общении, дружбе и создании семьи. Представители коренного населения, по ответам 43,6% учащихся, не должны иметь преимуществ перед другими народами, которые живут на одной территории. Независимо от национальности для них важно, чтобы все группы народов были равны. Половина учащихся (50%) считают, что общение между людьми, преподавание в школах, какое-либо делопроизводство должны быть организованы преимущественно на языке коренного большинства населения.

Подводя итоги проведенного нами исследования, можно отметить, что когнитивный компонент гражданской идентичности на высоком уровне сформирован лишь у 35% учащихся (подтверждение этому модификация теста

НОО «Профессиональная наука» использует Creative Commons Attribution (CC BY 4.0): лицензию на опубликованные материалы - https://creativecommons.org/licenses/by/4.0/deed.ru|

Дж. Винни и методика «Незаконченный тезис»). У остальных учащихся в знаниях о своей стране, ее особенностях и социально-политической устройстве выявлен средний и низкий уровень когнитивного компонента. Результаты изучения эмоционально-ценностного компонента немного выше. В среднем по классу эмоционально-ценностный компонент гражданской идентичности сформирован у 60% учащихся. Доброжелательное отношение к людям, толерантность, гордость за свою страну и чувство патриотизма сформировано у 68,4% учащихся. Не сформирована готовность противостоять насилию у 21,1% подростков. Учащиеся положительно относятся к своим семьям, но 57,9% учащихся не понимают, что такое семейные ценности и традиции. Если принять во внимание отношение детей к труду, то можно сказать, что 57,9% подростков хотят и могут организовать трудовое дело, а 42,1% подростков предпочитают отдых труду. Так что деятельностный компонент, при котором формируются основы гражданской идентичности, развит у подростков недостаточно полно для их возраста. Поэтому необходимо развивать у подростков желание участвовать в общественной жизни школы, в школьном самоуправлении.

Гражданскую идентичность у подростков целесообразно формировать в деятельности посредством личностной активности. Под активностью понимается способность личности сочетать свои внутренние компоненты (ценности, цели, задачи, установки) с внешними ситуациями гражданского выбора. Формирование гражданской идентичности происходит в условиях гражданского общества, где подросток постоянно сталкивается с ситуациями, в которых он должен делать выбор и нести ответственность за его последствия. Для формирования гражданской идентичности у подростков во внеучебной деятельности мы разработали программу «Гражданин России», которая предусматривает развитие у учащихся активной гражданской позиции и патриотизма как важнейших ценностей, отражающих сопричастность к делам

НОО «Профессиональная наука» использует Creative Commons Attribution (CC BY 4.0): лицензию на опубликованные материалы - https://creativecommons.org/licenses/by/4.0/deed.ru|

и достижениям старших поколений, готовность к участию в различных сферах деятельности. В основе реализации программы лежит системно-деятельностный, аксиологический и культурологический подходы.

Программа предусматривает ознакомление учащихся с «малой» родиной, ее историческим прошлым и настоящим. Студенты педагогического вуза разработали экологическую тропу, чтобы показать обучающимся многообразие флоры и фауны нашей местности, познакомить с культурой и национальными традициями. В работе с подростками во внеучебное время целесообразно использовать такие формы работы как историческая реконструкция, уроки Мужества, экскурсии, проведение благотворительных акций, волонтерскую деятельность, проектную деятельность, вечера, праздники, конкурсы, посвященные памятным датам в истории России [5]. Для успешного проведения мероприятий по формированию гражданской идентичности у подростков целесообразно использовать методы формирования сознания: рассказ, беседа, дискуссия, метод примера, методы организации деятельности и опыта общественного поведения: поручение, требование, создание воспитывающих ситуаций; методы контроля: наблюдение, анализ результатов деятельности[7].

Работу по реализации программы целесообразно осуществлять совместно с родителями. Только совместными усилиями можно сформировать у подростков такую ценность как гражданственность[6].

Мы считаем, что реализация данной программы будет способствовать успешному формированию гражданской идентичности подростков.

Библиографический список

1. Водолажская, Т. Идентичность гражданская / Т. Водолажская // Образовательная политика. – 2010. – № 5–6. – С. 140–142.

НОО «Профессиональная наука» использует Creative Commons Attribution (CC BY 4.0): лицензию на опубликованные материалы - https://creativecommons.org/licenses/by/4.0/deed.ru|

2. Гревцева Г.Я. Гражданственность и гражданская культура – результат становления гражданского общества // Вестник Челябинского государственного университета.2012.-18(272).С.55-57.

3. Галактионова Н.А. Гражданская идентичность как компонент личностной идентичности // Известия высших учебных заведений. Социология. Экономика. Политика.-2010.-№1.-С.10-12.

4. Григорьев Д. В. Формирование гражданской идентичности современногошкольника [Электронный ресурс] // Интернет-конференция «Перспектива гражданско-патриотического воспитания в системе образования» - Режим доступа:http://proektpatriot2.jimdo.com (дата обращений 20.02.2016).

5. Дереча И.И. Технологиии организации воспитательного процесса: учеб. - методическое пособие. -Ишим, 2012. 184 с.

6. Дереча И.И. Становление нравственной позиции младших подростков во взаимодействии школы и семьи // В мире научных открытий № 5.2(65), 2015. - С. 707-719.

7. Дереча И.И. Электронное пособие «Теория воспитания» Хроника объединенных ресурсов Наука и образование.2014. №10(65).с.81.

8. Землянская, Е.Н. Теория и методика воспитания младших школьников /Е.Н. Землянская. – М.: Издательство Юрайт, 2015. – 507 с.

9. Ощепкова А.А. Дереча И.И. Нравственное воспитание подростков во внеучебной деятельности с использованием ситуаций нравственного выбора // Проблемы и перспективы развития образования. Материалы VII Международной научной конференции. (г.Краснодар, сентябрь,2015)Краснодар: Новация, 2015.С.82-84.

10. Педагогический словарь /В.И. Загвязинский, А.Ф. Закирова, Т.А. Строкова; под ред. В.И. Загвязинского, А.Ф. Закировой. – М.: Издательский центр «Академия», 2008. – 352 с.

НОО «Профессиональная наука» использует Creative Commons Attribution (CC BY 4.0): лицензию на опубликованные материалы - https://creativecommons.org/licenses/by/4.0/deed.ru|

11. Шикова, Р.Ю. Гражданская общероссийская идентичность (социологический аспект) //Вестник Адыгейского государственного университета. Серия 1: Регионоведение: философия, история, социология, юриспруденция, политология, культурология. – 2009. - № 1. – [Электронный ресурс] – Режим доступа:http://cyberleninka.ru/article/n/grazhdanskaya-obscherossiyskaya-identichnostsotsiologicheskiy-aspekt (дата обращения 15.12.2016).

НОО «Профессиональная наука» использует Creative Commons Attribution (CC BY 4.0): лицензию на опубликованные материалы - https://creativecommons.org/licenses/by/4.0/deed.ru|

УДК 159.9

Домашонкина А.О. К вопросу о развитии художественной способности у детей старшего дошкольного возраста в процессе ознакомления с книжной графикой

On the issue of development of artistic abilities in children of the senior preschool age in the course of acquaintance with the book graphics

Домашонкина А.О.
Студентка 5 курса
ФГБОУ ВО «ИГУ»
Domashonkina A.O.
Student 5th year
FGBOU VO "IGU"

Аннотация: В данной статье раскрыто понятия «художественная способность». Определена структура художественной способности в старшем дошкольном возрасте. Раскрывается одно из средств развития художественных способностей в старшем дошкольном возрасте – книжная графика. Книжная графика оказывает гармоничное развитие личности ребенка, которое происходит в процессе приобщения детей к богатству человеческой культуры, к опыту, накопленному предшествующими поколениями.

Ключевые слова: художественные способности, восприятие, исполнительство, творчество, дошкольник, книжная графика.

Abstract: this article revealed the concept of "artistic ability". The structure of the artistic abilities in the preschool age. Reveals one of the means of development of artistic abilities in the preschool years – book graphics. Book graphics provides harmonious development of the personality of the child, which is in the process of introducing children to the richness of human culture and experience accumulated by previous generations.

Key words: artistic ability, perception, performance, creativity, preschooler, book graphics.

Современная концепция дошкольного образования ориентирует педагогов на важный путь гуманизации образовательного процесса через усиление внимания к художественному образованию, развитие художественного мышления и способностей, обогащение субъектного художественно-эстетического опыта всех детей [1, 2].

Продуктивная деятельность является благоприятной базой для формирования специфических для этой деятельности способностей – художественных (Игнатьев В.И., Казакова Р.Г., Киреенко В.И., Ковалёв А. Г., Комарова Т.С., Сакулина Н.П.). В работе над изображением ребёнок приобретает различные представления, уточняются и углубляются его

НОО «Профессиональная наука» использует Creative Commons Attribution (CC BY 4.0): лицензию на опубликованные материалы - https://creativecommons.org/licenses/by/4.0/deed.ru|

представления об окружающем, создавая изображение, дети осмысливают качества предметов, запоминают их характерные особенности и детали, овладевают изобразительными навыками и умениями и учатся осознанно их использовать. Благодаря сформированности художественных способностей у дошкольников формируются такие качества личности как любознательность, активность, инициативность, целеустремлённость, которые способствуют успешному усвоению не только изобразительной деятельности, но и разных видов детской деятельности (В.С. Кузин, Т.С. Комарова, Н.П. Сакулина и др.)

Старший дошкольный возраст является сензитивным периодом для развития художественных способностей, так как для этого имеются все необходимые предпосылки, прежде всего, свободное оперирование различными наглядными образами при участии творческого воображения и образной памяти. К тому же следует учесть возможности опосредованного использования старшими дошкольниками художественно-отобразительных средств и эталонов; появление «умных эмоций» и «эмоциональной мысли» (Л.С. Выготский); художественного мышления [3]; овладение смысловой стороной речи, эмоционально-оценочной лексикой (В.И. Логинова, С.Л. Рубинштейн, О.И. Никифорова, Б.М. Неменский и др.).

Самым распространенным средством развития художественных способностей является книжная графика (иллюстрация). Иллюстрации - это рисунки, образно раскрывающие текст, подчиненные содержанию и стилю литературного произведения, одновременно украшающие книгу и обогащающие ее декоративный строй (Н.А. Курочкина). С помощью графических средств они выявляют и передают социальную и художественную суть иллюстрируемого произведения (Н.М.Сокольникова). Книжная графика помогает детям глубже и полнее понять текст, дает знания об окружающем мире (В.А. Езикеевой, Р.И. Жуковской, В.Я. Кионовой, Т.А. Кондратович, И.О. Котовой, Т.А. Репиной, Е.А. Флериной, А.Ф. Яковличевой и др.). Иллюстрация

НОО «Профессиональная наука» использует Creative Commons Attribution (CC BY 4.0): лицензию на опубликованные материалы - https://creativecommons.org/licenses/by/4.0/deed.ru|

обладает уникальными художественными достоинствами самостоятельного вида изобразительного искусства, из всех его видов является первым подлинным произведением, входящим в жизнь ребенка. Это начальная ступень в понимании детьми других видов изобразительного искусства, более сложных по средствам выразительности (живописи, скульптуры и др.).

Вместе с тем мало изучен аспект развития художественных способностей в процессе ознакомления с книжной графикой детей старшего дошкольного возраста, что обусловило наш интерес к данной проблеме.

Цель исследования: выявить особенности художественных способностей старших дошкольников и апробировать педагогические условия их развития в процессе ознакомления с книжной графикой.

Объект исследования: развитие художественных способностей детей старшего дошкольного возраста.

Предмет исследования: педагогические условия, способствующие развитию художественных способностей детей старшего дошкольного возраста в процессе ознакомления с книжной графикой.

Гипотеза исследования: мы предполагаем что, развивая у детей старшего дошкольного возраста такие структурные компоненты художественных способностей как: способность к восприятию, способность к исполнительству и способность к творчеству мы не только способствуем осознанному восприятию книжной графики детьми старшего дошкольного возраста, но и созданию собственного художественного образа при реализации следующих условий: поддержании интереса к книжной графике и рисованию; создании Центра творчества в группе детского сада «Мастерская Иллюстратора»; системы совместно-образовательной деятельности, направленной на развитие художественных способностей детей.

Методологическая основа исследования: культурно-историческая теория Л.С. Выготского о роли общественно-исторического опыта о формировании

НОО «Профессиональная наука» использует Creative Commons Attribution (CC BY 4.0): лицензию на опубликованные материалы - https://creativecommons.org/licenses/by/4.0/deed.ru|

высших функций; положения теории художественных способностей (В.И. Киреенко, Е.И. Игнатьева, Н.А. Ветлугиной, Н.П. Сакулиной); теория художественной дидактики о технологии создания художественного графического образа (Э.З. Ганкиной, В.С. Матафонова, В.Я.Кионова, Е.П. Крупника, Н.А. Курочкина).

В литературе различают специальные способности и общие (слух, внимание, воображение, память, речь и др.). Учитывая специфичность изобразительной деятельности в исследованиях выделена способность, влияющая на качество выполняемой деятельности: художественная (Е.И. Игнатьев, В.И. Кириенко, Т.С. Комарова, Н.П. Сакулина и др.).

Так, в «Большом психологическом словаре» художественные способности рассматриваются как система врожденных и выработанных качеств, обеспечивающих успешное художественное творчество, могут проявляться в достаточно раннем возрасте.

В. И. Кузин отмечает, что развитие художественных способностей возможно лишь в процессе усвоения знаний, умений и навыков. Это замечание важно, так как нередко в практике, происходит резкое противопоставление способностей знаний, умений и навыков.

Е.А. Пелих рассматривала художественные способности как проявление индивида к художественному творчеству активности, направленной на создание прекрасного, они проявляются в изобразительной деятельности, выражающиеся в стремлении, как можно более ясно отобразить задуманное в содержании и передать образ, предметы и явления.

Позиции педагогов Т.С. Комаровой, Н.П. Сакулиной сходятся в том, что художественные способности относятся к специальным способностям, в основе которых лежат анатомо-физиологические особенности в области зрительных и осязательных ощущений, двигательной сферы, позволяющих передавать правдивые формы, цвета, величины, пропорций [4].

НОО «Профессиональная наука» использует Creative Commons Attribution (CC BY 4.0): лицензию на опубликованные материалы - https://creativecommons.org/licenses/by/4.0/deed.ru|

Художественные способности – вид специальных способностей, свойства личности, обеспечивающие успешную изобразительную деятельность.

Анализ психолого-педагогической литературы позволил выделить разные подходы к структуре художественных способностей.

Так, В. И. Кириенко рассматривает структуру художественных способностей, которая отражает специфический характер изобразительной деятельности: целостного восприятия; оценки отклонений линий вертикали от горизонтали; оценки пропорций; оценки светлотных отношений; оценки перспективных отношений; нахождения одинаковых хроматических цветов (тонов), зрительной памяти.

Н. П. Сакулина выделяет три компонента способностей к изображению: восприятие и связанные с ним представления; овладения средствами графического изображения; овладения техникой рисунка; оценка создаваемого и законченного продукта деятельности; оперирование представлениями сенсорного опыта и его преобразование в процессе осмысления процесса и деятельности [4].

А. Г. Ковалёв предложил следующую структуру: ведущее свойство – творческое воображение, опорные свойства – высокая природная чувствительность природного зрительного анализатора, развивающегося в процессе деятельности (чувство линии, пропорции, светотени, колорита, ритма); сенсомоторные качества руки; высокая образная память, эмоциональный фон – определённая эмоциональная настроенность; эмоциональное отношение к воспринимаемому и изображаемому [5].

Интересной для нас, исходя из предмета исследования, является позиция Н. А. Ветлугиной, определяющей структуру художественных способностей, отражающих структуру детской изобразительной деятельности [6]:

НОО «Профессиональная наука» использует Creative Commons Attribution (CC BY 4.0): лицензию на опубликованные материалы - https://creativecommons.org/licenses/by/4.0/deed.ru|

- способность к восприятию: эмоциональная отзывчивость; обследовательские действия; чувствительность к особенностям произведения, средствам выразительности и изобразительности;

- способность к исполнительству: способность к осмыслению технической стороны рисунка; способности подчинять технические задачи созданию художественного образа; способность контролировать свои действия, корректировать их, преодолевать трудности;

- способность к творчеству: творческая инициатива, оригинальность образа, самостоятельность, активность при выборе средств выразительности.

Данная структура художественных способностей будет учтена нами в экспериментальной части исследования.

Таким образом, рассмотренные выше теоретические психолого-педагогические подходы позволили нам сделать вывод о том, что художественные способности - это свойства личности, позволяющие успешно заниматься изобразительной деятельностью, создавать художественные образы как натуралистического, так и фантазийного содержания, выбирая адекватные средства выразительности на основе чувства цвета, композиции, перспективы, пространства. Структурными компонентами художественных способностей являются способности к восприятию, исполнительству и творчеству.

Библиографический список

1. Зайцева, О.Ю. Формирование субъектной позиции ребёнка-дошкольника в контексте социокультурного компонента образования / О.Ю. Зайцева, В. В. Карих // Вектор науки Тольяттинского государственного университета. – Тольятти, серия «Педагогика и психология». - 2014. - №4 (19). – С.63-66.

2. Карих, В.В. К вопросу о роли художественно-эстетического опыта в развитии художественного мышления ребенка-дошкольника / В. В. Карих //

НОО «Профессиональная наука» использует Creative Commons Attribution (CC BY 4.0): лицензию на опубликованные материалы - https://creativecommons.org/licenses/by/4.0/deed.ru|

Вектор науки Тольяттинского государственного университета. Серия Педагогика, психология. – 2012. - № 2 (9). – С. 131-134.

3. Зайцева, О.Ю. Изучение психологических механизмов художественного мышления дошкольников / О.Ю. Зайцева, В. В. Карих // Педагогика искусства. - № 3.- 2015.

4. Сакулина, Н.П. Рисование в дошкольном детстве / Н.П. Сакулина. - М., 1965. – 105 с.

5. Ковалёв, А.Г. Психологические особенности человека / А.Г. Ковалёв, В.И. Мясищев. - М.: Педагогика, 1960. – 134 с.

6. Ветлугина, Н.А. Художественное творчество и ребенок / Н.А. Ветлугина. - М.: Педагогика. 1972.

НОО «Профессиональная наука» использует Creative Commons Attribution (CC BY 4.0): лицензию на опубликованные материалы - https://creativecommons.org/licenses/by/4.0/deed.ru|

УДК 377.131.11

Кемова А.В. Возможности дистанционных образовательных технологий в профессиональной подготовке учителя

Opportunities of distant learning technologies in professional education of a teacher

Кемова Арина Васильевна
Высшая школа психологии и педагогического образования С(А)ФУ им. М.В. Ломоносова, г. Архангельск

Kemova Arina Vasilievna
Higher school of psychology and pedagogical education of NArFU named after M.V.Lomonosov, Arkhangelsk

Аннотация: в статье обоснована роль дистанционного обучения в современном обществе и профессиональной подготовке учителя, сформулированы преимущества дистанционного обучения, охарактеризован методологический аппарат исследования проблемы.

Ключевые слова и словосочетания: информатизация образования, дистанционное образование, современное общество, образовательная среда, глобализация образования, профессиональная подготовка учителя.

Abstract: The role of distant learning in modern society and professional education of a teacher is justified in the article; advantages of distant learning are defined; case study methodologies are described.

Keywords: Computerization of education; distant learning; modern society; learning environment; globalization of education; professional education of a teacher.

Одна из причин изменения подхода к образованию – возможность получения образования дистанционно. О дистанционном образовании говорится следующее: «В течение последних трёх десятилетий оно стало глобальным явлением образовательной и информационной культуры, изменив облик образования во многих странах мира. Возникла и бурно развивается целая индустрия образовательных услуг, объединяемых общим названием "Дистанционное образование", впечатляющая огромным числом обучающихся, количеством образовательных учреждений, размерами и сложностью

НОО «Профессиональная наука» использует Creative Commons Attribution (CC BY 4.0): лицензию на опубликованные материалы - https://creativecommons.org/licenses/by/4.0/deed.ru|

инфраструктуры, масштабами инвестиций и денежного оборота» [1].

Информатизация образования в современном обществе является необходимым условием прогрессивного социума. Общество создаёт материальные и организационные предпосылки для существования и совершенствования единой образовательной среды, а она в свою очередь помогает обучающимся овладеть информационной культурой, познакомиться и овладеть новыми образовательными технологиями. Поэтому появление дистанционного образования не удивительно, так исследованиям в области создания образовательных сетей, дистанционного обучения, учебных телекоммуникационных проектов посвящены работы Бухаркиной М.Ю., С.Д. Каракозова, А.В. Могилева, М.В. Моисеевой и других [8]. А проблемы и перспективы развития дистанционного обучения исследовались в работах А.А. Андреева, Е.С. Полат, В.И. Солдаткина и других ученых. Анализу перехода от заочного обучения к дистанционному в современных условиях информатизации общества посвящены работы В.И. Овсянникова, Н.А. Кокорева и М.А. Свешникова.

Анализ литературы по проблеме использования дистанционных технологий в профессиональном образовании учителя выявил противоречия между:

- потенциальными возможностями применения дистанционных образовательных технологий в подготовке будущих учителей и ограниченностью их применения в виду недостаточной разработанности теоретико-методологических и методических аспектов;
- традиционной методикой обучения и современными требованиями к профессиональной компетентности и информационной культуре будущих учителей;
- постоянно развивающимся информационным обществом и недостаточным уровнем овладения компьютерной грамотностью будущих

НОО «Профессиональная наука» использует Creative Commons Attribution (CC BY 4.0): лицензию на опубликованные материалы - https://creativecommons.org/licenses/by/4.0/deed.ru|

учителей;

• недостаточной разработанностью педагогического сопровождения при дистанционном обучении и необходимостью практического существования дистанционного обучения.

Выявленные противоречия позволяют выявить проблему исследования.

Проблема: какие существуют возможности использования дистанционных образовательных технологий в профессиональной подготовке учителя, каковы принципы его организации и содержания. Решение данной проблемы и составляет цель исследования.

Наш мир постоянно развивается и надо ему соответствовать, что особенно актуально для профессиональной подготовки учителя, который должен быть современным. Современному человеку в силу его занятости и быстрого темпа жизни не хватает времени на образование и здесь на помощь приходит дистанционное обучение [9], которое становится чрезвычайно популярной формой обучения в силу своего удобства и гибкости. Оно устраняет основной барьер, удерживающий многих профессионалов и деловых людей от продолжения образования, избавляя от необходимости посещать занятия по установленному расписанию. Обучающиеся дистанционно, могут выбирать удобное для себя время занятий согласно собственному расписанию, что делает процесс обучения более комфортным, эффективным и оперативным [10]. Также дистанционное образование становится незаменимым для тех, кто по каким-то причинам не смог посещать стационарные учебные заведения [2].

Глобализация информационного пространства, в том числе рост возможностей обмена знаниями во всемирной компьютерной сети Интернет делает дистанционное образование очень актуальным. Поэтому неудивительно, что по оценкам отечественных специалистов, спрос на дистанционное образование в России сопоставим с потребностями в дневной форме обучения, и составляет примерно 1,5 млн. человек в год [3].

НОО «Профессиональная наука» использует Creative Commons Attribution (CC BY 4.0): лицензию на опубликованные материалы - https://creativecommons.org/licenses/by/4.0/deed.ru|

Объектом исследования является профессиональная подготовка учителя. Важнейшим условием успешного осуществления любой профессиональной, в том числе педагогической деятельности, являются знания [6]. От качества знаний зависит успех формирования профессиональных компетенций будущих учителей. Психологами доказано, что усвоение знаний и оперирование ими является не только условием развития деятельности, но и самой умственной деятельностью. Особое место в системе знаний занимает психологическое знание [5]. Понимание психологической информации является залогом успеха осознания и применения учителем знаний в профессиональной деятельности. Это фундаментальные знания в области психологии, которые приобретаются в процессе изучения базовых психологических дисциплин, спецкурсов, тренингов и т.д. В процессе овладения этими знаниями у студентов формируются основы творческого мышления, развиваются необходимые для этого интеллектуальные умения, профессиональные компетенции, в частности, компетенция творческого применения в педагогической деятельности полученных в процессе обучения знаний [4].

Таким образом, анализ литературы по теме актуализировал проблему дистанционного изучения психологических дисциплин.

Предмет: психолого-педагогические условия, формы и методы использования дистанционных образовательных технологий в профессиональной подготовке учителя на примере психологических дисциплин.

Гипотеза: Подготовка будущего учителя с использованием дистанционных образовательных технологий в процессе психологической подготовки будет эффективной, если:

1) разработана модель применения дистанционных образовательных технологий;

2) разработаны методические материалы для обеспечения использования

НОО «Профессиональная наука» использует Creative Commons Attribution (CC BY 4.0): лицензию на опубликованные материалы - https://creativecommons.org/licenses/by/4.0/deed.ru|

дистанционных образовательных технологий в профессиональной подготовке учителя;

3) разработано педагогическое сопровождение обучаемых при дистанционном обучении.

Для определения возможности использования дистанционных технологий в профессиональной подготовке учителя необходимо решить следующие задачи:

1. определить теоретико-методологические подходы к исследованию дистанционных образовательных технологий в профессиональной подготовке учителя;

2. построение и апробация модели использования дистанционных образовательных технологий в профессиональной подготовке студентов-будущих учителей (на примере психологических дисциплин).

3. разработать методические материалы для использования дистанционных образовательных технологий в профессиональной подготовке учителя;

4. разработать педагогическое сопровождение для будущих учителей, обучающихся дистанционно;

5. выявить существующие возможности дистанционного образования в профессиональной подготовке учителя;

6. выявить оптимальное соотношение дистанционной и традиционной форм обучения в профессиональной подготовке учителя;

7. изучить отношение студентов – будущих учителей к дистанционному образованию и сделать выводы на основе анализа полученных данных.

Необходимо заметить, что внедрение дистанционного образования в профессиональную деятельность учителя связано с рядом проблем и трудностей для решения, которых важно учитывать тот факт, что в виртуальном пространстве большую роль играют мотивация и заинтересованность

НОО «Профессиональная наука» использует Creative Commons Attribution (CC BY 4.0): лицензию на опубликованные материалы - https://creativecommons.org/licenses/by/4.0/deed.ru|

учащегося [7]. Что делает изучение дистанционного образования в профессиональной деятельности учителя актуальной и даже необходимой темой изучения.

Библиографический список

1. Овсянников, В.И., Введение в дистанционное образование. В.И, Овсянников, А.В, Густырь. Изд.: Московского государственного открытого педагогического университета им. М.А. Шолохова, 2004.

2. Бальцук, Н.Б., Некоторые возможности использования электронно-вычислительной техники в учебном процессе. Н.Б, Бальцук, М.М, Будняев, В.Л, Матрасов. - М.: Прометей, 2009.

3. Чешков, М.А. Глобальное видение и новая наука. М.: 1998.

4. Ильин, Е. П. Психологическая подготовка специалиста в области образования/Подготовка специалиста в области образования (структура и содержание)/Е. П. Ильин, М. И. Постникова, Л. А. Регуш/Отв. ред. Г. А. Бордовский.-СПб.: Образование, 1994.-С. 49-65.

5. Постникова М.И. Психологические знания в системе профессиональной подготовки студентов педвузов: Дис. … кандидата психологических наук. – Санкт-Петербург, 1993. – 185 с.

6. Постникова М.И. Психологическое знание: теория и практика. Монография. Архангельск. Поморский университет. 2008. (18,6 п.л.)

7. Захарова, И.Г. Информационные технологии для качественного и доступного образования // Педагогика. 2002. № 1.

8. disserCat - электронная библиотека диссертаций: Развитие содержания компонентов профессиональной деятельности учителя в условиях использования интернет технологий. [Электронный ресурс]. – Режим доступа: http://www.dissercat.com/content/razvitie-soderzhaniya-komponentov-professionalnoi-deyatelnosti-uchitelya-v-usloviyakh-ispolz (дата обращения: 21.01.2016).

9. Рагулин, П.Г. Информационные технологии (электронный учебник). – Владивосток: ТИДОТ Дальневост. ун-та, 2004. – 209 с.

10. Дистанционное образование – что это? [Электронный ресурс]. – Режим доступа: http://www.7ya.ru/article/Distancionnoe-obrazovanie-chto-jeto/ (дата обращения: 21.01.2016).

НОО «Профессиональная наука» использует Creative Commons Attribution (CC BY 4.0): лицензию на опубликованные материалы - https://creativecommons.org/licenses/by/4.0/deed.ru|

УДК 373.24

Макарова Л.Г. Дидактическая игра как метод сенсорного воспитания детей раннего возраста

Didactic game as a method of touch education of young children didactic

Макарова Любовь Геннадьевна
Нижегородский государственный педагогический университет им. К. Минина, г. Нижний Новгород
poletangela@mail.ru
Makarova Lyubov Gennadyevna
Minin Nizhny Novgorod State Pedagogical University, Nizhny Novgorod

Аннотация. В статье актуализируется вопрос о значимости сенсорного воспитания и развития в раннем возрасте как основы развития умственных способностей. Среди методов особое внимание автор уделяет дидактической игре как наиболее оптимальной форме организации детской деятельности, ведущему методу и средству сенсорного воспитания. Охарактеризованы специфические особенности дидактической игры, показана ее роль и место в образовательном процессе дошкольного организации.

Ключевые слова: дидактическая игра, образовательный процесс, сенсорное воспитание, сенсорные эталоны.

Abstract. The article actualizes the question of the importance of sensory education and development at an early age as a basis for the development of mental abilities. Among the methods of special attention is paid to the didactic game as the most optimal form of organization of children's activities, the master methods and means of touch education. We characterize the specifics of didactic games, shows her place and role in the educational process of pre-school organizations.

Keywords: didactic game, the educational process, sensory education, sensory standards.

На протяжении всей истории дошкольной теории и практики проблема сенсорного воспитания детей была в центре внимания ученых, не потеряла своей актуальности и сегодня, особенно в педагогике раннего детства. Действительно, период раннего возраста, как показывают исследования психологов, характеризуется наиболее интенсивным темпом физического и психического развития, любознательностью и активностью в познании окружающего мира [2]. Ребёнок раннего возраста постоянно сталкивается с разнообразными звуками, красками, формами и другими свойствами предметов, когда манипулирует игрушками, исследует мир предметов,

НОО «Профессиональная наука» использует Creative Commons Attribution (CC BY 4.0): лицензию на опубликованные материалы - https://creativecommons.org/licenses/by/4.0/deed.ru|

усваивает их свойства и функциональное назначение. В процессе обследования предметов накапливаются и уточняются имеющиеся представления, совершенствуются перцептивные действия (зрительные, тактильные, слуховые и др.), осваивается система общепринятых сенсорных эталонов. На основе накопленных представлений, в результате их обобщения у детей возникают «простые формы наглядно-действенного мышления, самые первичные обобщения, непосредственно связанные с выделением тех или иных внешних и внутренних признаков предметов» [5, с. 18].

Изучение трудов российских и зарубежных педагогов показывает, что ранний возраст наиболее сензитивен для сенсорного развития и воспитания. Кроме того, освоение предметно-манипулятивных действий составляет содержание ведущего в раннем возрасте вида деятельности, позволяющего малышу освоить предметный мир. Под сенсорным развитием в дошкольной педагогике понимается развитие процессов ощущения и восприятия, направленных на познание внешних свойств и качеств окружающих объектов, таких как цвет, величина, фактура, пространственное расположение, форма, запах и др. [4, с. 58]. Сенсорное развитие ребенка, с одной стороны, имеет самостоятельное значение, поскольку обеспечивает получение достоверных представлений об окружающем мире, с другой – составляет фундамент общего умственного и познавательного развития ребенка. Целенаправленная работа по совершенствованию сенсорных процессов и перцептивных действий составляет сущность сенсорного воспитания.

Основное содержание сенсорного воспитания в раннем возрасте составляет ознакомление детей с тремя основными свойствами предметов: цветом, величиной и формой, т.к. именно эти три характеристики имеют определяющее значение в формировании достоверных представлений об окружающем на основе зрительного образа, именно на них ребенок чаще всего обращает внимание [6].

НОО «Профессиональная наука» использует Creative Commons Attribution (CC BY 4.0): лицензию на опубликованные материалы - https://creativecommons.org/licenses/by/4.0/deed.ru|

Необходимо подчеркнуть, что познание сенсорных признаков и свойств окружающих объектов и явлений, овладение обобщенными способами восприятия, т.е. перцептивными действиями, осуществляется в ходе разнообразных видов содержательной детской деятельности. Именно в этих условиях реализуется возможность сделать сенсорные свойства предметом внимания детей, применить их в конкретной практической ситуации. Однако, особое значение в сенсорном воспитании приобретает игровая деятельность, и в частности, дидактическая игра. Она выступает и в роли метода обучения, и в роли формы организации, а также является самостоятельной игровой деятельностью и ведущим средством всестороннего воспитания личности. Она обеспечивает приобщение детей к социальной жизни в доступной активной свободной творческой деятельности.

Дидактическая игра - это разновидность игры, организуемой взрослым для решения обучающей задачи. Дидактические игры созданы специально для детей народной или научной педагогикой и характеризуются наличием обучающей задачи и игровым действием обучающего характера. В процессе такой игры развиваются познавательные процессы, особенно, мышление, речь, внимание, совершенствуются представления об окружающем мире. Главная особенность дидактической игры состоит в том, что образовательное содержание предлагается в игровой занимательной форме и поэтому освоение новых знаний и умений происходит непринужденно и незаметно для ребенка. Получается, что дидактическая задача завуалирована игровой задачей и игровыми действиями. Дидактическая игра действительно является игрой поскольку содержит ряд специфических для игры моментов, таких как: сюжет, сюрприз, неожиданность, импровизация, неизвестность, соревновательность, непредсказуемость результата и др. Как справедливо отмечает А.К. Бондаренко, дидактическая игра будет интересна детям до тех пор, пока в ней есть какая-то тайна, загадка, неизвестность [1]. В этом заключается сущность

НОО «Профессиональная наука» использует Creative Commons Attribution (CC BY 4.0): лицензию на опубликованные материалы - https://creativecommons.org/licenses/by/4.0/deed.ru|

дидактической игры как особого продуктивного метода усвоения новых знаний и умений. В игре ребенок имеет возможность действовать самостоятельно, многократно повторяя игровые действия с дидактическим материалом, свойства которого необходимо изучить. Важно подчеркнуть, что позиция взрослого в дидактической игре определяется не учебной ситуацией, а игровым партнерством: воспитатель и дети – равноправные участники игры.

Одним из ключевых структурных компонентов дидактической игры выступают игровые правила, обеспечивающие реализацию игрового содержания. Правила обеспечивают дидактический потенциал игры, направляют ее по заданному пути, организуют поведение и взаимоотношения участников. Дидактическая задача определяет игровые действия, а правила помогают выполнить игровые действия и решить задачу. Детям раннего возраста правила разъясняются в процессе игры и демонстрируются на собственном примере педагога.

Дидактическая игра может выступать своеобразной игровой формой обучения, тогда она проводится со всеми детьми организованно в строго отведенные часы. В этом случае она способствует формированию личностных качеств, необходимых для успешного умственного развития: умение сосредоточиться, стремление к достижению результата, способность действовать в соответствии с правилами, выполнять задание совместно со сверстниками. Игра, как правило, стимулирует положительные переживания, радостные эмоции, что является залогом успешного развития детей на этапе раннего детства и имеет важное значение для дальнейшего воспитания.

Помимо этого, дидактическая игра достаточно широко используются в повседневной жизни как самостоятельная игровая деятельность детей по интересам. Свободные игры упражняют детей в самостоятельном применении полученных сенсорных представлений на практике. Показать детям способ действия, заинтересовать детей тем, в каких случаях им будут практически

НОО «Профессиональная наука» использует Creative Commons Attribution (CC BY 4.0): лицензию на опубликованные материалы - https://creativecommons.org/licenses/by/4.0/deed.ru|

полезны знания сенсорных эталонов, умения точно определять свойства предметов, классифицировать и обобщать в зависимости от этих свойств - все эти задачи возможно реализовать, организуя дидактическую игру вне занятий [3, с. 135]. Доказано, что особенно успешно дети усваивают сведения об окружающих предметах и явлениях в тех случаях, когда имеют возможность не только созерцать, но и активно действовать с ними. Привлекая внимание детей, пробуждая их интерес к активной познавательной деятельности, педагог способствует развитию основ любознательности.

Итак, сенсорное воспитание в раннем возрасте направлено на развитие координации движений, формирование перцептивных действий, умений анализировать и обобщать свойства и признаки предметов. На наш взгляд, развивающий потенциал дидактической игры как одного из ведущих методов сенсорного воспитания детей раннего возраста в настоящее время недостаточно используется в практике дошкольного образования. Следует усилить внимание педагогов и родителей к этому уникальному средству развития личности ребенка и шире использовать как в образовательной деятельности с детьми, так и в свободном игровом пространстве.

Библиографический список

1. Бондаренко А.К. Дидактические игры в детском саду: Книга для воспитателей детского сада. - 2-е изд., дораб. - М.: Просвещение, 2009. – 169 с.

2. Бывшева М.В., Ханова Т.Г. Особенности социальной ситуации развития в дошкольном детстве // Вестник Мининского университета. – 2016. - № 3 (16). – С. 22.

3. Веракса Н.Е., Веракса А.Н. Познавательное развитие в дошкольном детстве. Учебное пособие. - М.: Мозаика-Синтез, 2012. – 420 с.

4. Нечаева И.Ю. Система сенсорного развития детей // Справочник старшего воспитателя дошкольного учреждения. – 2010. - №1. - С. 58-70.

НОО «Профессиональная наука» использует Creative Commons Attribution (CC BY 4.0): лицензию на опубликованные материалы - https://creativecommons.org/licenses/by/4.0/deed.ru|

5. Поддьяков Н.Н. Сенсорное воспитание в детском саду: Пособие для воспитателей / Под ред. Н.Н. Поддьякова, В.Н. Аванесовой. - 2-е. изд., испр. и доп. – М.: Просвещение, 1981. – 192 с.

6. Хохрякова Ю.М. Сенсорное воспитание детей раннего возраста: Учебно-методическое пособие. – М.: ТЦ Сфера, 2014. – 128 с.

УДК 303.01

Мамедова Г.А., Халанская О.Э. Педагогическое проектирование в образовательном пространстве школы

Pedagogical designing in educational space of school

Мамедова Гуру Акиф кызы;
Магнитогорский государственный технический университет им.Г.И Носова,
г. Магнитогорск
mamedova-guru24@mail.ru
Халанская Ольга Эдуардовна
Магнитогорский государственный технический университет им.Г.И Носова,
г. Магнитогорск
Guru Mammadov Akif gizi
Magnitogorsk state technical University. G.And Nosova
Khalanskiy Olga Eduardovna
Magnitogorsk state technical University. G.And Nosova

Аннотация: Рассмотрен метод проектов как одно из средств реализации требований федерального государственного стандарта общего образования на примере образовательной деятельности школы.

Ключевые слова: проектная деятельность, проектный метод в образовании, проект, проектирование, метод проектов, социальное проектирование, педагогическое проектирование, проектно-исследовательская деятельность.

Abstract: The method of projects as a means of implementation of the federal state standard of general education requirements on an example of educational activity of the school.

Keywords: project work, project-based education, project design, project method, social design, instructional design, design and research.

Современная социально-экономическая ситуация, сложившаяся в нашей стране, потребовала содержательных перемен во всех сферах общественной жизни, в том числе и в образовании.

Изменившиеся требования к современным образовательным учреждениям были сформулированы в Законе РФ «Об образовании» и

НОО «Профессиональная наука» использует Creative Commons Attribution (CC BY 4.0): лицензию на опубликованные материалы - https://creativecommons.org/licenses/by/4.0/deed.ru|

конкретизированы в национальной доктрине образования, где названа одна из главных задач-стимулирование и развитие инновационных процессов.

В преподавании основная задача состоит прежде всего, заинтересовать учащихся процессом познания: научить их ставить вопросы и пытаться найти на них ответы, объяснять результаты, делать выводы.

Одним из путей повышения эффективности управления школьным образовательным учреждением является внедрение в практику новых образовательных технологий.

На современном этапе развития школьного образования становится актуальным вопросом создания системы работы по внедрению в образовательный процесс метода проектов.

В проектном обучении ценны не результаты, а сам процесс.

В чем преимущества метода проектов? Он дает возможность организовать учебную деятельность, соблюдая разумный баланс между теорией и практикой; успешно интегрируется в образовательный процесс; обеспечивает не только интеллектуальное, но и нравственное развитие детей, их самостоятельность, активность; позволяет приобретать обучающимся опыт социального взаимодействия, сплачивает детей и развивает коммуникативность.

Метод проектов даёт возможность обучающимся активно проявить себя в системе общественных отношений, способствует формированию у них новой социальной позиции, позволяет приобрести навыки планирования и организации своей деятельности, открыть и реализовать творческие способности, развить индивидуальность личности [8].

Проектная деятельность – образовательная тенденция будущего.

Проектная деятельность дает возможность организовать учебную деятельность, соблюдая разумный баланс между теорией и практикой; успешно интегрируется в образовательный процесс; обеспечивает не только интеллектуальное, но и нравственное развитие детей, их самостоятельность,

НОО «Профессиональная наука» использует Creative Commons Attribution (CC BY 4.0): лицензию на опубликованные материалы - https://creativecommons.org/licenses/by/4.0/deed.ru|

активность; позволяет приобретать обучающимся опыт социального взаимодействия.

Проектная деятельность – это форма организации совместной деятельности обучающихся, совокупность приёмов и действий в их определённой последовательности, направленной на достижение поставленной цели, где цель – это решение конкретной проблемы, значимой для обучающихся и оформленной в виде некоего конечного продукта [2].

Метод проектной деятельности возник во второй половине XIX века в США. В его основу были положены прагматические идеи американского философа и педагога Д. Дьюи [3] (1859-1952). В отечественной педагогике метод проектной деятельности, как один из вариантов развития учащихся, начал развиваться в 1905 году, когда была создана группа педагогов под руководством С.Т. Шацкого. Однако свое развитие идеи проектного обучения получили только в 20-е годы XX века.

Проектный метод в образовании – это дидактическое средство активизации познавательной деятельности учащихся, развитие креативности и одновременно формирование определенных личностных качеств. К основным фактором определяющим особенность данной технологии; учащихся относится: самостоятельность, деятельность, результативность [7].

Слово «проект» произошло от латинского "projectus", что означает "брошенный вперед", "выступающий", "бросающийся в глаза". И на самом деле, планируя проект, учитель как бы заглядывает в будущее, воображает нечто, что ученик может создать или получить, затратив определенные усилия.

По К.М. Кантору [4] проект – это проявление творческой активности человеческого сознания, «через который в культуре осуществляется деятельностный переход от небытия к бытию». Мы придаем огромное значение проекту как специфической форме сознания, конструирующей всякий трудовой процесс.

НОО «Профессиональная наука» использует Creative Commons Attribution (CC BY 4.0): лицензию на опубликованные материалы - https://creativecommons.org/licenses/by/4.0/deed.ru|

Метод проектов – целенаправленная, в целом самостоятельная деятельность учащихся, осуществляемая под гибким руководством учителя, направленная на решение исследовательской или социально значимой прагматической проблемы и на получение конкретного результата в виде материального и (или) идеального продукта [5].

Процесс создания проекта называется проектированием. Дж.К. Джонс приводит более десятка определений процесса проектирования, главное из которых «проектирование – вид деятельности, дающий начало изменениям в искусственной среде». В широком смысле проектирование – это деятельность по осуществлению изменений в окружающей среде (естественной и искусственной). Проектирование понимается и как управления стихийным развитием предметного мира.

Проектирование – это универсальный и самостоятельный в интеллектуальном и социокультурном отношениях тип деятельности, направленный на создание реальных объектов и/или эффектов с заданными функциональными, технико-экономическими, экологическими и потребительскими качествами [1].

Социальное проектирование – это индивидуальная или коллективная (групповая деятельность) учащихся, целью которой является позитивное преобразование социальной среды и условий обитания доступными для них средствами [6].

Важным условиям получения эффективных результатов при реализации проектной деятельности является использование определенного алгоритма. В частности, Н. А. Масюкова [5] выделяет в проектировании такие шаги, как:

- диагностика реальности (изучение, проведение исследований разной степени научности);
- формирование (актуализация, осмысление, поиск) ценностей, смыслов, целей преобразования действительности;

НОО «Профессиональная наука» использует Creative Commons Attribution (CC BY 4.0): лицензию на опубликованные материалы - https://creativecommons.org/licenses/by/4.0/deed.ru|

- создание образа результата;
- поэтапное планирование совместных действий по достижению проектной цели во времени (составление программы);
- обмен, согласование и коррекция намеченных действий в ходе коммуникации;
- комплексная экспертиза результатов реализации проекта.

Педагогическое проектирование - это высший уровень педагогической деятельности, проявляющийся в творчестве учителя, в постоянном совершенствовании искусства обучения, воспитания и развития человека [8]. Педагогическое творчество рассматривается как состояние педагогической деятельности, при котором происходит создание принципиально нового в содержании, организации учебно-воспитательного процесса, в решении научно-практических проблем.

Задачи проектной деятельности педагога [1]:

- развитие творческой инициативы учащихся;
- формирование умения ставить и решать задачи для разрешения возникающих проблем;
- формирование у детей способности самостоятельно мыслить, добывать, применять знания;
- формирование умения работать с информацией, находить источники, из которых ее можно почерпнуть;
- обучение эффективному сотрудничеству в разнообразных но составу группах, формирование навыка совместной работы и делового общения в группе (коммуникативные умения);
- формирование умения проводить исследования (выявление проблемы, сбор информации, наблюдения, проведение экспериментов, анализ, построение гипотез, обобщение), передавать, презентовать полученные знания и опыт.

НОО «Профессиональная наука» использует Creative Commons Attribution (CC BY 4.0): лицензию на опубликованные материалы - https://creativecommons.org/licenses/by/4.0/deed.ru|

Проектно-исследовательская деятельность — деятельность по проектированию собственного исследования, предполагающая выделение целей и задач, выделение принципов отбора методик, планирование хода исследования, определение ожидаемых результатов, оценка реализуемости исследования, определение необходимых ресурсов [8].

Исходя из вышеперечисленного, можно констатировать, что учебный предметы имеет широкие возможности для внедрения проектного метода. Для реализации в полной мере развивающего потенциала школьного курса помогает метод проектной деятельности, учитывающий потребность сегодняшнего дня – смену приоритетов с усвоения готовых знаний на активную самостоятельную, познавательную деятельность каждого ученика. Метод проектов предоставляет учителю широчайшие возможности для изменения традиционных подходов к содержанию, формам и методам учебной деятельности, выводя на качественно новый уровень всю систему организации процесса обучения. Он может найти применение на любых этапах обучения, в работе с учащимися разных возрастов, способностей и при изучении материала различной степени сложности.

Библиографический список

1. Азарова Л.Н., Оленева Н.А. Основные подходы к пониманию сущности понятий "проектная деятельность", "метод учебных проектов", "учебный проект" // МГПУ [электронный ресурс] 2006. URL: http://www.mgpu.ru/article.php?article=170 (дата обращения: 8.10.2016).

2. Ахметов М.А. Проектный метод обучения // Химия в школе. 2012. N 3.

3. Дьюи Д. [John Dewey] Школа и общество. М.: Госиздат РСФСР, 1924.

4. Кантор М. Управление программными проектами. Практическое руководство по разработке успешного программного обеспечения М. Вильямс 2002. 176с.: ил.

НОО «Профессиональная наука» использует Creative Commons Attribution (CC BY 4.0): лицензию на опубликованные материалы - https://creativecommons.org/licenses/by/4.0/deed.ru|

5. Масюкова Н.А. Проектирование в образовании. Минск, 1999.

6. Новиков А.М., Новиков Д.А. Образовательный проект: методология образовательной деятельности. М.,2004. С. 56-59.

7. Пахомова Н.Ю. Метод учебного проекта в образовательном учреждении: Пособие для учителей и студентов педагогических вузов. М.: АРКТИ, 2003. С. 30-31.

8. Слободчиков В.И. Основы проектирования развивающего обучения. Петрозаводск, 1996. С. 115-116.

НОО «Профессиональная наука» использует Creative Commons Attribution (CC BY 4.0): лицензию на опубликованные материалы - https://creativecommons.org/licenses/by/4.0/deed.ru|

УДК 37.01

Менюк Е.Н. Принцип народности воспитания в историческом контексте[16]

The principle of nationality education in historical context

Менюк Елена Николаевна
Крымский федеральный университет
имени В. И. Вернадского, г. Симферополь
viza_1986@ukr.net
Menyuk Elena Nikolaevna
V. I. Vernadsky Crimean Federal University, Simferopol

Аннотация. Статья посвящена изучению проблемы применения принципа народности в истории современного образования. В работе приводятся примеры использования принципа народности в педагогических концепциях отечественных педагогов-классиков, анализируются взгляды ученых относительно роли принципа народности в отечественном образовании. В статье актуализируется роль этнопедагогического компонента в системе современного образования.

Ключевые слова: принцип народности, народное образование, народность, этнопедагогика, педагогические теории ученых-классиков, народное воспитание.

Abstract. The article studies problems of application of the principle of nationality in the history of modern education. In the examples of the use of the principle of nationality in the domestic pedagogical concepts of teachers of the classics, analyzed the views of scientists regarding the role of the principle of nationality in domestic education. The article emphasizes the role of ethnopedagogical component in the system of modern education.

Keywords: the principle of nationality, education, nationality, ethno pedagogy, educational theory scholars of classics, folk education.

Исторический опыт развития педагогики поражает множеством разработанных теорий, концепций, подходов. Однако стоит обратить внимание на истоки педагогики. В этом ключе мы сталкиваемся с неким противоречием, так как отечественная педагогика берет свое начало из народной (национальной) педагогики, а этническая (как наука), в свою очередь, – из классической. Однако данное внешнее противоречие позволяет судить о неразрывной связи и взаимодействии этнической и научной педагогики. Итак, вернемся к истокам упоминания этнопедагогики в классической педагогике.

[16] Выполнено в рамках реализации НИР базовой части государственного задания в сфере научной деятельности по заданию № 27.330.2016/БЧ на 2016 г. «Создание отраслевой научной библиографии по педагогике и народному образованию»

НОО «Профессиональная наука» использует Creative Commons Attribution (CC BY 4.0): лицензию на опубликованные материалы - https://creativecommons.org/licenses/by/4.0/deed.ru|

Наиболее ярким представителем в данном ключе является Я.А. Коменский, так как концепция его педагогического учения базировалась на обобщении опыта домашнего воспитания в трудовых семьях. Именно на этой основе ученый-педагог сформулировал идею «материнской школы». Сущность этой концепции составлял родной язык, слово, которое, по мнению ученого, было первоисточником, стартом, основным путем подъема самосознания народа и развития национальной культуры [1].

Принцип народности в отечественной истории науки имеет не только прочное педагогическое, но и философское обоснование. Истоки исследования проблемы народности берут начало со второй половины XVIII века, когда выдающие мыслители, философы и ученые, такие как М.В. Ломоносов, Н.И. Новиков, А.Н. Радищев отстаивали идею народности и рассматривали ее в качестве ведущей проблемы отечественного образования.

Первые попытки научно-философского осмысления принципа народности и его роли для российского образования обосновал М.В. Ломоносов, его взгляды получили дальнейшее развитие в отечественной философии, литературе, педагогике. М.В. Ломоносов обосновал идею воспитательной роли родного языка в вопросах формирования патриотизма, уважения к национальной культуре, повышения грамотности народа и развития науки. Ученый резко осуждал подражание западноевропейской культуре, ведь именно в богатстве родного слова, по Ломоносову, заложены широкие возможности успешного решения образовательных задач.

Изучение языка ученый тесно связывал с подчинением его патриотической идее, которой была основополагающей во всей его филологической концепции. «Залогом динамичного развития нации и государства Ломоносов считал духовную составляющую, прежде всего – просвещение и укрепление народной нравственности» [3, с. 170]

НОО «Профессиональная наука» использует Creative Commons Attribution (CC BY 4.0): лицензию на опубликованные материалы - https://creativecommons.org/licenses/by/4.0/deed.ru|

В трудах М.В. Ломоносов отмечается стремление автора мобилизовать все истинные силы литературного языка с целью противостояния иностранным влияниям. Одной из заслуг автора, помимо теоретического обоснования системы русского литературного языка и разработки его научной грамматики, является внедрение родного (понятного народу) языка в систему научной речи, что позволило обеспечить внедрение науки в национальные массы, способствовало просвещению народа.

Идеи относительно развития системы русского образования, основанные на принципах народности, нашли широкое творческое развитие в работах классика отечественной педагогики К.Д. Ушинского. В своей педагогической концепции ученый-педагог раскрыл основные черты классической педагогики, обосновав принцип народности. К заслугам ученого стоит отнести дифференциацию принципа народности относительно применения его в системах педагогической науки и воспитания. Автор подчеркивал, что наука не может быть смешана с воспитанием. «Она обща для всех народов, но не для всех народов и не для всех людей составляет цель и результат жизни» [4, с. 132].

Под народностью ученый воспринимал стремление народа сохранить свою национальную идентичность и использовать ее как основной критерий и основу развития всех областей общественно-экономической и культурной жизни общества.

Рассмотрим основные положения теории К.Д. Ушинского относительно принципа народности. Автор обосновал идею о том, что отечественная педагогика должна отражать воспитательные цели русского народа, строиться на основе его культурно-просветительных, экономических и общественно-политических и интересов. Русская педагогическая наука, по мнению К.Д. Ушинского, должна быть самостоятельной, самобытной, освобожденной от механического влияния иностранных образовательных теорий.

НОО «Профессиональная наука» использует Creative Commons Attribution (CC BY 4.0): лицензию на опубликованные материалы - https://creativecommons.org/licenses/by/4.0/deed.ru|

Принцип народности в теории К.Д. Ушинского, по мнению профессора Д. О. Лордкипанидзе – исследователя наследия ученого, характеризуется стремлением к сохранению национальной идентичности. Образ национального «я» предстает в концепции педагога-классика в сформулированном идеале совершенного русского человека, обладающим богатством родного языка, народным самосознанием и характером. Разрабатывая концепцию народности, подчеркивает автор также и необходимость сохранения народной самобытности, преемственности, истории и культуры народа в системе образования [2]. Принцип народности, по К.Д. Ушинскому, дифференцируется на компоненты «социальности» и «этничности», которые находятся в диалектическом единстве между собой, не теряя свою особенность.

При реализации принципа народности, разрабатываемого К. Д. Ушинским, в современной системе образования, по нашему мнению, необходим учет положений теории народности ученого, не утративших своей актуальности и сегодня:

- общей системы воспитания для всех народов не существует;

- национальная система воспитания каждого народа идентична, в связи с чем заимствование воспитательных систем является невозможным.

Стоит подчеркнуть, что указанные идеи педагога-классика относительно принципа народности в образовании особо актуализировались на современном этапе его развития, когда наука обосновала острую потребность в использовании этнопедагогического потенциала в построении процесса обучения, воспитания и развития подрастающего поколения.

Принцип народности является ведущим и универсальный принципом построения педагогических концепций многих ученых-классиков, отстаивающих позиции народного образования и воспитания. По мнению ученых, именно в глубинной мудрости и идентичности народа стоит искать пути и средства формирования личности с высоким уровнем развитости

НОО «Профессиональная наука» использует Creative Commons Attribution (CC BY 4.0): лицензию на опубликованные материалы - https://creativecommons.org/licenses/by/4.0/deed.ru|

гражданской позиции. Принцип народность как научный принцип может быть успешно перенесен и реализован в современной системе образования, учитывая потребности нынешнего общества в использовании духовно-нравственного воспитательного потенциала народной педагогики.

Библиографический список

1. Коменский Я.А. Великая дидактика // Коменский Я.А., Локк Д., Руссо Ж.Ж., Песталоцци И.Г. Педагогическое наследие / Сост. В.М. Кларин, А.Н. Джуринский. – М.: Педагогика, 1989. – С. 12–104.

2. Лордкипанидзе Д.О. Педагогическое учение К.Д. Ушинского. 4-е изд. Тбилиси, 1974. – 441с.

3. Ткачук М.М. Два взгляда на одну проблему: М. В. Ломоносов и К. Д. Ушинский о роли и значении родного языка в контексте идеи народности в воспитании // Отечественная и зарубежная педагогика. – 2011. – № 2. – С. 169–179

4. Ушинский К.Д. О народности в общественном воспитании // Ушинский К.Д. Педагогические сочинения: В 6 т. Т. 1 / Сост. С.Ф. Егоров. – М.: Педагогика, 1990. – 416 с.

НОО «Профессиональная наука» использует Creative Commons Attribution (CC BY 4.0): лицензию на опубликованные материалы - https://creativecommons.org/licenses/by/4.0/deed.ru|

УДК 37.11.74

Попкова С.А. Дифференцированный подход к гендерной социализации детей дошкольного возраста

A differentiated approach to the gender socialization of children of preschool age

Попкова Светлана Александровна,
Московский педагогический государственный университет, г. Москва
e-mail: popckova.sveta2011@yandex.ru.
Popkova Svetlana Aleksandrovna
Moscow State Pedagogikal Universiti, Moscow

Аннотация: В статье рассматриваются специфические характеристики и особенности гендерной социализации детей старшего дошкольного возраста, анализируются различные подходы к гендерной идентификации дошкольников, раскрывается понятие гендерной принадлежности, которое оказывает существенное влияние, как на психику, так и на эмоциональное равновесие и самочувствие дошкольников.

Ключевые слова: гендер, гендерная социализация, гендерная идентификация, гендерная принадлежность, социализация дошкольников.

Abstract. This paper discusses the specific characteristics and features of gender socialization of children of secondary school age, various approaches to gender identity preschoolers, reveals the concept of gender, which has a significant impact on both the psyche and the emotional balance and well-being of preschoolers.

Keywords: gender, gender socialization, gender identity, gender, socialization preschoolers.

В настоящее время центральным направлением в педагогике является личностно-ориентированный подход к каждому ребенку. В связи с этим, на первое место поднимается проблема учета гендерных особенностей воспитанников. Социальная стратегия государства, направленная на создание условий для устойчивого развития Российской Федерации на основе использования и совершенствования человеческого потенциала, предполагает включение гендерных компонентов во все области общественной жизни: в политику, экономику, культуру и образования. Понимание гендерной принадлежности оказывает влияние, как на психику, так и на эмоциональное равновесие и самочувствие человека. Идентификация и осознание идентичности происходят непрестанно на протяжении всей жизни, но большинство исследований в этой области фокусируется на подростковом возрасте, который известен кризисами самосознания и самоутверждения.

НОО «Профессиональная наука» использует Creative Commons Attribution (CC BY 4.0): лицензию на опубликованные материалы - https://creativecommons.org/licenses/by/4.0/deed.ru|

Между тем, детям необходимо еще до школы получать знания о гендерно-ролевых особенностях, поведения и ожиданиях представителей мужского и женского пола. Гендерная идентичность – один из основных структурных элементов личности, тесно связанный со всеми ее сферами: когнитивной, эмоциональной, волевой. Поэтому, нарушение в сознании себя мальчиком или девочкой может внести дисбаланс в общее развитие ребенка.

Следует заметить, что последние годы гендерные аспекты детства привлекают внимание многих специалистов (Е.В. Антипова, Ш. Берн, В.Е. Каган И.С. Кон, Т.А. Репина, А.А. Чекалина). Однако на фоне значительного числа публикаций проблема гендерной специфики развития остается практически не изученной [1, 4, 6, 12, 13]. По определению ООН, именно гендерные отношения представляют собой одну из главных проблем XXI века. Возрастание роли гендерных исследований в педагогике получило так же законодательное обоснование в указаниях Комиссии по вопросам положения женщин в РФ при правительстве РФ от 22.01.2003г. в приказе Минобрнауки РФ от 17.10.2003г. «Об освещении гендерных вопросов в системе образования», в которых были даны официальные рекомендации по изучению основ гендерных знаний в системе образования. В настоящее время ведутся исследования по проблемам гендерной социализации семьи (И.С. Клецина, Е.А. Конышева, Т.А. Репина, Л.В. Штылева), разрабатывается концепция гендерного образования современных школьников, открываются Центры гендерного образования, но относительно детей дошкольного возраста исследования обозначенной проблемы носят единичный характер [5, 7, 12, 13]. Однако проблема гендерной идентификации дошкольников недостаточно исследована что затрудняет создание педагогической системы, направленной на формирование у детей понимания своей гендерной принадлежности.

В настоящее время к гендерной психологии у исследователей наблюдается широкий интерес. Это связано, прежде всего, с проблемами гендерной

НОО «Профессиональная наука» использует Creative Commons Attribution (CC BY 4.0): лицензию на опубликованные материалы - https://creativecommons.org/licenses/by/4.0/deed.ru|

социализации, включающие в себя вопросы формирования психологического пола ребенка, психических половых различий и полоролевой дифференциации как одной из важнейших и актуальных проблем современной психологической науки. К этому вопросу необходимо обратиться потому, что вопросы пола в нашей стране долгое время не изучались на должном уровне, а в настоящее время требуется их теоретическое обоснование и практическое разрешение, так как без решения данной проблемы невозможно разрабатывать методы дифференциального подхода к воспитанию детей разного пола для формирования у них основ таких качеств, как мужественность и женственность, необходимых для успешного выполнения в будущем своих общественных и семейных функций.

Целью гендерного подхода в психологии является воспитание детей разного пола, одинаково способных к самореализации и раскрытию своих потенциальных возможностей; повышение психологической компетентности педагогов дошкольного учреждения в вопросах гендера; развитие интереса у педагогов к планированию образовательного процесса с использованием дифференцированного подхода по половому признаку. Для реализации данной цели необходимо решение следующих задач: 1) накопление игрового материала (отдельно для мальчиков и девочек) для развития психофизического, умственного, речевого, нравственного потенциала дошкольников и их творческих способностей; 2) подбор и изготовление дидактических игр, способствующих формированию гендерных представлений у детей и желание использовать полученные знания и умения в игровых ситуациях и быту; 3) стимулирование у педагогов желания заниматься решением данной проблемы и повышение их профессиональной компетентности в данном вопросе через изучение специализированной литературы; 4) организация предметно-развивающего пространства в группах, способствующего формированию гендерной идентичности и гендерной социализации дошкольников [10, с. 38].

НОО «Профессиональная наука» использует Creative Commons Attribution (CC BY 4.0): лицензию на опубликованные материалы - https://creativecommons.org/licenses/by/4.0/deed.ru|

Актуальность проблемы формирования гендерной идентичности детей в дошкольных учреждениях обусловлена тем, что в существующих программах воспитания дошкольников делается упор на психологических, индивидуальных и возрастных особенностях детей, без учета их гендерных особенностей. В дошкольных учреждениях осуществляется «бесполое» (усредненное) воспитание, что в конечном итоге может привести к формированию феминного мальчика и мускулинной девочки [3].

В ФГОС заложено несколько принципов из которых самый главный сохранение уникальности и самоценности дошкольного детства как важного этапа в общем развитии человека. Ключевая линия дошкольного детства — это приобщение к ценностям культуры социализация ребенка в обществе.

По утверждению И.С. Кона, полноценное формирование личности ребенка не может осуществляться без учета психологических особенностей его пола, и самая первая категория, в которой ребенок осмысливает свое «Я», – это половая принадлежность [6, с. 763–776]. Ориентация ребенка на ценности своего пола, прежде всего, происходит в семье, где он обнаруживает различия мужчин и женщин в их одежде и манере себя вести. Постепенно типичное поведение мужчин и женщин запечатлевается ребенком. Ребенок подражает как полезным формам поведения, которые представляют человека с лучшей стороны, так и негативному стереотипному поведению взрослых, являющемуся вредной социальной привычкой.

Взрослые сознательно или бессознательно обучают ребенка его половой роли. В соответствии с общепринятыми традициями ориентируют его в том, что значит быть мальчиком или девочкой. Таким образом, ребенок, поступающий в детский сад, уже имеет первичные представления о своем поле.

Задача педагогического коллектива – продолжать полоролевое воспитание в группе детского сада, т.к. в дошкольном возрасте, особенно в период пяти лет, идет интенсивный процесс развития самосознания ребенка, важным

НОО «Профессиональная наука» использует Creative Commons Attribution (CC BY 4.0): лицензию на опубликованные материалы - https://creativecommons.org/licenses/by/4.0/deed.ru|

компонентом которого является осознание ребенком себя как представителя определенного пола в группе сверстников. Группа детского сада – это ранняя ступень социальной организации детей, где у ребенка развивается общение в разнообразных видах совместной деятельности, и формируются первые отношения с другими детьми.

В дошкольные годы появляются различия в интересах мальчиков и девочек, выражающиеся в тематике их игр и рисунков, предпочитаемых книг, музыкальных произведений, в особом познавательном отношении к различным сторонам действительности. Большое значение в этот период имеет направленность педагогических средств на максимальную активизацию самих детей в присвоении идеалов мужественности и женственности и варьирование различных форм воспитательных воздействий.

Известны случаи, когда уже в дошкольном возрасте у ребенка наблюдалось расстройство половой идентификации – глубокое нарушение чувства принадлежности к женскому или мужскому полу. Оно представляет собой постоянное желание принадлежать к полу, противоположному биологическому, в сочетании с выраженным отказом от поведения, признаков одежды, присущих своему полу. В дошкольном возрасте это не лечат, а только наблюдают за проявлениями данной патологии.

Формирование устойчивой гендерной идентичности у ребенка происходит в возрасте от 2 до 7 лет. В эти же годы усиливается половая дифференциация активности и установок детей: девочки и мальчики по собственной инициативе выбирают игры и партнеров в них. Общаясь с товарищем, ребенок стремится управлять его действиями, учит, навязывает собственный образец поведения, демонстрирует свои умения и способности.

По мнению М.А. Панфиловой, воспитание и развитие детей с учетом гендерных особенностей формирует у детей навыки общения мальчиков и девочек в быту, в режимных моментах, а так же определенные гендерные

НОО «Профессиональная наука» использует Creative Commons Attribution (CC BY 4.0): лицензию на опубликованные материалы - https://creativecommons.org/licenses/by/4.0/deed.ru|

аспекты на занятиях, позволяют учитывать их психофизиологические различия под руководством компетентного взрослого [10, с. 41].

По мнению Т.Н. Дороновой, в настоящее время, в системе дошкольного образования возникают серьезные проблемы по вопросам гендерной социализации. Это связано с тем, что в программно-методическом обеспечении дошкольных образовательных учреждений России не учитываются гендерные особенности. В результате этого содержание воспитание образования ориентировано на возрастные и психологические особенности детей, а не на мальчиков и девочек того или иного возраста, которые, по мнению ученых различаются: в физическом развитии и социальном поведении; в интеллектуальных и визуально-пространственных способностях и уровне достижений; в проявлении агрессии и многом другом [2, с. 3-6].

Период дошкольного детства – это тот период, в процессе которого педагоги и родители должны понять ребенка и помочь ему раскрыть те уникальные возможности, которые даны ему своим полом, если мы хотим воспитать мужчин и женщин. В самый ответственный период формирования гендерной устойчивости, девочки и мальчики в течение длительного времени пребывания в дошкольном образовательном учреждении, подвергаются исключительно женскому влиянию, что приводит к формированию специфических типов мужского поведения: феминизированного, излишне послушного и робкого, или напротив, активно протестующего, что выражается и во взаимодействии с девочками. Возникает противоречие между необходимым дифференцированным подходом к воспитанию детей разного пола и современной системой воспитания, которая не отводит места в их социализации.

По мнению Т.А. Репинной, к 4-5 годам ребенок начинает сознательно различать людей по полу, опираясь при этом на внешние признаки (одежду, длину волос и прочее). Выделяются следующие гендерные особенности

НОО «Профессиональная наука» использует Creative Commons Attribution (CC BY 4.0): лицензию на опубликованные материалы - https://creativecommons.org/licenses/by/4.0/deed.ru|

мальчиков и девочек: волосы разные – 21%; разные голос и рост – 20%; разная одежда – 11%; игры и игрушки разные – 5%; описательные характеристики: девочки-невесты, мальчики-женихи, они сильные, защищают девочек – 18% [12, с. 114].

В старшем дошкольном возрасте половая и гендерная принадлежность особенно сформирована в игровой и изобразительной деятельности. В этом возрасте тематика детских рисунков обусловлена многими факторами. Один из них – принадлежность ребенка к определенному полу и степень его сензитивности к половым различиям. Общая направленность на идентификацию со своим полом придает определенное содержание рисункам ребенка: мальчики рисуют машины, строительство домов, самолеты в небе, корабли в море, а также войну. Девочки сенситивны к женским ролям и рисуют «красивеньких девочек», принцесс, цветы, наряды, всевозможные орнаменты, а также мам, гуляющих с дочками.

С целью расширения представлений ребенка о возможных моделях полоролевого поведения и облегчения идентификационных процессов, а также развития и реализации маскулинных и фемининных свойств детей используются совместные сюжетно-ролевые игры детей обоего пола, этические беседы, сказки и художественные произведения.

При таком подходе к воспитанию у мальчиков поддерживается и развивается смелость, твердость, решительность, рыцарское отношение к представительницам противоположного пола, т.е. предпосылки мужественности. У девочек развиваются мягкость, отзывчивость, нежность, аккуратность, стремление к красоте, т.е. предпосылки женственности.

Организуя с детьми игры с гендерным подходом, нужно соблюдать принципы позитивности, целостности, индивидуализации и дифференциации, что означает:

- создание поддерживающей, доброжелательной атмосферы помощи;

НОО «Профессиональная наука» использует Creative Commons Attribution (CC BY 4.0): лицензию на опубликованные материалы - https://creativecommons.org/licenses/by/4.0/deed.ru|

- сотрудничества при формировании позитивного отношения к себе и к представителям противоположного пола;

-оказание помощи в самопознании и формировании у ребенка – позитивных представлений о своей будущей социальной роли;

- учет психологического своеобразия мальчиков и девочек и индивидуального опыта полоролевого поведения каждого ребенка.

Учитывая половозрастные и индивидуальные особенности детей дошкольного возраста можно выделить задачи гендерного воспитания, направленные на формирование гендерной идентичности детей старшего дошкольного возраста (5- 6 лет) в процессе гендерной социализации:

-развитие способности идентифицировать себя с представителями своего пола;

-развитие умений соотносить свое гендерное поведение с поведением других, адекватно оценивать гендерное поведение сверстников и свое собственное;

- создание условий для реализации знаний об эталонах «мужского» и «женского» поведения в игровых и реальных взаимоотношениях со сверстниками;

- воспитание потребности и развитие умений заботиться о своем здоровье, организме (на доступном возрасту уровне), чистоте, внешнем виде;

- закрепление представлений о «женских» и «мужских» видах деятельности, профессиях; как внешних, так и внутренних аспектах мужественности и женственности;

- развитие понимания партнерского характера жизни в семье и дошкольном образовательном учреждении;

- формирование гуманного отношения к взрослым, сверстникам своего и противоположного пола [7, с. 16].

Очевидно, что воспитание с учетом их гендерных особенностей будет во

НОО «Профессиональная наука» использует Creative Commons Attribution (CC BY 4.0): лицензию на опубликованные материалы - https://creativecommons.org/licenses/by/4.0/deed.ru|

многом определяться индивидуальными особенностями каждого ребенка, зависеть от тех образов поведения женщин и мужчин, с которыми ребенок постоянно сталкивается в семье. Но это вовсе не означает, что воспитательное воздействие, оказываемое на девочку или мальчика в этом нежном возрасте, не повлияет на развитие личности. Проявление у девочек и мальчиков тех качеств личности, которые позволяет им быть успешными в современном обществе.

Важным направлением работы педагогического коллектива является оказание помощи родителям в воспитании мальчиков и девочек. Педагоги акцентируют внимание родителей на воспитании мальчика и девочки адекватно половой роли в настоящем и будущем, информируют о психофизиологических и психологических особенностях мальчиков и девочек.

Воспитание детей с учетом их гендерных особенностей, с одной стороны призвано помочь ребенку осознать себя представителем того или иного пола. В результате этого у детей должна сформироваться гендерная устойчивость: «Я девочка и буду ей постоянно», «Я – мальчик и всегда буду им». Но вместе с тем, современная ситуация развития общества категорически против того, чтобы мужчины и женщины располагали рядам преимуществ по половому признаку. Например, мальчики, как будущие мужчины в личных проявлениях, не должны демонстрировать только мужественность, несгибаемую волю и «железные» мускулы. Они должны быть добрыми, мягкими, чуткими, проявлять заботу по отношению к другим людям, родным и близким. Девочки, как будущие женщины, помимо традиционно женских качеств должны быть активными, инициативными, уметь отстаивать свои интересы.

Библиографический список

1. Антипова Е.В. Модель взаимодействия учреждений образования и семьи в формировании педагогической культуры родителей // Вектор науки ТГУ. №1(8). 2012. – С. 34-37.

2. Берн Ш. Гендерная психология. – СПб.: ПраймЕВРОЗНАК, 2007. – 320

НОО «Профессиональная наука» использует Creative Commons Attribution (CC BY 4.0): лицензию на опубликованные материалы - https://creativecommons.org/licenses/by/4.0/deed.ru|

с.

3. Доронова Т.Н. Девочки и мальчики 3-4 лет в семье и детском саду: Пособие для дошкольных образовательных учреждений. – М.: Линка-Пресс, 2009. – 212с.

4. Каган В.Е. Когнитивные и эмоциональные аспекты гендерных установок у детей 3-7 лет // Вопросы психологии, 2000. – № 2. – С. 53–62.

5. Клецина И.С. Практикум по гендерной психологии СПб.: Питер, 2003. – 479с.

6. Кон И.С. Половые различия и дифференциация социальных ролей.– М., 2009. – С. 763–776.

7. Конышева Е.А. Формирование гендерной толерантности у детей старшего дошкольного возраста в процессе игры–драматизации: Автореф. дис. … канд. пед. наук. – Екатеринбург, 2006. – 23с.

8. Моисеева Л.Г. Психологическое сопровождение детей 3-5 лет в условиях ДОУ по формированию гендерной принадлежности // Справочник педагога-психолога, 2012. – №1.С. 16-30.

9. О Федеральных государственных требованиях к структуре основной общеобразовательной программы дошкольного образования // Дошкольное воспитание, 2010. – №5. – С. 11-19.

10. Панфилова М.А. Психологические основы воспитания девочек и мальчиков в детском саду и в семье. – М.: Владос, 2009. – 60с.

11. Репина Т.А. Проблема полоролевой социализации детей. – М.: МПСИ; Воронеж: МОДЭК, 2004. – 245с.

12. Чекалина А.А. Гендерная психология: Учебное пособие. – М.: «Ось-89», 2010. – 256с.

13. Штылева Л.В. Фактор пола в образовании: гендерный подход и анализ. – М.: «ПЕР СЭ», 2008. – 316с

НОО «Профессиональная наука» использует Creative Commons Attribution (CC BY 4.0): лицензию на опубликованные материалы - https://creativecommons.org/licenses/by/4.0/deed.ru|

УДК 37.11.74

Попкова Г.М. Особенности развития произвольного запоминания в дошкольный период

Features of the development of arbitrary memory in the preschool period.

Попкова Галина Михайловна,
Московский педагогический государственный университет, г. Москва
e-mail: trans2012gala@yandex.ru.
Popkova Galina Mikhailovna
Moscow State Pedagogikal Universiti, Moscow

Аннотация: В статье рассматриваются физиологические процессы развития памяти у дошкольников. В данном материале приведены методики для изучения памяти. На основе проведения диагностики по этим методикам сделаны выводы о состояние памяти современных дошкольников, наличие у них процессов произвольного запоминания.

Ключевые слова: память, особенности развития дошкольников, непроизвольное и произвольное запоминание.

Abstract. The article discusses the physiological processes the development of memory in preschool children. In this article the techniques for studying memory. Based on the diagnosis by these methods conclusions are made about the state of the memory of contemporary preschoolers, the presence of processes of arbitrary memorization.

Keywords: memory, features of development of preschool children, involuntary and arbitrary memory.

Общие особенности развития памяти у детей дошкольного возраста.

Память ребенка младшего дошкольного возраста как и вся его психика, отличается рядом специфических особенностей. Они обусловленны прежде всего особенностями его высшей нервной деятельности:

1. Нервная система дошкольников чрезвычайно пластична. Временные связи даже у дошкольников образуются очень быстро (после 2-3 сочетаний), а при речевых воздействиях самого ребенка обычно сразу. Ребенок очень быстро запоминает новый материал, особенно тогда, когда он подкрепляется эмоционально. Поэтому песенка, шутка, понятный и легкий стишок, картинка, встреча запоминаются очень быстро.

2.При легкой возбудимости нервная система ребенка чрезвычайно вариативна. Образующиеся в коре головного мозга нервные связи крайне

НОО «Профессиональная наука» использует Creative Commons Attribution (CC BY 4.0): лицензию на опубликованные материалы - https://creativecommons.org/licenses/by/4.0/deed.ru|

неустойчивы. Поэтому воспринятый материал еще не удерживаются надолго в памяти. При незнакомом содержании дети могут забыть главное, а запомнить случайные элементы. Длительность сохранения напрямую зависит от эмоциональной окраски.

3.Характерная для маленького ребенка слабость дифференцированных связей в том, что ребенку трудно различать сходные предметы. Они их воспринимают нерасчлененно, слитно.

4.Неточность различения выражена в известной хаотичности, беспорядочности запоминания. При большом количестве одновременно воспринятых впечатлений, вызывающих общее размытое возбуждение в коре головного мозга, ребенок младшего дошкольного возраста еще не может дать точно дифференцированных ответов. Он вспоминает случайные, единичные предметы, эпизоды без всякой их связи между собой, в силу их особой яркости и подкрепленности. Поэтому перегрузка впечатлениями, большим колличеством материала мешает запоминанию, создает смешение, слияние разных образов, рассказов, лиц, особенно если есть какое-то сходство.

Все это особенности памяти младших дошкольников говорит о преимуществе в этом возрасте непосредственного восприятия предметов сравнительно с замещающими их словами. Это заметное преобладание чувственных образов сохраняется на протяжении почти всего дошкольного возраста. Называется это непосредственное запоминание.

Эта память очень важна для дальнейшего развития. Чем больше в дошкольный период накоплен объем этой памяти, тем легче ребенок в дальнейшем будет усваивать более сложный материал.

Чем старше становятся дети, тем все большую роль в их психической жизни, в том числи и в процессе памяти, начинает играть слово. Оно становится существенным условием накопления и использования ребенком своего опыта. ТЕм самым создаются условия для перехода от конкретно-

НОО «Профессиональная наука» использует Creative Commons Attribution (CC BY 4.0): лицензию на опубликованные материалы - https://creativecommons.org/licenses/by/4.0/deed.ru|

образной памяти к памяти логической, к сохранению осмысленных образов и освоенных понятий, их групп и систем. Ребенок начинает запоминать произвольно, то есть осваивает способ классификации информации.

Процесс вычленения предмета или группы предметов из множества получаемых дошкольником впечатлений и информации совершается при помощи последовательного анализа запоминаемого материала с последующим его синтезом.

Что же такое произвольное запоминание? Ученые утверждают, что произвольное запоминание не доступно в дошкольном возрасте, оно формируется позже у младших школьников. Слияние непроизвольного и культурного (социально адаптированного) вида памяти происходит к 10-12 годам. Мальчики более успешно овладевают приемами запоминания, создавая собственные способы, поэтому их произвольная память оказывается более эффективной (гибкой), чем у девочек.

Произвольная память - это особая (мнемическая) деятельность, специально направленная на запоминание какого-либо материала и связанная с использованием особых приемов или способов запоминания. Она использует материал, накопленный непроизвольной памятью, и запоминание происходит тогда, когда ребенок ставит перед собой цель запомнить-вспомнить, то есть запоминает осмысленно.

Как всякое волевое действие, произвольная память возникает только на основе второй сигнальной системы. Ребенок может намеренно пользоваться своей памятью только тогда, когда потребности ребенка побуждают его к этому. Эти побуждения изначально исходят от взрослого и осознаются ребенком уже оформленными. Сначала это может быть правилами вежливости. Слова приветствия и благодарности произносит и запоминает ребенок, но побуждает его к этому и контролирует сам процесс взрослый.

НОО «Профессиональная наука» использует Creative Commons Attribution (CC BY 4.0): лицензию на опубликованные материалы - https://creativecommons.org/licenses/by/4.0/deed.ru|

Первые данные о влиянии мотивов на детскую память приводит в своих исследованиях З.М.Истомина. Ее экспериментальная деятельность показала, что там, где была ясна практическая цель, возможность практического запоминания и воспроизведения значительно возрастала. Например, без конкретной цели дети 3-4 лет могли запомнить 0,6 слова в среднем, а когда знали для чего это нужно 3-4 слова по средним показателям. Исследования ученной показывают, что даже маленьким детям доступно намеренное запоминание и припоминание тогда, когда эта деятельность является для них понятной и практически необходимой. Она должна отвечать интересам и потребностям детей, т. е. иметь для ребенка какое-то положительное значение.

Необходимым условием для этого являются:

-понимание ребенком речевой инструкции

-владение соответствующими навыками

-знакомое содержание

-сила и характер подкрепления (это видимый детьми результат, оценка со стороны взрослого и товарищей)

-освоение метода, приема запоминания

Методы исследования памяти

Конечно основным методом исследования является наблюдение. Он труден в фиксировании результата и описании, но является самым правдивым. Поэтому хорошо, если воспитатель работает с детьми на протяжении нескольких лет. Ему сразу понятно какой материал у кого из детей "западает".

И все таки, чтобы увидеть объективную картину, нужно использовать несколько известных методик для проведения своей диагностики.

Методика "Запомни и расставь точки"

С помощью данной методики оценивается объем памяти ребенка. Восемь маленьких квадратов с точками, в количестве от 2-9, кладут так, чтобы картинка с двумя точками была сверху. потом количество точек на каждой

НОО «Профессиональная наука» использует Creative Commons Attribution (CC BY 4.0): лицензию на опубликованные материалы - https://creativecommons.org/licenses/by/4.0/deed.ru|

картинке увеличивается. Каждую картинку ребенок рассматривает 1-2 секунды. После каждой карточки за 15 секунд ребенок воспроизводит то, что запомнил, затем ему показывают следующую карточку.

Методика увовня развития произвольного запоминания " Выучивание стихотворения"

Оценивает способность памяти к воспроизведению материала, данного взрослым специально.

Алгоритм обучения:

" Сейчас мы выучим одно хорошее стихотворение, которое ты должен хорошо запомнить и рассказать дома. Сначала я расскажу тебе его целиком, а потом будет его учить. Слушай внимательно..."

Методика " Заучивание десяти слов"

Разработал А.Р. Лурия. Она позволяет исследовать процессы памяти: запоминание, сохранение и воспроизведение. Методика используется для оценки состояния памяти, произвольного внимания.

Инструкция:

"Я сейчас прочту 10 слов. Слушай внимательно. Когда я окончу читать, повтори слова, которые запомнились, в любом порядке".

Экспериментатор читает слова медленно и четко. В протоколе отмечает порядок и точность воспроизведения, наличие смысловых связей, лишних слов.

Обработка результатов:

6-7 слов -высокий уровень

4-5 слов - средний уровень

2-3 слова - низкий уровень

Методика "Запомни картинку"

Описание:

НОО «Профессиональная наука» использует Creative Commons Attribution (CC BY 4.0): лицензию на опубликованные материалы - https://creativecommons.org/licenses/by/4.0/deed.ru|

Ребенку показывают по очереди по 3 картинки, заранее объедененных в группы (посуда, одежда и т. д.). Всего картинок 12 штук. Причем группа "посуда", например, может повториться с другими предметами через 3 картинки.

Инструкция:

"Сейчас я буду показывать тебе картинки. Ты внимательно смотри и запоминай. когда я закончу и уберу картинки, назови то, что на них было изображено".

Я обследовала 100 дошкольников подготовительных групп. Для диагностики не приглашались дети с индивидуальными и ограниченными возможностями по здоровью. Результаты по каждой методике приведены ниже.

По данным методики "запомни и расставь точки" выяснилось, что объем памяти детей 6 - 6,5 лет составляет низкий уровень. Причем результаты этого исследования интересны тем, что показали отсутствие закономерности объема от возраста ребенка и от общего интеллектуального развития. Дети, которые обычно пассивны во время НОД, показали неплохие результаты (от 3 до 4 правильно нарисованных точек на одной картинке), а дети, которые любят выкрикивать, быстро отвечать, показали результаты хуже (от 1 до 3 точек). Причем сюда входят дети разного интеллектуального развития.

Отсюда делаем вывод, что объем памяти зависит от индивидуальных особенностей физиологического развития. Он является предпосылкой для начала формирования произвольного запоминания.

Методика "заучивания стихотворения" показала, что в среднем ребенок улавливает смысл стихотворения, но целостная смысловая связь сразу не появляется. После двух повторений 54 % детей прочитали стихотворение полностью правильно или с подсказкой первого слова в каждой части. Остальные дети переставляли слова, или говорили с выражением, частично заменяя смысл своими словами, добавляя новые. Средний балл диагностики

НОО «Профессиональная наука» использует Creative Commons Attribution (CC BY 4.0): лицензию на опубликованные материалы - https://creativecommons.org/licenses/by/4.0/deed.ru|

составил 3,5. После часа почти все дети воспроизвели стихотворение с подсказкой первого слова в каждой части, из предыдущих 54%, а вот остальные вспомнить стихотворение могли только по смыслу. В это число детей вошли те, которые показали в предыдущей методике низкий или нижний уровень среднего объема памяти.

Это позволяет сделать вывод о том, что у таких детей нужно развивать прежде всего объем непосредственной памяти через игры и упражнения, а также посоветовать родителям больше ходить на выставки, экскурсии, в музеи, театры.

Методика "заучивания десяти слов" обрадовала своими результатами. Дети вспоминали слова, классифицируя их в свои группы (каждый индивидуально). Например: дом и хлеб; лес, брат, дом, окно; и т. д. Конечно эти группы основаны на их личных ассоциациях, но их наличие у ребенка говорит о процессе произвольного запоминания. Дошкольники (50.9%) воспроизвели от 8 до 10 слов правильно, не добавляя своих слов. Остальные пытались запомнить слова по порядку, добавить свои, классифицировали только то, что часто слышали на занятиях. Например: дом и окно, хлеб и мед. То есть ассоциативного запоминания более обширных сообществ (гриб и лес) не было. Эти дети запомнили всего 2 - 4 слов. Эта методика предполагает повторное предъявление материала. Поэтому для 49,1% я это сделала. Результаты изменились у 35,8%. Дети запоминали 5-6 слов. У остальных результат не изменился. Ранее проводимые исследования утверждали, что 6 слов хороший результат для дошкольников. Воспроизведение 8-10 слов подтверждает наличие у современных детей произвольного запоминания, непосредственное запоминание еще не способно удержать в памяти столько объектов, бес классификации тут не обойтись.

Из этого следует, что произвольное запоминание у старших дошкольников в основном формируется уже к подготовительной группе, но не у всех. Поэтому

НОО «Профессиональная наука» использует Creative Commons Attribution (CC BY 4.0): лицензию на опубликованные материалы - https://creativecommons.org/licenses/by/4.0/deed.ru|

при проведении НОД нужно стараться расширять словарный запас ребенка, учить классифицировать и объединять объекты в более сложные сообщества.

Методика "запомни картинку" также показала наличие произвольного запоминания. Полностью запомнили картинки, классифицируя их по группам 41,5%. Сюда вошли и те дошкольники, которые не смогли объединить слова в группы. Остальные вспоминали картинки по порядку расположения групп, переставляя их местами только внутри группы.

Методика показывает наличие произвольного запоминания у детей старшего дошкольного возраста, преобладание визуального запоминания.

Из всего вышеописанного видно, что произвольное запоминание начинает формироваться уже в старшем дошкольном возрасте, у детей преобладает визуальная память. Педагогам необходимо развивать в старшем дошкольном возрасте слуховую память для успешного перехода ребенка к школьному обучению, так как согласно ФГОС, дошкольное образование является первой ступенью основного общего образования. Педагоги дошкольных учреждений, готовя детей к школьному обучению, должны помочь детям избежать "зазубривания" непонятного для них материала в младшем школьном возрасте. Этого можно достичь формируя умение детей к произвольному запоминанию.

Постоянное повторяющееся воздействие на детей в системе предъявляемых требований, постоянный контроль за их выполнением и действенное подкрепление вырабатывают необходимую систему прочных ассоциаций. Они образуют основу детской памяти, закладывают фундамент для школьного обучения. Согласно условиям ФГОС все данные условия заложены в основных и порциональных программах. Воспитатель может самостоятельно вводить в образовательный процесс разные игры и методы для улучшения памяти, но лишь их системное применение даст результат.

Игры для тренировки произвольного запоминания

"Найди картинки"

НОО «Профессиональная наука» использует Creative Commons Attribution (CC BY 4.0): лицензию на опубликованные материалы - https://creativecommons.org/licenses/by/4.0/deed.ru|

Оборудование: карточки с набором слов (дерево, бабочка, ракета, топор) и карточки с нарисованными предметами (4 предметных картинки, соответствующих набору слов и 4 других предметных картинки). Количество запоминаемых слов постепенно увеличивается (например: радуга, мальчик, тарелка, удочка, шапка, змея, паук, петух, сом, пчела, ворона).

Ход игры:

Вариант 1 Ребёнку предлагают послушать слова и обвести (раскрасить) соответствующие им картинки по памяти.

Вариант 2 Ребенку предлагают послушать слова и обвести (раскрасить) те картинки, которые взрослый не называл.

"Волшебные слова"

Оборудование: карточки с постепенно увеличивающимся набором слов (например, пять слов: лампа, шкаф, весна, машина, человек; очки, юбка, стакан, расчестка, дверь; шесть слов: солнце, цветок, пуговица, снег, палка, мешок; лопата, стол, книга, вилка, пальто, диван; семь слов: доска, огурец, муха, глаз, сапог, собака, цветок; конь, молоко, снег, кукла, мыло, ножницы, кошка).

Ход игры: ребенку предлагают запомнить ряд слов и повторить их. Допускается до 3х повторений.

"Добавь слово" (или "Я беру с собой на дачу")

Ход игры: В эту игру можно играть с одним ребенком или с несколькими детьми. Первый играющий называет любое слово, второй повторяет названное слово и добавляет к нему какое-нибудь свое. Следующий называет по порядку названные до него слова и добавляет к ним свое слово и т. д. Тот, кто ошибается, выбывает из игры. Эту игру целесообразно проводить неоднократно. От раза к разу будет увеличиваться колличество слов, которые запоминают дети, - то есть будет увеличиваться объем памяти.

"Игра в слова"

НОО «Профессиональная наука» использует Creative Commons Attribution (CC BY 4.0): лицензию на опубликованные материалы - https://creativecommons.org/licenses/by/4.0/deed.ru|

Оборудование: карточка с набором слов (например, слон, заяц, телевизор, курица, шкаф, мышь, волк, диван, кресло, медведь).

Ход игры: ребенку предлагают запомнить ряд слов и повторить их. Затем ребенку задается вопрос "Как ты думаешь, можно ли разделить эти слова на группы?" Ребенку предлагают вспомнить и перечислить сначала животных, а потом назвать предметы. После этого ребенку еще раз перечисляют слова и просят повторить.

Библиографический список

1. Богомолов В. Тестирование детей/В. Богомолов- ФЕНИКС, Ростов н/Д, 2006 - 352 с.

2. Житникова Л.М. Учите детей запоминать/Л.М. Житникова - ПРОСВЕЩЕНИЕ, М. 2008 - 96 с.

3. Запорожец А.В., Эльконин Д.Б. Психология детей дошкольного возраста. Развитие познавательных процессов/А.В. Запорожец, Д.Б. Эльконин - ПРОСВЕЩЕНИЕ, М. 1994 - 351 с.

4. Черемошкина Л.В. Развитие памяти у детей/Л.В. Черемошкина - АКАДЕМА, М.2005 — 95с.

НОО «Профессиональная наука» использует Creative Commons Attribution (CC BY 4.0): лицензию на опубликованные материалы - https://creativecommons.org/licenses/by/4.0/deed.ru|

СЕКЦИЯ 6. ВОЗРАСТНАЯ ПЕДАГОГИКА

УДК 37.042

Андреева В.А. Коррекционная работа по развитию графомоторных навыков у леворуких детей младшего школьного возраста

Correctional work on development grafomotornyh skills in left-handed children of primary school age

Андреева Вера Андреевна,
магистр, Хакасский государственный университет имени Н. Ф. Катанова
Andreeva Vera Andreyevna,
Magister, Khakass State University of NF Katanov

Аннотация. Среднее число молодого поколения, которые предпочитают левую руку правой, составляет 7-12% от общего числа детей и подростков нашей страны, и замечено, что происходит увеличение их числа. Ребенок-левша подвергается негативному восприятию окружающих с раннего детства, так как окружающий мир состоит преимущественно из правшей, вследствие этого он испытывает давление и некоторые неудобства.

Ключевые слова: коррекция графомоторных навыков, левша

Abstract. The average number of the younger generation, who prefer the left hand right, is 7-12% of the total number of children and adolescents in our country, and noted that there is an increase in their number. The child is exposed to a left-handed negative perception surrounding early childhood, as the world consists mainly of right-handers, so that he is under pressure and some discomfort.

Keywords: Correction grafomotornyh skills, lefty

Среднее число молодого поколения, которые предпочитают левую руку правой, составляет 7-12% от общего числа детей и подростков нашей страны, и замечено, что происходит увеличение их числа. Ребенок-левша подвергается негативному восприятию окружающих с раннего детства, так как окружающий мир состоит преимущественно из правшей, вследствие этого он испытывает давление и некоторые неудобства. А. П. Чуприков называет это состояние декстрастресс - невротическое состояние леворуких [3].

Количество таких людей в России составляет приблизительно 15-18 млн. Стоит заметить, что их число стало увеличиваться после того, как отечественная система образования позволила леворуким детям обучаться, ведь

НОО «Профессиональная наука» использует Creative Commons Attribution (CC BY 4.0): лицензию на опубликованные материалы - https://creativecommons.org/licenses/by/4.0/deed.ru|

до 1985 г. существовало мнение о том, что левша не способен обучаться и его необходимо переучивать.

Возросшее число школьников с преобладающей левой рукой требует от нас проведения специальной работы по их приспособлению к миру, где большинство людей являются правшами, а также развитие у них графо-моторного навыка. Довольно болезненно это переживают первоклассники, которые все еще занимаются по методикам, рассчитанным на праворукое большинство.

Исследованием особенностей леворуких занимались такие ученые, как Г. Дейч, С. Спрингер и Х. Килер; М. Г. Князева, С. П. Ефимова, Н. Н. Богданов, М. М. Безруких, Н. Н. Брагина, Т. А. Доброхотова.

В настоящее время исследователями активно изучается процесс письма у леворуких детей: выявляется специфика овладения ими письменной речью, разрабатываются прописи для леворуких детей. Но работа над графомоторными навыками у леворуких детей младшего школьного возраста сталкивается с недостаточностью программно-методической литературы.

Леворукие дети, как правило, демонстрируют сниженный темп письма и зеркальные движения, что, несомненно, влияет на успешность овладения ребенком письменной речью.

Детям-левшам младшего школьного возраста требуется вспомогательная коррекционная помощь для формирования письма, которую они могут получить через специально созданные коррекционные занятия, направленные на избежание свойственных им ошибок и целенаправленное научение графомоторным навыкам.

Наше исследование заключалось в выявлении эффективности использования приемов коррекционной работы в процессе формирования графомоторных навыков у леворуких детей младшего школьного возраста.

НОО «Профессиональная наука» использует Creative Commons Attribution (CC BY 4.0): лицензию на опубликованные материалы - https://creativecommons.org/licenses/by/4.0/deed.ru|

Приступая к работе, мы составили комплекс диагностик, представляющий собой совокупность различных методик, направленных на выявление уровня сформированности графомоторных навыков у леворуких детей младшего школьного возраста.

Диагностика проводилась по следующим критериям:

1. Определение уровня развития мелкой моторики рук (по методике Н. О. Озерецкого и Н. И. Гуревич) [2].
2. Определение уровня развития пространственных представлений (по методике Т. А. Павловой) [5].
3. Выявление трудностей зрительного восприятия (переработанная М. М. Безруких тестовая методика M. Frosig) [1].
4. Определение развития графического навыка (по методике Н. В. Нижегородцевой) [4].

Исследование проходило на базе одного из дошкольных учреждений Республики Хакасия, длительность исследования составила 1 год. Для проведения исследования мы взяли 7 детей с преобладающей левой рукой младшего школьного возраста.

По окончанию констатирующего этапа было выявлено: у 4 детей (57%) – низкий уровень владения графомоторными навыками, у 3 детей (43%) - средний уровень владения графомоторными навыками. Высокого уровня выявлено не было.

В связи с этим были сделаны выводы о необходимости формирования графомоторных навыков у леворуких детей младшего школьного возраста. Мы основывались на положении о том, что леворуким детям младшего школьного возраста необходима направляющая коррекционная помощь в овладении процессом письма, которую он может получить через специально-организованные коррекционные занятия, направленные на устранение типичных ошибок, и целенаправленное научение детей графомоторным навыкам с помощью специальных упражнений.

НОО «Профессиональная наука» использует Creative Commons Attribution (CC BY 4.0): лицензию на опубликованные материалы - https://creativecommons.org/licenses/by/4.0/deed.ru|

Для осуществления практической цели нашей работы мы отобрали несколько направлений коррекционной работы по развитию графомоторных навыков у леворуких детей. В том числе:

1) **упражнения на развитие мелкой моторики, которые включают в себя массаж и самомассаж рук и пальчиковые игры**.

Массаж рук (с мячом-ежиком)

- Я мячом круги катаю, (мяч между ладоней)
- Взад-вперед его гоняю, (смена рук)
- Им поглажу я ладошку, (соответственно)
- Будто я сметаю крошку, (смена рук)
- И сожму его немножко, (соответственно)
- Как сжимает лапу кошка (смена рук)
- Каждым пальцем мяч прижму (соответственно)
- И другой рукой начну (смена рук)
- А теперь последний трюк:
- Мяч летает между рук, (переброс мяча)

Пальчиковая игра «В гости к большому пальчику»

В гости к пальчику большому
Приходили прямо к дому
Указательный и средний,
Безымянный и последний
Сам мизинчик-малышок
Постучался об порог.
Вместе пальчики-друзья,
Друг без друга им нельзя.

Результаты исследований указывают на то, что состояние двигательной сферы существенно влияет на процесс овладения письменной речью и графо-моторную компетентность.

2) упражнения на развитие зрительно-пространственной координации при копировании контуров предметов.

НОО «Профессиональная наука» использует Creative Commons Attribution (CC BY 4.0): лицензию на опубликованные материалы - https://creativecommons.org/licenses/by/4.0/deed.ru|

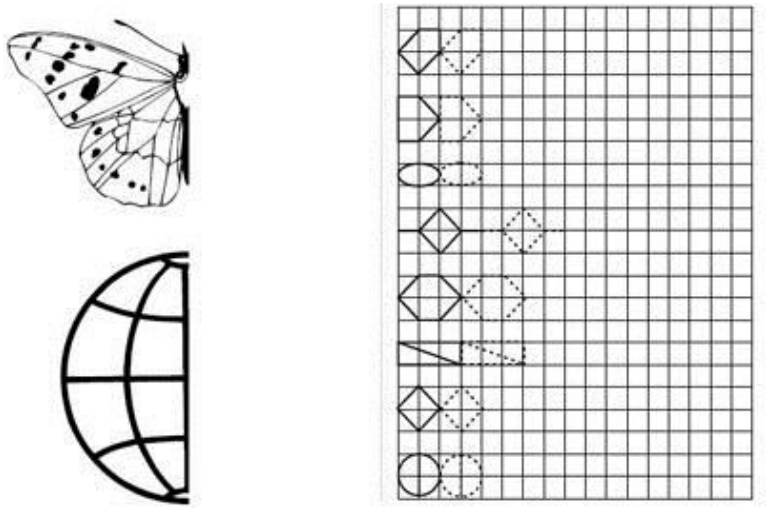

Рисунок 1. Дорисуй картинку и продолжи узор

Данные упражнения развивают устойчивость и объем зрительного восприятия, что поможет избежать ошибок при письме.

3) упражнения на развитие пространственно-графической ориентации.

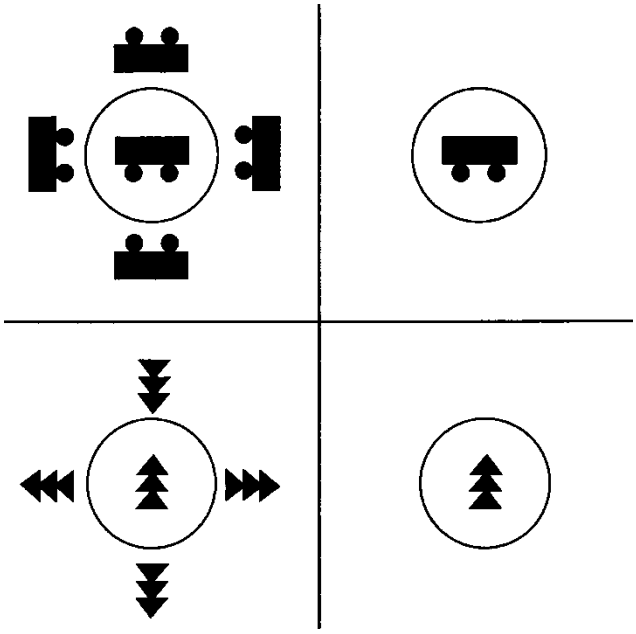

Рисунок 2. Упражнение «Перерисуй-ка»

НОО «Профессиональная наука» использует Creative Commons Attribution (CC BY 4.0): лицензию на опубликованные материалы - https://creativecommons.org/licenses/by/4.0/deed.ru|

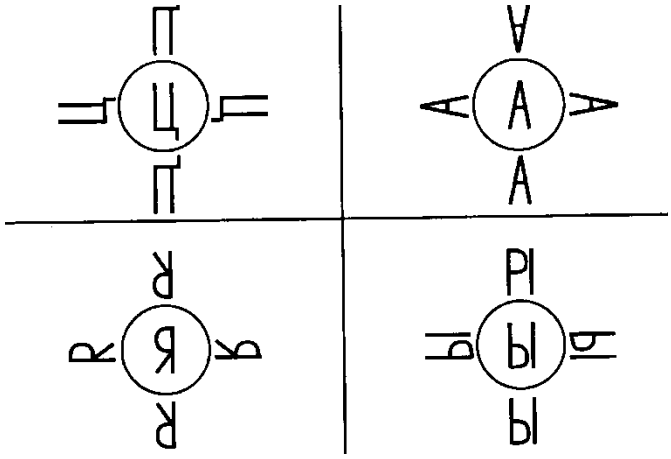

Рисунок 3. Упражнение: «Найди ошибки»

При восприятии буквы у ребенка формируется «образ»- графема. Он вычленяет отдельные элементы, сравнивает их, отбирает нужные, группирует их в букву.

4) упражнения на развитие направленных движений руки.

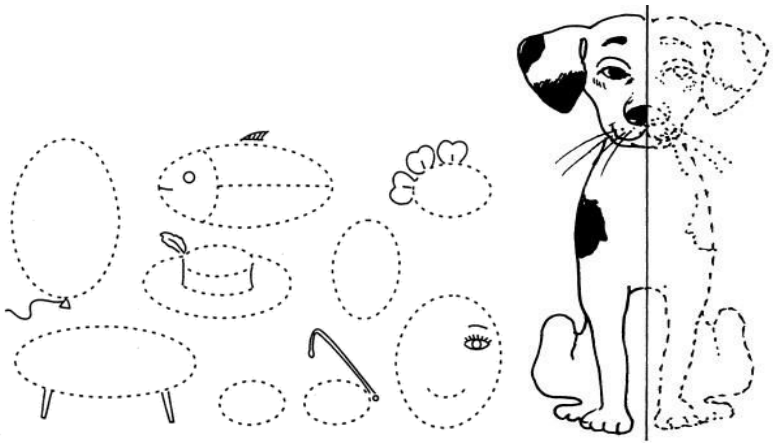

Рисунок 4. Упражнение: «Обведи по точкам»

В процессе письма участвуют предплечье, запястье, пальцы рук. Упражнения, которые предлагаются детям, развивают не только физическую работоспособность, но и направленные движения руки, что в свою очередь позволяет ребенку затрачивать меньше усилий при письме.

Таким образом, комплекс разнообразных многонаправленных упражнений и заданий помогут организовать работу с леворукими детьми.

НОО «Профессиональная наука» использует Creative Commons Attribution (CC BY 4.0): лицензию на опубликованные материалы - https://creativecommons.org/licenses/by/4.0/deed.ru|

Библиографический список

1. Безруких М.М., Князева М.Г. Если ваш ребенок левша. - Тула, 1996.
2. Гуревич М.О., Озерецкий Н.И. Психомоторика. Ч.1. - М.- Л.: Мосполиграф, 1930. - 160с.]
3. Г. Н. Сердюковская, А. П. Чуприков // Леворукость у детей и подростков. Сборник трудов, М., 1987.
4. Нижегородцева, Н. В. Психолого-педагогическая готовность ребенка к школе пособие для практ. психологов, педагогов и родителей / Н. В. Нижегородцева, В. Д. Шадриков. – М.: Владос, 2001.
5. Павлова Т.А. Развитие пространственного ориентирования у дошкольников и младших школьников / Т.А. Павлова. - М.: Школьная Пресса, 2004. - 64 с.

НОО «Профессиональная наука» использует Creative Commons Attribution (CC BY 4.0): лицензию на опубликованные материалы - https://creativecommons.org/licenses/by/4.0/deed.ru|

УДК 37.013.42

Гребенникова О.А., Таций А.А. Риски суицидального поведения у современных подростков

Modern risks of juvenile suicidal behaviour

Гребенникова Оксана Александровна,
Новгородский государственный университет им. Ярослава Мудрого,
г. Великий Новгород
oxana.grebennikova@novsu.ru,
Таций Анастасия Александровна,
Новгородский государственный университет им. Ярослава Мудрого,
г. Великий Новгород
je.enma.ai@mail.ru
Grebennikova Oxana Alexandrovna,
Yaroslav-the-Wise Novgorod State University, Velikiy Novgorod
Tatsii Anastasiia Alexandrovna
Yaroslav-the-Wise Novgorod State University, Velikiy Novgorod

Аннотация. В статье рассматриваются особенности суицидального поведения несовершеннолетних, выделяются его виды и причины. Описываются результаты диагностики суицидальных рисков учащихся 8-11 классов общеобразовательной школы. Проведенное исследование свидетельствует о том, что, несмотря на средний уровень склонности большинства подростков к суицидальному поведению, в каждом классе есть учащиеся, имеющие повышенный и высокий уровень суицидального риска, с которыми необходимо проводить индивидуальную коррекционную работу.

Ключевые слова: детский суицид, суицидальное поведение несовершеннолетних, склонность к суицидальному поведению, суицидальные риски подростков

Abstract. The article describes peculiarities of juvenile suicidal behaviour, its types and causes. The results of the research on suicidal risks carried out among high-school students in a Russian comprehensive school show that despite the fact that most adolescents have an average level of suicidal tendencies, there are students in every grade who have an increased or a high level of suicidal risks and who therefore need individual remedial work.

Keywords: child suicide, juvenile suicidal behaviour, suicide tendencies, suicidal risks of adolescents

Одной из актуальных проблем последних десятилетий является стремительно растущее количество детских и подростковых суицидов. По данным Всемирной организации здравоохранения, Россия находится на одном из первых мест в мире по числу подростковых суицидов и занимает первое место в данном рейтинге среди европейских стран. Согласно официальной статистике, ежегодно полторы тысячи российских подростков заканчивают

НОО «Профессиональная наука» использует Creative Commons Attribution (CC BY 4.0): лицензию на опубликованные материалы - https://creativecommons.org/licenses/by/4.0/deed.ru|

жизнь самоубийством; в среднем 45% российских девушек и 27% юношей хотя бы раз в жизни задумывались о сознательном уходе из жизни.

Изучение научной литературы показывает, что понятие «суицидальное поведение» является более широким по отношению к понятию «суицид». Как указывает Ю.А. Клейберг, суицидальное поведение включает в себя не только непосредственный акт суицида, но и такие пресуицидальные действия, как:

- антивитальные переживания (размышления о бессмысленности жизни без четких представлений о собственной смерти),
- суицидальные мысли (раздумья и фантазии на тему собственной смерти),
- суицидальные замыслы (разработка плана самоубийства),
- суицидальные намерения (присоединение к уже созданному плану самоубийства волевого компонента, формирование готовности к смерти),
- суицидальные приготовления (осуществление предварительных действий, направленных на помощь в реализации плана) и суицидальные попытки (собственно попытка самоубийства) [1].

В «Энциклопедии Кольера» этот перечень дополняется также суицидальными жестами, при которых человек причиняет себе физическую боль, наносит повреждения и увечья, но при этом не ставит цели покончить жизнь самоубийством [8].

Суицидальное поведение несовершеннолетних, по мнению специалистов (А.Г. Заблоцкая, В.Т. Кондратенко, П.В. Макаров, Е. Шир и др.), имеет свои особенности, проявляющиеся, с одной стороны, в отсутствии у детей страха смерти по причине несформированности самого понятия «смерть», а с другой – в мозаичности и вариабельности поведенческих проявлений пресуицидального статуса детей. Как отмечают ученые, формирование у ребенка представления о смерти проходит в несколько этапов, начиная с полного отсутствия представлений об этом явлении в дошкольном

НОО «Профессиональная наука» использует Creative Commons Attribution (CC BY 4.0): лицензию на опубликованные материалы - https://creativecommons.org/licenses/by/4.0/deed.ru|

возрасте и заканчивая приобретением формального знания о ней. Так, в дошкольном возрасте дети не воспринимают смерть всерьез, для них это некое временное явление, подобное сну. В младшем школьном возрасте дети считают смерть маловероятной и не осознают ее возможной для себя. Ближе к 10-12 годам у подростка формируется подсознательное разграничение жизни и смерти, однако смерть всё ещё не рассматривается объективно, а воспринимается как временное, проходящее явление. Для большинства детей смерть является понятием отвлеченным, никак не связанным с их собственной жизнью [4]. Именно поэтому у детей в отличие от взрослых зачастую отсутствует четкая граница между демонстративным поведением и истинно суицидальной попыткой. Наибольшую опасность в несовершеннолетнем возрасте представляет скрытая депрессия, которая нередко прикрывается гиперактивностью или агрессией [7].

Симптомы пресуицидального статуса у детей и подростков достаточно разнообразны, что значительно осложняет своевременное распознавание у них угрозы самоубийства. По данным исследований В.Е. Лапшина, попытке самоубийства зачастую предшествуют резкие изменения в поведении и внешности ребенка: потеря аппетита, проблемы со сном, ночные кошмары, апатия, склонность к уединению, уходы из дома, разговоры о смерти (нередко преподносимые в форме шутки или иронического высказывания), частое прослушивание грустной или траурной музыки, конфликтность в отношениях с родителями, друзьями и учителями, употребление психоактивных веществ, самобичевание и создание опасных для жизни и здоровья ситуаций [2].

С точки зрения специалистов (А.В. Мартыненко, Ю.Е. Помогаева, Ю.Н. Попова, А.В. Сечко и др.), у всех подростков, склонных к суицидальному поведению, наблюдается социально-психологическая дезадаптация личности. Основными причинами, толкающими современных подростков на самоубийство, ученые называют:

НОО «Профессиональная наука» использует Creative Commons Attribution (CC BY 4.0): лицензию на опубликованные материалы - https://creativecommons.org/licenses/by/4.0/deed.ru|

– семейное неблагополучие, отсутствие опоры на значимого взрослого;

– школьную дезадаптацию (трудности в освоении основной образовательной программы, неуспеваемость, межличностные конфликты в школьной среде);

– невозможность достичь значимых результатов во внешкольных увлечениях (музыке, спорте, творчестве и т.д.);

– отвержение в группе сверстников (в школе, во дворе и т.д.), одиночество;

– любовные неудачи (неразделенная любовь, ранняя беременность);

– внешнюю непривлекательность;

– неудовлетворительное состояние физического и/или психического здоровья;

– материально-бытовые трудности [3; 5; 6].

С целью оценки суицидальных рисков современных подростков нами было проведено исследование на базе одной из общеобразовательных школ Великого Новгорода. Диагностика проводилась посредством трех методик: методики самооценки психических состояний Г. Айзенка, опросника суицидального риска в модификации Т.Н. Разуваевой, методики субъективного ощущения одиночества Д. Рассела и М. Фергюсона. В исследовании приняли участие 92 учащихся в возрасте от 13 до 18 лет: 21 учащийся 8 класса, 26 учащихся 9 класса, 25 учащихся 10 класса и 20 учащихся 11 класса.

Согласно сводным результатам диагностики самооценки психических состояний по методике Г. Айзенка, самые высокие уровни тревожности и агрессии наблюдаются у 10 класса, а наибольшие показатели фрустрации и ригидности – у 8 класса. Учащиеся 11 класса демонстрируют самые низкие показатели по трем шкалам из четырех: тревожность, фрустрация и ригидность. В 8 и 9 классах наиболее выражено такое психическое состояние, как ригидность, тогда как у учащихся 10 и 11 классов наиболее выраженным

НОО «Профессиональная наука» использует Creative Commons Attribution (CC BY 4.0): лицензию на опубликованные материалы - https://creativecommons.org/licenses/by/4.0/deed.ru|

психическим состоянием является агрессия.

Несмотря на то, что общие показатели по классам в основном находятся на среднем уровне, анализ индивидуальных результатов диагностики по методике Г. Айзенка показывает, что в 8, 9 и 11 классах есть учащиеся с высокими показателями по одному или нескольким психическим состояниям. В каждом из этих классов учатся по крайней мере четыре учащихся, у которых хотя бы одно психическое состояние ярко выражено и имеет высокий уровень. В частности, у двух учащихся 9 класса и трех учащихся 10 класса прослеживается высокий уровень по двум и более психическим состояниям.

С целью выявления склонности подростков к суицидальному поведению школьникам был также предложен опросник суицидального риска в модификации Т.Н. Разуваевой. Опросник содержит 9 факторов, среди которых – антисуицидальный; даже при высокой выраженности остальных факторов он значительно снижает суицидальный риск в целом. Согласно полученным результатам, антисуицидальный фактор, равный 100 баллам, присущ 58% опрошенных школьников; при этом его наибольшие показатели наблюдаются у 10 класса (82%). Примерно равное число учащихся 9 класса (75%) и 11 класса (72%) также имеют высокие показатели по данному фактору, тогда как в 8 классе их значительно меньше (64%). Несмотря на в целом удовлетворительные результаты, 9 из 92 опрошенных школьников (10%) имеют очень низкий показатель по антисуицидальному фактору.

Сравнительный анализ результатов всех факторов суицидального риска (таблица 1), свидетельствует о том, что общий уровень склонности к суицидальному поведению является самым низким в 11 классе (35%); по семи из восьми факторных шкал 11 класс имеет самые низкие показатели. В остальных классах склонность к суицидальному поведению средняя.

НОО «Профессиональная наука» использует Creative Commons Attribution (CC BY 4.0): лицензию на опубликованные материалы - https://creativecommons.org/licenses/by/4.0/deed.ru|

Таблица 1

Склонность подростков к суицидальному поведению

Склонность к суицидальному поведению	**8 класс**		**9 класс**		**10 класс**		**11 класс**	
	Кол-во чел.	%	Кол-во чел.	%	Кол-во чел.	%	Кол-во чел.	%
Низкий уровень	–	–	2	7%	1	4%	3	15%
Пониженный уровень	7	33%	7	28%	11	44%	11	55%
Средний уровень	11	52%	9	35%	10	30%	5	25%
Повышенный уровень	2	10%	6	23%	3	12%	–	–
Высокий уровень	1	5%	2	7%	–	–	1	4%
Средний уровень по классу	48,3% (средний)		48,3% (средний)		41,5% (средний)		35% (пониженный)	

Как показывает анализ индивидуальных результатов школьников по методике Т.Н. Разуваевой, высокий уровень суицидального риска присущ 4% учащихся: 1 восьмикласснице, 2 девятиклассницам и 1 одиннадцатикласснице. Повышенный уровень суицидального риска характерен 12% респондентов, пониженный уровень – 40% подростков, тогда как низкий уровень – всего 7% опрошенных: 2 учащимся 9 класса, 1 учащейся 10 класса и 3 учащимся 11 класса.

Поскольку одним из факторов риска суицидального поведения школьников является чувство одиночества, нами также была проведена диагностика субъективного ощущения одиночества по методике Д. Рассела и М. Фергюсона. Обобщенные результаты данной методики, представленные в таблице 2, показывают, что субъективно переживаемый уровень одиночества у 62% участвовавших в исследовании школьников низкий, у 30% – он средний и у 8% – высокий. Минимальный показатель одиночества, равный нулю, присущ лишь одному одиннадцатикласснику. Максимального показателя нет ни у кого из опрошенных, однако самые высокие показатели зафиксированы у двух

НОО «Профессиональная наука» использует Creative Commons Attribution (CC BY 4.0): лицензию на опубликованные материалы - https://creativecommons.org/licenses/by/4.0/deed.ru|

девятиклассников (юноша и девушка) и одной восьмиклассницы. Максимальное число подростков, имеющих высокий уровень одиночества, обучается в 9 классе (19% от класса); тогда как наибольшее количество подростков с низким уровнем одиночества учится в 11 классе (85% учащихся класса).

В целом результаты методики Д. Рассела и М. Фергюсона показывают, что общий уровень субъективно переживаемого одиночества у школьников невысок, хотя в трех из четырех классов есть подростки, уровень одиночества которых является достаточно высоким.

Таблица 2

Результаты диагностики субъективного ощущения одиночества

Уровень одиночества	**8 класс**		**9 класс**		**10 класс**		**11 класс**	
	Кол-во человек	%	Кол-во человек	%	Кол-во человек	%	Кол-во человек	%
Низкий	11	52%	15	58%	14	56%	17	85%
Средний	9	43%	6	23%	9	36%	3	15%
Высокий	1	5%	5	19%	2	8%	–	–
Средний показатель	низкий (20,4 баллов)		средний (23,1 баллов)		низкий (19,9 баллов)		низкий (12,2 баллов)	

Сравнительный анализ результатов проведенных методик (таблица 3) свидетельствует о том, что высокие показатели по всем трем методикам присущи 3 участникам исследования: двум девятиклассникам (девушке и юноше) и одной десятикласснице. Высокие показатели по двум из трех методик характерны для 6 школьников: одной восьмиклассницы, одного десятиклассника и четырех учащихся 9 класса (двух юношей и двух девушек).

Таблица 3

Количество учащихся в классах
с высокими показателями суицидального риска

Класс	**Высокие показатели по 1 из 3 методик**	**Высокие показатели по 2 из 3 методик**	**Высокие показатели по всем 3 методикам**
8	5 чел.	1 чел.	–
9	3 чел.	4 чел.	2 чел.
10	5 чел.	1 чел.	1 чел.
11	5 чел.	–	–

НОО «Профессиональная наука» использует Creative Commons Attribution (CC BY 4.0): лицензию на опубликованные материалы - https://creativecommons.org/licenses/by/4.0/deed.ru|

Таким образом, проведенный анализ диагностики суицидальных рисков современных подростков позволяет сделать следующий вывод: несмотря на то, что общая склонность к суицидальному поведению в классных коллективах средняя и даже пониженная, в каждом классе есть учащиеся, имеющие повышенный и высокий уровень суицидального риска, с которыми необходимо проводить индивидуальную коррекционную работу. На наш взгляд, профилактика суицидального поведения учащегося в школе должна осуществляться на четырех уровнях: на уровне всего контингента обучающихся; на уровне отдельного учащегося, находящегося в группе риска по суицидальному поведению; на уровне родителей школьников; на уровне педагогического коллектива.

Библиографический список

1 Клейберг Ю.А. Психология девиантного поведения: учеб. пособие. – М.: «ТЦ Сфера», 2001. – 160 с.

2 Лапшин В.Е. Аутодеструктивное поведение подростков: причины, приводящие к суициду // Вестник Владимирского юридического института. 2008. – № 1. – С. 172-173.

3 Мартыненко А.В. Суицид в молодежной среде // Знание. Понимание. Умение. – 2005. – № 1. – С. 139-141.

4 Неценко О.В., Бартенева Д.А. , Бородина Л.В. , Жудина Н.В., Попова О.К., Никифоренко А.А. Профилактика суицидального поведения детей, подростков и молодежи // Работа социального педагога в школе и микрорайоне. – 2012. – № 4. – С. 6-17.

5 Помогаева Ю.Е. Проблема суицида в подростковой среде // Система ценностей современного общества. – 2012. – № 23. – С. 237-240.

НОО «Профессиональная наука» использует Creative Commons Attribution (CC BY 4.0): лицензию на опубликованные материалы - https://creativecommons.org/licenses/by/4.0/deed.ru|

6 Сечко А.В. Аттитюды в подростковых суицидах // Вестник Московского государственного областного университета. Серия «Психологические науки». – 2013. – № 1. – С. 69-74.

7 Суицидология: учеб. пособие / Под ред. И.Л. Шелехова и др. – Томск: СибГМУ, 2011. – 202 с.

8 Энциклопедия Кольера [Электронный ресурс]. – URL: http://enc-dic.com/colier/Suicid-6272.html (дата обращения: 21.11.2016

НОО «Профессиональная наука» использует Creative Commons Attribution (CC BY 4.0): лицензию на опубликованные материалы - https://creativecommons.org/licenses/by/4.0/deed.ru|

УДК 376.112.4

Конорева С.А. Каждый ребёнок достоин школы

Every child deserves school

Конорева Светлана Александровна
НИУ «БелГУ», г.Белгород
madama46@yandex.ru
Konoreva Svetlana Aleksandrovna
Belgorod National Research University

Аннотация. Статья посвящена актуальному на сегодняшний день вопросу - обучения детей аутистов. Выявлена и обоснована проблема необходимости обучения таких детей в обычных общеобразовательных школах. В данной статье предпринята попытка обосновать принципы обучения аутичных детей. Данная проблема мало изучена и требует дальнейших исследований.

Ключевые слова: образование, педагогический процесс, аутичные дети

Abstract. The article is devoted to the issue date, - education of autistic children. Identified and justified the problem of the need for education of children in ordinary schools. This article is an attempt to justify the principles of teaching autistic children. This problem is poorly understood and requires further research.

Keywords: education, pedagogical process, autistic children

В последнее время всё чаще в детские лечебные центры обращаются отчаявшиеся родители детей, диагноз которых многие считают «болезнью цивилизации», в медицинских источниках носящий название аутизм. С каждым годом фиксируется всё больше число случаев такого рода заболевания. По статистике каждый сотый человек на планете аутист. Но, к сожалению, в некоторых странах, в том числе и в России, существуют проблемы с диагностикой этого заболевания, что часто сопровождается постановкой неверного диагноза и усугубляющим ситуацию лечением. Так что же такое аутизм? Безусловно аутизм- «это психико-неврологическое заболевание, затрагивающее все стороны психики, начиная от речевой и заканчивая сенсомоторной» [2, с. 4]. Психическое развитие в таком случае происходит в искажённом виде. Существует более 400 причин возникновения аутизма, но чаще всего они носят генетический характер. Очень важно диагностировать это заболевание на ранних стадиях, тогда шансы ребёнка на нормальную жизнь

НОО «Профессиональная наука» использует Creative Commons Attribution (CC BY 4.0): лицензию на опубликованные материалы - https://creativecommons.org/licenses/by/4.0/deed.ru|

увеличатся. К сожалению, аутизм полностью нельзя вылечить, но его влияние на поведение ребёнка можно уменьшить.

Граница перехода к школьному возрасту является кризисным моментом для родителей «особенных» детей. Они всё чаще задаются вопросами: «Сможет ли их ребёнок учиться в нормальной школе?», «Адаптируется ли в школьном коллективе?», «Готов ли преподаватель осуществлять образовательную деятельность с учётом психологических особенностей их ребёнка?» и, конечно же, главный- «Есть ли надежда на социальную реабилитацию ребёнка в обществе?». К сожалению, многие дети-аутисты с тяжёлой формой этого заболевания практически остаются без помощи педагогов и психологов, а родителям приходится смириться с тем, что их ребёнок необучаем, несмотря на то, что есть современный опыт обучения таких детей, которые в будущем смогли адаптироваться в социуме. Такие примеры описывает в своей книге Эдвард Ритво «Жизненный путь при аутизме и синдроме Аспергера». Ещё одним вариантом развития событий является обучение детей-аутистов в обычном неадаптированном классе, где психические особенности ребенка могут создать ряд проблем для педагогического состава, что обычно приводит к переводу учащегося на особый вид обучения- индивидуальный. Таким образом, оказавшись в условиях социальной изоляции, ребёнку наносится психологическая травма, а главное, он лишается последнего шанса на нормальную жизнь. А ведь среди аутистов большой процент одарённых людей, которые навсегда оставили свой отпечаток на страницах истории, такие как: Моцарт, Энштейн, Леонардо да Винчи, достаточно известен тот факт, что российский математический гений современности Г.Я. Перельман тоже аутист. И это лишь некоторые примеры положительного исхода. А если бы этих людей ограничили в обществе? Конечно, они не смогли бы себя реализовать.

Действительно, помочь ребёнку-аутисту очень сложно, учитель должен быть осведомлён об особенностях таких детей, чтобы скорректировать

НОО «Профессиональная наука» использует Creative Commons Attribution (CC BY 4.0): лицензию на опубликованные материалы - https://creativecommons.org/licenses/by/4.0/deed.ru|

педагогический процесс. Но ведь главная задача педагогики и состоит в том, чтобы дать возможность и создать условия для раскрытия личностного потенциала каждого ребёнка. Великий советский педагог А.С.Макаренко утверждал: «Настоящая педагогика- это та, которая повторяет педагогику всего общества», то есть преподаватель не должен ограничиваться частными и специфическими навыками работы с детьми без каких-либо отклонений.

Дети-аутисты в обычной школе проходят адаптационный период, на этой стадии для них очень важна поддержка сверстников, учитель должен исключить в коллективе любого рода давление на такого учащегося. К тому же, педагогическая деятельность должна быть смоделирована таким образом, чтобы рабочий процесс не менялся (например, не изменять расписание, место и время занятий) и представлял собой лестничную систему (по мере усвоения простого переходить к более сложному). Объяснение материала должно быть четким и ясным, приветствуется речь, построенная из простых предложений и слов, не обладающих двусмысленностью. Темп голоса должен быть медленным, так ребёнок лучше усваивает, а тембр должен быть спокойным и мягким, чтобы не вызвать беспокойство. Педагогу следует чётко структурировать время урока, например, 5 минут- проверка домашнего задания, 20 минут –объяснение нового материала, 15 минут- самостоятельная работа, 5 минут –объяснение домашнего задания. Детям-аутистам требуется больше времени на усвоение полученных знаний, поэтому преподаватель должен чувствовать момент, когда ребёнок нуждается в психологической разрядке. Важно, чтобы учитель смог найти способ учебной мотивации ребёнка с аутистическими особенностями.

Многие психологи советуют педагогам использовать коллективные формы организации занятий, чтобы ребёнок смог почувствовать причастность к общему делу. Так же дети-аутисты склонны к импульсивности и вспыльчивости, в моменты проявления этих качеств преподавателю следует

НОО «Профессиональная наука» использует Creative Commons Attribution (CC BY 4.0): лицензию на опубликованные материалы - https://creativecommons.org/licenses/by/4.0/deed.ru|

немедленно исключить раздражитель ребёнка, чтобы он не стал жертвой, например, чтобы тетрадь не была порвана, а книга не полетела в дальний угол. Педагог должен акцентировать внимание учащегося на успехе, чтобы тот чувствовал результат своей работы.

Очень важно показать ребёнку-аутисту алгоритм выполнения какого-либо задания, например, решение задачи по геометрии: прочитать задачу - записать условие задачи - начертить рисунок - написать теоремы и законы, которые помогут в решении задачи - подставить числовые значения выполнить вычислительные действия - записать результат. Этот шаблон поможет ему в дальнейшем при решении других задач.

Педагогу следует подумать над организацией общего досуга, который будет побуждать к развитию межличностных отношений между детьми. Для детей-аутистов очень важно научиться определять чувства других, а также научиться правильно использовать свои.

Следует учесть и окружающую обстановку для обучения. Учебное помещение не должно раздражать глаз большим количеством посторонних предметов. Яркие цвета обоев могут создать дополнительные проблемы при концентрации на усвоении нового материала, поэтому лучше всего использовать успокаивающие цвета, например, голубой или светло- зелёный.

Положительный результат может дать определение для ребенка-аутиста места для занятий, например, на уроках математики- первая парта возле окна и, когда педагог будет просить сесть туда, то ребёнок точно будет знать, что начинается урок математики. При всём этом не следует перегружать ребёнка множеством разных вариантов, так как это может сбить с толку.

Главное предназначение учителя – раскрыть творческий и интеллектуальный потенциал каждого ученика, помочь найти себя. Для детей-аутистов очень важно, чтобы их «не боялись». Мы все – люди. Как сказал

НОО «Профессиональная наука» использует Creative Commons Attribution (CC BY 4.0): лицензию на опубликованные материалы - https://creativecommons.org/licenses/by/4.0/deed.ru|

Чарльз Диккенс: «В этом мире пользу приносит каждый, кто облегчает бремя другого человека».

Библиографический список

1. Гринспен Стенли, Уидер Серена На ты с аутизмом: использование методики Floortime для развития отношений, общения и мышления. – М.: Теревинф, 2012. – 104с.

2. Никольская О.С. Аутичный ребёнок. Пути помощи. – М.: Теревинф, 2014. – 189с.

НОО «Профессиональная наука» использует Creative Commons Attribution (CC BY 4.0): лицензию на опубликованные материалы - https://creativecommons.org/licenses/by/4.0/deed.ru|

СЕКЦИЯ 7. СОЦИАЛЬНАЯ ПЕДАГОГИКА

УДК 379.81

Филимонов С.П. Особенности анимационной деятельности в современном детском санатории

Features animated activity in modern children's sanatorium

Филимонов Сергей Павлович
Евпаторийский институт социальных наук (филиал)
ФГАОУ ВО «Крымский федеральный университет
имени В.И. Вернадского», г. Евпатория
havechik@gmail.com
Filimonov Sergey Pavlovich
Evpatoria Institute of Social Sciences
V.I. Vernadsky Crimean Federal University

Аннотация. В статье рассматриваются особенности анимационной деятельности в современном детском санатории. Указаны виды анимации, удовлетворяющие различные потребности детей. Рассмотрен процесс взаимодействия детей и аниматоров в досуговой системе современного санатория.

Ключевые слова: анимация, социальная анимация, анимационная деятельность, детский санаторий, санаторно-курортное оздоровление.

Abstract. The article discusses the features of animation activities in modern children's sanatorium. The types of animations that meet the various needs of children. The process of interaction of children and animators in the system of modern recreational sanatorium.

Keywords: animation, social animation, animated activities, children's sanatorium, spa recreation.

Сложность и многогранность функционирования санаторного комплекса на современном этапе предъявляет новые требования к профессиональному уровню социальных педагогов. Ведется поиск новых форм организации отдыха в системе санаторно-курортного оздоровления, одной из которых является анимационная деятельность. Так как санаторно-курортный комплекс представляет собой часть туристического комплекса, поэтому особо нуждается в развитой и динамичной системе анимационных услуг.

Проблема развития анимационной деятельности рассматривалась в различных аспектах. Например, теорией деятельности занимались Б.Г. Ананьев, Л.С. Выготский, П.Я. Гальперин, А.Н. Леонтьев, А.В. Петровский,

НОО «Профессиональная наука» использует Creative Commons Attribution (CC BY 4.0): лицензию на опубликованные материалы - https://creativecommons.org/licenses/by/4.0/deed.ru|

С.Л. Рубинштейн, Д.Б. Эльконин и др.; теорией игр – В.К. Бальсевич, М.Н. Жуков, Т.И. Коняхина, П.Ф. Лесгафт, В.Г. Марц, С.А. Смирнов, Й. Хейзинга, С.А. Шмаков; теорией досуга – Ж. Дюмазедье, М. Каплан, К. Робертс и др.

На современном этапе детям, помимо размещения и питания в санатории, а также классического досуга, необходимы другие элементы, направленные на удовлетворение потребностей в развлечениях, в эмоциональной разгрузке. Поэтому в системе санаторно-курортного досуга появилось такое понятие, как социальная анимация, – вид деятельности, направленной на побуждение индивида или группы к осознанию и раскрытию собственного потенциала; создание условий для реализации разносторонних возможностей, осуществление социокультурных и социообразовательных программ и проектов [1].

Впервые термин «анимация», как форму социальных взаимоотношений стали применять во Франции согласно закону «Об ассоциациях и религиозных конгрегациях» 1901 г. Он трактовался как некая специфическая деятельность, направленная на то, чтобы провоцировать и углублять живой интерес к культурному наследию страны [2, с. 285].

В современном детском санатории анимация представляет собой процесс взаимодействия детей и аниматоров в досуговой сфере на основе формальных и неформальных отношений. При этом весь анимационный процесс, с целями и задачами, может выглядеть следующим образом.

НОО «Профессиональная наука» использует Creative Commons Attribution (CC BY 4.0): лицензию на опубликованные материалы - https://creativecommons.org/licenses/by/4.0/deed.ru|

Рисунок 1. Анимационный процесс в детском санатории

В результате представленного взаимодействия могут быть удовлетворены не только оздоровительные и релаксационные потребности ребёнка, а также культурно-просветительские и образовательные интересы детей, находящихся в данном процессе. При этом создаются условия для формирования социально активной личности, способной к преобразованию окружающей действительности и себя в ней.

Сущность анимационной деятельности отражает наличие в ней различных элементов взаимодействия (уровней), а именно: творческий уровень – доминирование творческих, созидательных моментов в анимационной деятельности; репродуктивный уровень – простое применение стандартных форм и методов; репродуктивно-творческий уровень – открытие ребёнком для себя того нового, что объективно новым не является.

В современной практике культурно-досуговой деятельности для целевых разработок анимационных программ в современном детском санатории можно выделить следующие функции:

– адаптационную, позволяющую переключиться от напряжённой повседневной учебной деятельности к свободной, досуговой;

– компенсационную, освобождающую ребёнка от физической и психологической напряжённости повседневной деятельности;

НОО «Профессиональная наука» использует Creative Commons Attribution (CC BY 4.0): лицензию на опубликованные материалы - https://creativecommons.org/licenses/by/4.0/deed.ru|

– стабилизирующую, стимулирующую психологическую стабильность ребёнка и создающую положительное эмоциональное настроение;

– оздоровительную, сосредоточенную на восстановлении и развитии физического состояния ребёнка, ослабленного в повседневной учебной деятельности;

– информационную, позволяющую получить новую информацию об окружающем мире, его духовной, культурной, национальной составляющих;

– образовательную, позволяющую приобрести и закрепить в результате ярких эмоциональных впечатлений новые знания об окружающем мире.

Такое разнообразие функций определяет большую разновидность анимационных программ и анимационных мероприятий для детей, находящихся на оздоровлении в санатории. Это способствует удовлетворению их специфических потребностей в общении, движении, культуре, творчестве, приятном провождении времени, развлечении.

Диапазон этих потребностей очень широк и соответствует спросу и мотивации ребёнка. В практике досуговой деятельности складываются следующие анимационные технологии, удовлетворяющие различным потребностям детей:

– анимация через переживание – удовлетворяет потребность испытать ребёнком эмоционально окрашенное состояние, представленное в его сознании, которое является событием его собственной жизни;

– анимация через общение – удовлетворяет потребности в общении с новыми, интересными людьми, познании себя через общение;

– анимация через релаксацию – удовлетворяет потребность ребёнка в психологической разгрузке от повседневной усталости, а также потребность в покое;

– анимация движения – удовлетворяет потребность ребёнка в физической активности, совмещающейся с положительными эмоциями и переживаниями;

НОО «Профессиональная наука» использует Creative Commons Attribution (CC BY 4.0): лицензию на опубликованные материалы - https://creativecommons.org/licenses/by/4.0/deed.ru|

– анимация в просвещении – удовлетворяет потребность ребёнка в развитии и приобщении к культурно-историческому развитию страны, региона, народа, этноса;

– анимация в творчестве – удовлетворяет потребность ребёнка в демонстрации своих творческих способностей и установлении межличностных отношений с помощью совместного творчества.

Современные анимационные программы носят чаще всего комплексный характер. Такое сочетание делает эти программы более насыщенными, интересными и полезными для укрепления, восстановления физического и психологического здоровья.

Анимационную деятельность современного детского санатория можно классифицировать по двум типам: рекреационная и туристская.

Рекреационная анимация – вид досуговой деятельности, направленный на восстановление духовных и физических сил детей.

Туристская анимация – это особая форма социальной анимации, при которой ребёнок вовлекается в активное действие.

Исходя из всего перечисленного можно сделать вывод, что анимационная программа – это культурно-досуговая услуга, при оказании которой ребенок, находящийся на отдыхе или лечении в санатории, вовлекается в активное досуговое действие. Анимационная программа основана на межличностном взаимодействии аниматора с детьми, на человеческой эмоциональной близости, на совместном участии в развлечениях, предлагаемых данной программой.

Таким образом, для успешного отдыха детей в современных детских санаториях необходимо не только поддерживать систему предоставления оздоровительных услуг, но также развивать и поддерживать анимационные услуги. Социальный эффект от предложенных анимационных программ будет иметь положительную динамику при условии побуждения детей активно проводить свободное время; организации отдыха родителей во время занятости

НОО «Профессиональная наука» использует Creative Commons Attribution (CC BY 4.0): лицензию на опубликованные материалы - https://creativecommons.org/licenses/by/4.0/deed.ru|

аниматора на детских программах, а также творческое времяпровождение в зависимости от интересов индивидуума.

Библиографический список

1. Анимация социальная. Национальная социологическая энциклопедия [Электронный ресурс] / Национальная энциклопедическая служба России – Режим доступа: http://voluntary.ru/termin/animacija-socialnaja.html, свободный. – Загл. с экрана. – Яз. рус.

2. Французский закон 1 июля 1901 года об ассоциациях и религиозных конгрегациях и относящиеся к нему декреты 16 августа 1901 года // Журнал Министерства Юстиции. – СПб., 1901. – № 8 (Октябрь). – С. 270-296.

НОО «Профессиональная наука» использует Creative Commons Attribution (CC BY 4.0): лицензию на опубликованные материалы - https://creativecommons.org/licenses/by/4.0/deed.ru|

СЕКЦИЯ 8. МЕТОДИКА ПРЕПОДАВАНИЯ ПРЕДМЕТОВ И МЕТОДЫ ОБУЧЕНИЯ

УДК 004

Камардина Ю.Ю. Использование информационно-коммуникационных технологий на уроках английского языка

The use of information and communication technologies on English lessons

Камардина Юлия Юрьевна
МБОУ «Специализированная школа №2 с углубленным изучением английского языка г. Феодосии Республики Крым»
kamardina_1986@mail.ru
Kamardina Julia Yurevna
MBOU "Specialized School №2 with in-depth study of English Feodosia Republic of Crimea"

Аннотация: В статье рассмотрено понятие «информационно-коммуникативные технологии». Раскрыты формы информационно-коммуникативных технологий в образовательной деятельности. Изучены проблемы использования информационно-коммуникативных технологий в сфере обучения английскому языку.

Ключевые слова: информационно-коммуникативные технологии, обучение английскому языку, образовательное пространство, современные технологии обучения иностранному языку.

Abstract: The article deals with the concept of "information and communication technologies." Disclosure forms of information and communication technologies in the educational activity. We studied the problem of the use of information and communication technologies in the field of English language teaching.

Keywords: information and communication technology, English language training, educational space, modern foreign language teaching technology.

Постановка проблемы. Современное информационное общество, в котором мы живем, характеризуется, прежде всего, ведущим положением информации и исключительно быстрым темпом развития средств ее обработки – информационно-коммуникационных технологий (ИКТ). Заметные достижения в области информатики привели к внедрению средств вычислительной техники в различные сферы жизни человека, в том числе и в образовании.

НОО «Профессиональная наука» использует Creative Commons Attribution (CC BY 4.0): лицензию на опубликованные материалы - https://creativecommons.org/licenses/by/4.0/deed.ru|

Анализ последних исследований и публикаций. Разработкой и внедрением в учебный процесс новых информационных технологий активно занимаются такие исследователи как, Полат Е. С., Дмитреева Е. И., Новиков С. В., Полипова Т.А., Цветкова Л. А. и т.д. Так О.И. Руденко-Моргун считает, что мы живём в век информационной, компьютерной революции, которая началась в середине 80-х годов и до сих пор продолжает наращивать темпы. Вот её основные вехи: появление персонального компьютера, изобретение технологии мультимедиа, внедрение в нашу жизнь глобальной информационной компьютерной сети Интернет. Все эти новшества легко и незаметно вошли в жизнь: они широко используются почти во всех профессиональных сферах и в быту. Новые информационные технологии способны стать средством, при помощи которого сознание ребенка приобретает новый характер. Прежде всего, умение моделировать ситуацию, используя компьютер, приводит к воспитанию системного мышления, в котором культурные, нравственные ценности доминируют в создании и реализации новых технологий.

Изложение основного материала. ИКТ становится наиболее эффективным средством, способствующим расширению образовательного пространства современной школы. Педагогическое мастерство основано на единстве знаний и умений, соответствующих современному уровню развития науки, техники и их продукта – информационных технологий. Если мы обратимся к “Словарю методических терминов” (авторы: Э.Г.Азимов, А.Н.Щукин), то мы найдем следующее определение: информационные технологии – это “система методов и способов сбора, накопления, хранения, поиска, передачи, обработки и выдачи информации с помощью компьютеров и компьютерных линий связи”.[1, 2]

Использование компьютерных технологий в обучении, в частности, иностранным языкам в значительной мере изменило подходы к разработке учебных материалов по этой дисциплине. Интерактивное обучение на основе

НОО «Профессиональная наука» использует Creative Commons Attribution (CC BY 4.0): лицензию на опубликованные материалы - https://creativecommons.org/licenses/by/4.0/deed.ru|

компьютерных обучающих программ позволяет более полно реализовать целый комплекс методических, дидактических, педагогических и психологических принципов, делает процесс познания более интересным и творческим, позволяет учитывать индивидуальный темп работы каждого обучаемого. Практика показывает, что ИКТ имеет немало преимуществ перед традиционными методами обучения. Среди них можно выделить индивидуализацию обучения, интенсификацию самостоятельной работы учащихся и повышение познавательной активности.

Компьютер – средство при обучении детей, усиливающее и расширяющее возможности его обучающей деятельности. Применяя компьютер на уроках, можно добиться усвоения большего количества материала, организовать самостоятельную работу и эффективный контроль, что соответствует основным целям обучения английскому языку: формированию и развитию коммуникативной культуры и обучению практическому владению языка.

Таким образом, применение современных технологий на уроке меняют отношение учащихся к предмету и учителю, повышают познавательный интерес и мотивацию, позволяют интенсифицировать процесс обучения и как следствие повысить качество обучения. В подготовке к урокам средства ИКТ помогают следить за изменениями в преподаваемом языке, традициях, культуре англоязычных стран, методике преподавания английского языка в нашей стране и за рубежом, использовать опыт других педагогов и представлять свои разработки.

Следует отметить, что как бы ни было заманчиво применять средства ИКТ на уроках постоянно, ничто не заменит учителя и живого общения. Компьютерные технологии должны являться одним из компонентов учебного процесса и применяться там, где это целесообразно. Я считаю, что для эффективного использования разных средств ИКТ необходимо

НОО «Профессиональная наука» использует Creative Commons Attribution (CC BY 4.0): лицензию на опубликованные материалы - https://creativecommons.org/licenses/by/4.0/deed.ru|

учитывать возраст учеников, их психологические особенности и тщательно отбирать материал, требующий компьютерной поддержки.

С целью повышения мотивации учащихся к изучению английского языка необходимо систематически использовать ИКТ. Они предлагают выгодные варианты представления творческих идей и конечно же, добавляют новые. Нередко учителя-предметники жалуются на то, что достаточно сложно, а иногда и совсем невозможно подобрать необходимую наглядность к уроку. Презентации, создаваемые учителем, как раз и позволяют быстро и эффективно решать эту проблему. Создание таблиц, включение текста, аудио и видеоинформации – это лишь малый перечень того, что может быть включено в презентацию. Анимация объектов позволяет визуально выделить наиболее значимые компоненты, что позволит учащимся дополнительно акцентировать внимание на них. [3, 56]

Использование презентаций возможно на любом этапе урока. При изучении новых лексических единиц целесообразно использовать картинки и фотографии, которые позволяют осуществить беспереводной метод представления лексики. При изучении грамматики возможно анимационно выделить наиболее сложную или важную информацию (например, при изучении вопросов организовать взаимное перемещение подлежащего и сказуемого). Для закрепления изученного материала возможно представление заранее созданных упражнений (например, с пропусками). При наличии в классе электронной доски можно вызывать к ней учащихся, которые будут самостоятельно выполнять различные задания. При этом экономиться большое количество времени, которое в ходе обычного урока тратиться на излишнее переписывание заданий.

При создании мультимедиа поддержки урока необходимо четко определить его цели с учетом внедрения ИКТ. Одной из главных целей такого

НОО «Профессиональная наука» использует Creative Commons Attribution (CC BY 4.0): лицензию на опубликованные материалы - https://creativecommons.org/licenses/by/4.0/deed.ru|

урока становится повышение мотивации учащихся к изучению иностранного языка. ИКТ позволяют учителю показать изучаемый материал с наиболее яркой и важной для учащихся стороны, вызвать интерес к данному вопросу. Использование различных ресурсов, сочетание разнообразных элементов позволяют учащемуся получить более полные и глубокие знания, сформировать собственные зрительные или слуховые образы, которые будут способствовать лучшему усвоению материала. Таким образом, ИКТ сегодня становятся незаменимыми помощниками в повышении интереса учащихся к изучаемым проблемам.

Самой популярной среди педагогов-предметников и наиболее простой в изучении и использовании является программа Microsoft Power Point, поставляемая в пакете программ Microsoft Office. [2, 4]

Сегодня ИКТ внедряются не только в традиционные уроки, но и все чаще используются при организации внеклассной работы учащихся. Прежде всего, это подготовка и оформление различных проектов, рефератов, докладов, проведение внеклассных мероприятий и игр, создание школьной газеты на английском языке.

В ходе работы над учебными проектами учащиеся обращаются к различным информационным ресурсам: электронные энциклопедии, мультимедиа программы, поисковые системы сети Интернет. Для редактирования, обработки и представления полученных результатов учащиеся работают с текстовыми и графическими редакторами, нередко выполняют отчеты о проделанной работе с помощью презентаций, фото слайдов или видеороликов. Участие в таких проектах очень важно для учащихся, поскольку они приобретают необходимые навыки организации самостоятельной работы и исследовательской деятельности.

При проведении внеклассных мероприятий и игр также целесообразно использовать ИКТ для создания игровых систем или другой наглядности.

НОО «Профессиональная наука» использует Creative Commons Attribution (CC BY 4.0): лицензию на опубликованные материалы - https://creativecommons.org/licenses/by/4.0/deed.ru|

Учителя нередко прибегают все к тем же программных продуктам, позволяющим соединять в себе все мультимедиа ресурсы. Для разработки игры использовалась программа создания презентации Microsoft Power Point. Использование текстовых и графических редакторов, а также простейших издательских систем позволяет учащимся заниматься выпуском школьной газеты (или приложения к ней) на английском языке, писать статьи, заниматься ее версткой и оформлением. [2, 5]

Всем известно, что Интернет – это глобальная информационная сеть, которая включает в себя электронную почту, поисковые системы и помогает осуществлять доступ к различным информационным ресурсам. Несмотря на быстрое развитие русскоязычного Интернета, довольно большое количество информации представлено в сети на английском языке. С одной стороны, это делает необходимым применение английского языка при использовании Интернета, а с другой – сам иностранный язык усиливает общую познавательную деятельность учащихся и повышает мотивацию его изучения.

Использование сети Интернет открывает учащимся прекрасную возможность принять участие в общероссийких и международных дистанционных олимпиадах по английскому языку, которые проводятся различными организациями. В таких олимпиадах количество учащихся, как правило, не ограничено, поэтому свои силы могут попробовать все без исключения учащиеся, интересующие иностранными языками. Одной из таких организаций, проводящей олимпиады, является Центр дистанционного образования “Олимпис” (www.olimpis.ru).

Следующим направлением использования ресурсов сети Интернет является осуществление учащимися переписки по электронной почте в процесс обучения иностранному языку. Переписка с носителями языка в рамках международных коммуникационных проектов является прекрасным средством формирования межкультурной компетенции, что особенно важно в рамках

НОО «Профессиональная наука» использует Creative Commons Attribution (CC BY 4.0): лицензию на опубликованные материалы - https://creativecommons.org/licenses/by/4.0/deed.ru|

профильного обучения иностранному языку. Переписка по электронной почте позволяет установить межкультурные связи, разрушить стереотипы и общепринятые взгляды. [6, 27]

Использование готовых мультимедийных продуктов и компьютерных обучающих систем является также распространенным в сфере обучения иностранным языкам с помощью ИКТ. Число созданных компьютерных программ для изучения английского языка уже превышает число “обычных” школьных учебников, но их качество до сих пор остается неудовлетворительным. Все они основаны на использовании готовых мультимедийных учебных курсов, предлагающих упражнения на закрепление изучаемого фонетического, грамматического и лексического материалов.

Материал данных учебных “пособий” представлен в виде интерактивных упражнений и часто состоит из теоретического и практического разделов по различным аспектам, включённым в обязательный минимум содержания образования по английскому языку. Данная часть программы может использоваться в качестве дополнительной работы на уроке.

В программе может быть также предусмотрена обратная связь при выполнение определенных операций пользователем: отмечаются успехи обучаемого, при необходимости выдаются сообщения-подсказки. Компьютерные обучающие рекомендованы к применению на всех этапах обучения при формировании и совершенствовании грамматических, фонетических и лексических навыков.

Однако анализ существующих программных продуктов показал, что большая их часть оказывается неэффективной, поскольку все виды упражнений сводятся лишь к выбору правильного ответа и заполнению пропусков. Еще одним важным недостатком таких программ является отсутствие возможности изменить содержание программы, обновить и расширить базу данных учебных текстов, дополнить и изменить упражнения, с учетом уровня знаний учащимися

НОО «Профессиональная наука» использует Creative Commons Attribution (CC BY 4.0): лицензию на опубликованные материалы - https://creativecommons.org/licenses/by/4.0/deed.ru|

того или иного лексического материала или в соответствии с учебным планом того или иного образовательного учреждения или конкретного учителя.

В связи с этим полноценное и систематическое использование компьютерных обучающих программы и систем в рамках обучения иностранному языку в школе не представляется возможным. Учителя имеют возможность использовать только фрагменты программы на определенных этапах уроков по некоторым темам, которые лишь частично совпадают с материалом, предложенным для изучения в учебнике. [4, 2]

Изучив состояние проблемы использования ИКТ в сфере обучения английскому языку, можно сделать вывод о том, что эффективность применения компьютеров и других ИКТ зависит от способов и форм применения этих технологий, от того, насколько грамотно учитель владеем методикой работы с ними, от используемых им компьютерных обучаемых программ. Наблюдения и сравнительный анализ результатов обученности в классах, где ИКТ применяется в системе, показали следующее: учащиеся демонстрируют более высокую степень вовлечённости в учебный процесс, мотивации и радости познания. Использование ИКТ способствует повышению эффективности овладения иностранным языком. Такая организация работы является средством повышения результативности учебного труда школьников.

Таким образом, использование информационно-коммуникационных технологий на уроках английского языка способствует повышению мотивации учащихся и активизации их речемыслительной деятельности, эффективному усвоению учебного материала, формированию целостной системы знаний, позволяет увеличить темп работы на уроке без ущерба для усвоения знаний учащимися. Для эффективного использования ИКТ не требуется многолетней дополнительной подготовки. Эти технологии открывают широкие возможности преподавателям, которые ищут в данных технологиях дополнительные средства для решения своих профессиональных задач.

НОО «Профессиональная наука» использует Creative Commons Attribution (CC BY 4.0): лицензию на опубликованные материалы - https://creativecommons.org/licenses/by/4.0/deed.ru|

Библиографический список

1. Альбрехт К.Н. Использование ИКТ на уроках английского языка // Электронный научный журнал «Информационно-коммуникационные технологии в педагогическом образовании». – 2010. http://journal.kuzspa.ru/articles/45/

2. Войтко С.А. Об использовании информационно-коммуникационных технологий на уроках английского языка // Интернет-журнал Фестиваль педагогических идей «Открытый урок», 2004 – 2005. http://festival.1september.ru/articles/415914/.

3. Коптюг Н.М. Интернет-уроки как вспомогательный материал для учителя английского языка // Иностранные языки в школе. – 2000. - № 4. – С. 54-59.

4. Нарышкина Е.А. Использование компьютерных программ при обучении английскому языку // Интернет-журнал Фестиваль педагогических идей «Открытый урок», 2007 – 2008.http://festival.1september.ru/articles/503443/.

5. Никитина И.Н. Урок английского языка с использованием новых информационных технологий // Интернет-журнал Фестиваль педагогических идей «Открытый урок», 2004 – 2005. http://festival.1september.ru/articles/213950/.

6. Подопригорова Л.А. Использование интернета в обучении иностранным языкам // Иностранные языки в школе, 2003. - №5. – С. 25-31.

7. Полат Е.С. Некоторые концептуальные положения организации. дистанционного обучения иностранному языку на базе компьютерных телекоммуникаций // Иностранные языки в школе, 2005. - №4 - С. 6-11

НОО «Профессиональная наука» использует Creative Commons Attribution (CC BY 4.0): лицензию на опубликованные материалы - https://creativecommons.org/licenses/by/4.0/deed.ru|

УДК 004.01

Кокшаров С.В. Информатизация образовательной среды образовательного учреждения

The informatization of the educational environment of the educational institution

Кокшаров Сергей Владимирович
АУ «Ханты-Мансийский технолого- педагогический колледж»
Тюменская область, г.Ханты-Мансийск
koks153@mail.ru
Koksharov Sergey Vladimirovich
AU "Khanty-Mansiysk teacher training and technology college"
Tyumen region, Khanty-Mansiysk

Аннотация. Получение системных и фундаментальных знаний в области современной информационной технологии и технологии программирования, компьютерной техники и ПО, формирование теоретической и практической базы, получение базовых знаний в области основ информационной и алгоритмической культуры, подготовка к продолжению образования в высших учебных заведениях по профилю “информационные системы”. В связи с этим образовательная организация выбирает стратегическую идею – «Реализация дифференцированного подхода в процессе обучения и воспитания учащихся».

Ключевые слова: Образовательная среда, интерактивный проект, информация, проект, программный продукт

Abstract. The receiving of system and fundamental knowledge in the field of modern information technologies and technology of programming, computer hardware and software, the creation of a theoretical and practical basis, receiving basic knowledge in the area of foundations of information and algorithmic culture, preparation for the further education in higher educational institutions in “information systems”. In this regard, the educational organization chooses the strategic idea – "Realization of the differentinal approach in the course of training and education of pupils".

Keywords: Educational environment, interactive project, information, project, software.

Информатизация образовательной среды образовательного учреждения

Информатизация образовательной среды образовательной организации привела к тому, что современный урок трудно представить без использования средств информационных и коммуникационных технологий. Современный учитель при подготовке и проведении урока все чаще использует электронные образовательные ресурсы (ЭОР).

НОО «Профессиональная наука» использует Creative Commons Attribution (CC BY 4.0): лицензию на опубликованные материалы - https://creativecommons.org/licenses/by/4.0/deed.ru|

Рациональное использование качественных ЭОР позволяет создать эффективную учебно-познавательную среду, индивидуализировать и дифференцировать процесс обучения, повысить мотивацию, стимулировать познавательную активность и самостоятельность обучающихся. Одно из достоинств ЭОР – возможность использовать их не только в классе для фронтальной работы с учащимися, но и для индивидуальной работы, например, при дистанционной форме обучения или самообучения.

Несмотря на огромное количество ЭОР в продаже от фирм, специализирующихся на разработке программного обеспечения, а также в свободном доступе в интернете (например, на портале «Единая коллекция цифровых образовательных ресурсов» - http://school-collection.edu.ru/), многие учителя предпочитают создавать авторские презентации и программы. Может быть потому, что «если хочешь сделать хорошо – сделай это сам», а может потому, что процесс создания ЭОР - необычайно увлекательное занятие.

Наиболее распространенным электронным ресурсом, который используют учителя-предметники, по-прежнему, остается презентация. Создание качественного цифрового продукта - процесс трудоемкий и требующий определенной подготовки. Чтобы превратить обычную презентацию в полноценный интерактивный ресурс с обратной связью необходимо использовать триггеры (переключателей) и программируемые элементы управления (встроенный язык программирования VisualBasicApplication(VBA) от MicrosoftOffice).

Создание интерактивной презентации с обратной связью может стать проектной работой по информатике для учащихся 7-9 классов, результатом которой будет обучающая или контролирующая презентация готовая к использованию в образовательном процессе. Учащиеся-авторы получат не только опыт проектной деятельности, но и смогут увидеть практические результаты своего труда.

НОО «Профессиональная наука» использует Creative Commons Attribution (CC BY 4.0): лицензию на опубликованные материалы - https://creativecommons.org/licenses/by/4.0/deed.ru|

Работа над презентацией может состоять из следующих этапов:

1. Подготовительный (определение целей и задач; необходимость обучения и получения дополнительных знаний; формирование группы, работающей над одним проектом разработчиков).

2. Проектирование (планирование деятельности; разработка структуры, логики и дизайна презентации; подбор информации и иллюстраций).

3. Разработка и создание презентации (заполнение слайдов информацией, создание управляющих элементов и элементов с обратной связью).

4. Тестирование и отладка презентации.

5. Применение в учебном процессе.

6. Оценка результатов.

Рассмотрим основные приемы создания презентации с обратной связью на примере презентации по информатике для 2 класса «Составляем алгоритмы», предназначенной для индивидуальной практической работы учащихся. В презентации представлены два вида заданий:

1. Определите порядок событий и расставьте рисунки.

2. Определите порядок действий и расставьте команды.

Данную презентацию лучше выполнить с использованием управляемых элементов, программируемых на VBA. Это позволит при разработке стандартизировать управление всеми слайдами презентации, а при эксплуатации – поможет выявить и подсчитать ошибки, допущенные учащимися при выполнении каждого задания.

НОО «Профессиональная наука» использует Creative Commons Attribution (CC BY 4.0): лицензию на опубликованные материалы - https://creativecommons.org/licenses/by/4.0/deed.ru|

Структура презентации с применением VBA

Слайд-оглавление (рис. 1) представлен двумя списками заданий, каждое из которых вызывается при нажатии на соответствующую кнопку. Рядом с каждым заданием расположен флажок, который включается только после того, как задание выполнено верно. Справа от задания появляется количество, допущенных при выполнении, ошибок. У учащегося есть возможность выполнить задание несколько раз, но счетчик ошибок при этом не обнуляется (это сделано специально, чтобы исключить бездумный перебор вариантов).

Рисунок 1. Меню

Задания первого типа «Определите порядок событий и расставьте рисунки».

Разметка слайда (рис. 2): в нижней части слайда 4 рисунка, которые надо расставить по порядку; в верхней – четыре заполнителя. Все рисунки являются элементами управления с содержимым рисунок (панель *Разработчик*).

При выполнении задания сначала надо выбрать рисунок, который должен стоять на первом месте, затем на втором и так далее. При правильном выборе уменьшенная версия рисунка появляется в верхней части слайда, при неправильном - появляется диалоговое окно «Подумай еще».

НОО «Профессиональная наука» использует Creative Commons Attribution (CC BY 4.0): лицензию на опубликованные материалы - https://creativecommons.org/licenses/by/4.0/deed.ru|

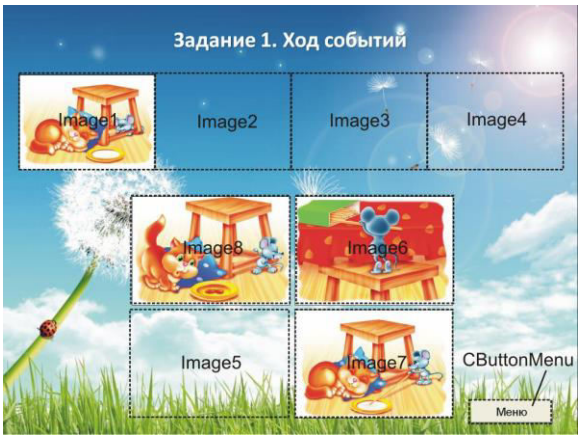

Рисунок 2. Разметка слайда с идентификаторами управляющих элементов

Фрагмент кода:

Private Sub CButtonMenu_Click() ‘КнопкаМеню

Slide1.Label1.Caption = Left(Slide1.Label1.Caption, 8) + Str(Neprav) ‘Количествоошибок

If Prav = 4 Then Slide1.CheckBox1 = True ‘Включениефлажка

SlideShowWindows(1).View.GotoSlide (1) 'ПереходнаслайдМеню

EndSub

PrivateSubImage5_Click() ‘Настройка события для рисунка, который должен стоять на первом месте

Ifk= 1 Then‘ Номер рисунка по порядку

Prav = Prav + 1 ‘ Числоправильныхответов

Image1.Picture = Image5.Picture: Image1.Visible = True: k = 2: Image5.Visible = False

Else Neprav = Neprav + 1: MsgBox ("Подумайеще!")

EndIf

EndSub

Аналогично настраиваются три оставшихся рисунка слайда.

Задания второго типа «Определите порядок действий и расставьте команды».

НОО «Профессиональная наука» использует Creative Commons Attribution (CC BY 4.0): лицензию на опубликованные материалы - https://creativecommons.org/licenses/by/4.0/deed.ru|

Разметка слайда: в правой части слайда 5-6 команд, которые надо расставить по порядку. Команды выбираются последовательно. Правильно выбранная команда появляется в блок-схеме. После того, как весь алгоритм составлен, справа появляется рисунок (рис. 3).

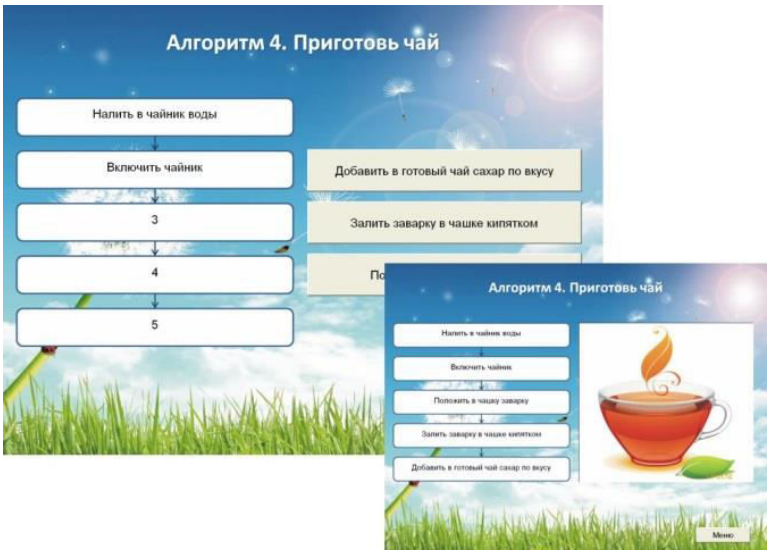

Рисунок 3. Задание (во время и после выполнения)

Код программы для заданий второго типа записывается по той же схеме, что и для заданий первого типа.

Настройка слайда с применением триггеров

В технологии создания презентаций под «триггером» понимают начальное условие для анимации.

На простейшем примере рассмотрим настройку триггеров в PowerPoint2010.

На слайде размещено задание, ответом на которое является выбор одного из слов - «да» или «нет». При щелчке мышью на правильном ответе появляется улыбающийся смайлик, а неправильный ответ исчезает. Если ответ выбран неверно, то на ответе появляется грустный смайлик (рис. 4).

НОО «Профессиональная наука» использует Creative Commons Attribution (CC BY 4.0): лицензию на опубликованные материалы - https://creativecommons.org/licenses/by/4.0/deed.ru|

Рисунок 4. Слайд с заданием в режиме *Редактирование*

Комментарии:

1. Для контроля над настройкой анимации на ленте *Анимация* активируем команду *Область анимации*.

2. На элементы, которые должны появиться ни сразу (смайлики), добавляем любую анимацию *Входа,* а на элементы, которые должны исчезнуть (неправильный ответ «нет»), добавляем анимацию*Выхода*.

3. После настройки анимации на ленте *Анимация* становится доступной команда *Триггер*.

4. Выбираем улыбающийся смайлик и в списке выбираем тот объект (слово «да»), при щелчке на котором он должен появиться.

5. В докере *Область анимации* перемещаем анимацию для слова «нет» в список, активируемый при нажатии на слово «да».

6. Для грустного смайлика активируем анимацию по щелчку на слове «нет» (рис. 5).

НОО «Профессиональная наука» использует Creative Commons Attribution (CC BY 4.0): лицензию на опубликованные материалы - https://creativecommons.org/licenses/by/4.0/deed.ru|

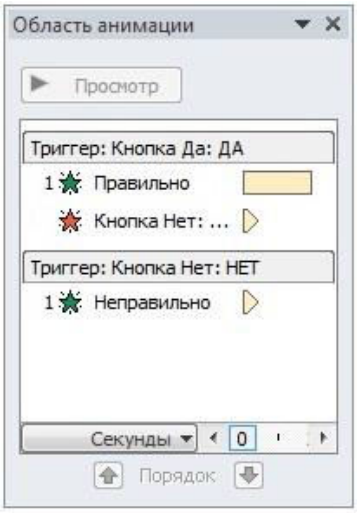

Рисунок 5. Настройка триггеров

Примечание. В ранних версиях PowerPointнастройка триггеров осуществляется по алгоритму: на объект добавляем анимацию; в докере *Настройка анимации* щелкаем по стрелке возле названия объекта и в появившемся меню выбираем команду *Время*; в одноименной вкладке нажимаем кнопку*Переключатели*; ставим метку в строке *Начать выполнение эффекта при щелчк*е и выбираем нужный объект из списка.

При использовании триггеров в презентации необходимо отключить переход между слайдами по щелчку. Для этого на ленте *Переходы* в разделе *Время показа слайдов* убрать все флажки в группе*Смена слайдов*.

Триггерами могут быть любые объекты на слайде. Следует помнить, что триггер срабатывает только в том случае, если вы попадает на объект с переключателем. Например, если надпись сделана с помощью объекта WordArt, то реакция последует только в том случае, если вы нажмете на букву, а не на пустое окружение вокруг нее. Для таких объектов, а также когда действие должно последовать при щелчке на части объекта (элемент карты, некоторая часть рисунка, слово), следует использовать прием прозрачных триггеров, то есть в качестве переключателя использовать не сам объект, а прозрачную фигуру подходящей формы, расположенную над объектом.

НОО «Профессиональная наука» использует Creative Commons Attribution (CC BY 4.0): лицензию на опубликованные материалы - https://creativecommons.org/licenses/by/4.0/deed.ru|

Создание приложений со стандартным интерфейсом

Учащимся 9-11 классов можно предложить проектную работу по созданию собственного программного продукта. Это может быть создание логической игры или головоломки (рис. 6), обучающей программы для начальных классов и других приложений на одном из объектно-ориентрованных языков программирования (Delphi, Lasarus, Visual Basic).

Данная работа включает в себя следующие этапы:

1. Постановка задачи (учащиеся самостоятельно находят проблему или задачу, которую им бы хотелось решить или выбирают ее из предложенного учителем списка).

2. Поиск решения и проектирование алгоритма.

3. Разработка сценария и составление программы.

4. Тестирование и отладка.

5. Применение в учебном процессе.

6. Защита проектов с возможным выявлением победителей.

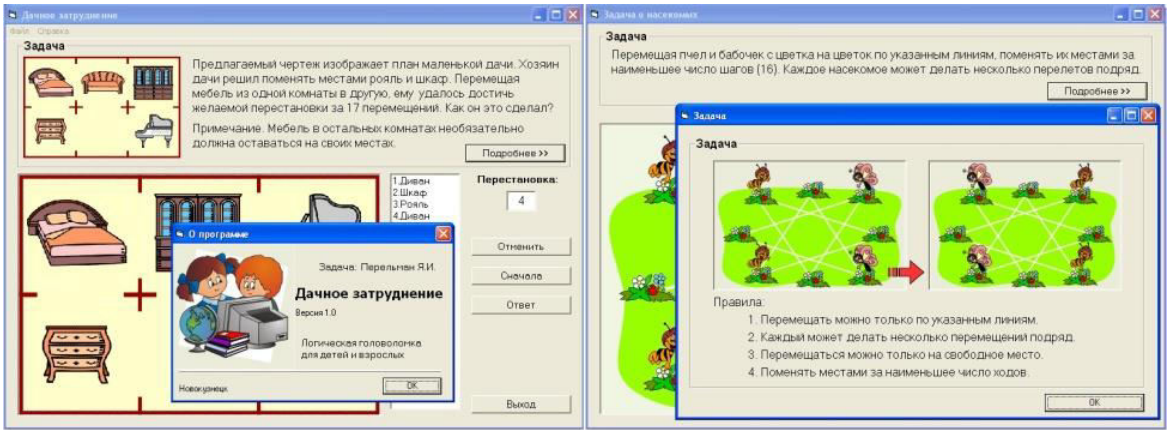

Рисунок 6. Примеры программ

НОО «Профессиональная наука» использует Creative Commons Attribution (CC BY 4.0): лицензию на опубликованные материалы - https://creativecommons.org/licenses/by/4.0/deed.ru|

Работа над проектом может быть индивидуальной, парной или групповой. В последнем случае реализуется, так называемый, принцип структурированного программирования. Общий проект разбивается на подзадачи – логически завершенные части, и каждый из учащихся отвечает за какую-нибудь подзадачу. Учитель координирует работу учащихся. При распределении подзадач между учащимися следует учитывать их индивидуальные склонности и возможности, чтобы каждый учащийся получил стимул для работы и моральное удовлетворение от хорошо выполненной работы.

Созданные программные продукты можно использовать на уроках, а также во внеклассных мероприятиях.

Библиографический список

1. Куклина И.Д. Использование триггеров при создании ЦОР с обратной связью // Материалы всероссийской с международным участием научно-практической конференции «Интернет-технологии в образовании». В 3 частях: Часть 3, Чебоксары, 9 апреля- 17 мая 2013 г. - Чебоксары, 2011. – С. 60-62 (2 стр.).

2. Истории в картинках. Игра "Забавы в картинках". – Весна дизайн, 2007. - 14 стр.

3. Классический рецепт салата «Оливье». [Электронный ресурс] // Сайт «РИА новости». URL:http://ria.ru/ny11_mm/20091225/201419012.html

4. Робот [Электронный ресурс]// 123RF. URL: http://us.123rf.com/400wm/400/400/vikasuh/vikasuh1107/vikasuh110700359/10065422-grappige-robot-liggen-en-gelezen-boek.jpg

5. Робот собака [Электронный ресурс]// 123RF. URL:http://us.123rf.com/400wm/400/400/digital/digital1105/digital110500180/9559210-robot-hond.jpg/

НОО «Профессиональная наука» использует Creative Commons Attribution (CC BY 4.0): лицензию на опубликованные материалы - https://creativecommons.org/licenses/by/4.0/deed.ru|

6. Фон с одуванчиками [Электронный ресурс]// Мобильный портал. URL:http://images.mob.ua/pic/gallery /real/fon-nebo-oduvanchiki-trava-16592.jpg.

7. Чашка чая. [Электронный ресурс]. URL: http://allgraf.net/uploads/posts/2010-02/thumbs/1265534960_2-real-cup-of-tea.jpg.

НОО «Профессиональная наука» использует Creative Commons Attribution (CC BY 4.0): лицензию на опубликованные материалы - https://creativecommons.org/licenses/by/4.0/deed.ru|

УДК 37.01

Малахова Л.Н, Губкина Т. И. Активизация познавательной деятельности учащихся в процессе самостоятельной работы на уроках истории

Activation of cognitive activity of students in the process of self-study in history classes

Малахова Людмила Николаевна
МБОУ "СОШ с. Волково Чернянского района Белгородской области"
Губкина Тамара Ивановна
МБОУ "СОШ с. В. Кузькино Чернянского района Белгородской области"
Malakhova Lyudmila Nikolaevna
School Volkovo village, Chernyansky district
Gubkina Tamara Ivanovna
MBOU School V. Kuzkino village, Chernyansky district

Аннотация: в статье отражено, что правильно организованная самостоятельная работа, соответствует новому ФГОС и предусматривает индивидуальный и дифференцированный подход. В ходе нее происходит развитие творческого мышления, умение критически анализировать прошлое и настоящее, делать собственные выводы, происходит саморазвитие ученика как личности, формируется личность – мыслящая, нравственная, творческая.

Ключевые слова: познавательная деятельность, самостоятельная работа, уроки истории

Abstract: The article reflects that properly organized independent work, consistent with the new GEF and provides a personalized and differentiated approach. In the course of it is the development of creative thinking, the ability to critically analyze the past and present, to make their own conclusions, there is a self-development of the student as an individual, formed personality - thinking, moral, creative

Keywords: cognitive activity, independent work, the lessons of history

Сегодня, на фоне радикальных изменений произошедших в жизни людей в конце XIX-начала XXI вв., в условиях кризиса гуманистической культуры снизился интерес учащихся к предмету. Большая часть детей проводит свое время не за книгой или в библиотеке, а за телевизором, компьютером, в Интернете.

Задача учителя – любыми средствами включить школьников в познавательную деятельность, ибо учащиеся испытывают удовлетворенность

НОО «Профессиональная наука» использует Creative Commons Attribution (CC BY 4.0): лицензию на опубликованные материалы - https://creativecommons.org/licenses/by/4.0/deed.ru|

при условии, если в собственной деятельности испытывают успех и ощущают интеллектуальное и духовное развитие.

Овладение знанием будет увлекательным, если учитываются возрастные, индивидуально-психологические особенности ученика, его умственное развитие, склонности и интересы.

Повысить интерес к предмету, активизировать познавательную деятельность учеников можно в процессе самостоятельной работы. Это побудило нас чаще вовлекать учащихся в разнообразные виды индивидуальной и коллективной деятельности на классных занятиях и дома.

Правильно организованная самостоятельная работа, соответствует новому ФГОС и предусматривает индивидуальный и дифференцированный подход. В ходе нее происходит развитие творческого мышления, умение критически анализировать прошлое и настоящее, делать собственные выводы, происходит саморазвитие ученика как личности, формируется личность – мыслящая, нравственная, творческая.

Результаты самостоятельной работы должны удовлетворять познавательные потребности ученика, либо полученные знания необходимы ему для продолжения обучения, т. е. они должны быть личностно-значимыми. Главное в познавательной деятельности ученика – ощущение собственного роста в условиях ситуации успеха.

Под самостоятельной работой в дидактике понимаются разнообразные виды индивидуальной и коллективной деятельности учащихся на уроке или дома без непосредственного участия учителя, но по его заданиям, с целью изучения материала, либо его закрепления и углубления. Педагогическая психология рассматривает самостоятельную работу учащихся как высшую форму учебной деятельности, в которой проявляется мотивация, целенаправленность, само организованность, самостоятельность, доставляет ученику удовлетворение как процесс самосовершенствования и самопознания.

НОО «Профессиональная наука» использует Creative Commons Attribution (CC BY 4.0): лицензию на опубликованные материалы - https://creativecommons.org/licenses/by/4.0/deed.ru|

Своеобразие самостоятельной работы на уроках истории видим в реализации дидактических принципов индивидуализации, наглядности, активности и состязательности, доступности в обучении, прочности обучения, систематичности, воспитательного характера обучения.

Источниками знаний при организации самостоятельной работы по истории являются учебники, исторические документы, карты, фотодокументы, статические данные, справочная и научно-популярная литература, материалы периодической печати.

Главным источником знаний в самостоятельной работе учащихся является учебник. Работа с учебником не ограничивается умением разобраться в содержании темы, но и предполагает такие формы, как составление плана, схем и таблиц, ответы на вопросы текста или иллюстрации.

Средством систематизации объемного материала учебников истории является самостоятельная работа со статистическими данными. Их использование позволяет наглядно представить некоторые общие процессы, тенденции, особенности развития государств. Статистические данные позволяют не только экономно и наглядно изложить материал, но и приучить учащихся пользоваться ими как веским документом при обосновании своей позиции.

Особо следует выделить ценность материалов периодической печати, дающих ценную информацию о современных событиях внутренней и международной жизни. Их использование позволяет эффективно формировать личностное отношение учеников к социальной действительности, умение использовать периодическое издание в качестве источника знаний.

Ребята старших классов охотно подбирают материалы газет и журналов в интернете по определенной теме, готовят небольшие сочинения на основе собранных материалов, расширяя тем самым знания о современном мире.

НОО «Профессиональная наука» использует Creative Commons Attribution (CC BY 4.0): лицензию на опубликованные материалы - https://creativecommons.org/licenses/by/4.0/deed.ru|

Большие возможности для повышения качества обучения представляет самостоятельная работа в картой. Это могут быть упражнения в географических ориентирах, сравнения карт разных эпох, задачи по карте, раскрывающие связь исторических явлений с географической средой, работа по контурным картам, составление карт-схем.

Работа с наглядными пособиями – картинами и иллюстрациями повышает интерес учащихся к предмету, дает возможность представить себе историческое прошлое. Практикуем такие задания по карте: упражнения в анализе картины (выяснение сюжета, характеристика обстановки и лиц), составление рассказа по картине, сравнение иллюстрации, близких по содержанию, формулировка вывода по иллюстрации.

Принято выделять следующие формы самостоятельной работы: индивидуальную, парную и индивидуальную.

Индивидуальная работа предполагает выполнение каждым учеником учебного задания на уровне его подготовленности, возможностей и способностей. Остановимся на некоторых видах индивидуальной самостоятельной работы, которые широко используем в своей деятельности.

1. Работа с уровневыми заданиями. Самостоятельная работа с уровневыми заданиями предполагает участие исключительно всех учеников, предполагает работать индивидуально, заставляет слабых учеников выполнять базовый уровень, активизирует мыслительную деятельность сильных. Учебные задания для самостоятельной работы можно разделить на три основных вида.

Уровень 1: учебные задания, опосредующие учебную информацию. Выполняя их, ученик овладевает конкретным материалом по предмету на уровне воспроизведения. Задание указывает на источник, откуда можно получить необходимую информацию. Этот вид заданий заменяет устное изложение учителя и предназначен в основном для первоначального

НОО «Профессиональная наука» использует Creative Commons Attribution (CC BY 4.0): лицензию на опубликованные материалы - https://creativecommons.org/licenses/by/4.0/deed.ru|

воспроизведения материала. При этом требуется умение выделить смысловые группы, вычленять главное, знание приемов запоминания.

Уровень 2: в учебные задания, которые обеспечивают решение задач на запоминание. Этот уровень увеличивает объем сведений, помогает глубже понять основной материал, делает общую картину более детальной.

Уровень 3: поднимает учащихся на уровень осознанного, творческого применения знаний. Здесь предусматривается свободное владение фактическим материалом, приемами учебной работы и умственных действий, дает развивающие сведения, углубляющие их, открывает перспективы творческого применения.

Выбор уровня задания предоставляется самому ученику. Так обеспечивается общий для всех базовый минимум знаний и одновременно открывается простор для развития творческой индивидуальности каждой личности.

2. Тестовые задания. Эта форма контроля за усвоением знаний учащихся активно применяем в связи со сдачей учениками ОГЭ и ЕГЭ по истории. Тесты ставят своей целью выяснить степень усвоения школьниками фактического материала.

3. Письменная самостоятельная работа. Это написание рефератов, проектов, исследовательских работ. Многие сильные ученики охотно работают при этом с дополнительной литературой: общественно-политическими, справочными и научно-популярными изданиями. При защите письменной работы используют сделанные самими наглядные пособия: таблицы, графики, картины и компьютерные презентации.

Эффективной формой самостоятельной работы на уроке является парная работа. Она возможна в случае, когда хорошо успевающий ученик выполняет функцию учителя, в процессе чего он не научает слабого ученика, но и относительно закрепляет имеющиеся у него знания. Наиболее

НОО «Профессиональная наука» использует Creative Commons Attribution (CC BY 4.0): лицензию на опубликованные материалы - https://creativecommons.org/licenses/by/4.0/deed.ru|

работоспособными оказываются пары, образованные учениками, психологически совместимыми, имеющими общие интересы.

Более широкое распространение, чем парная, получила групповая форма самостоятельной работы на уроке. Она предполагает сотрудничество нескольких человек, перед ними ставится конкретная учебно-познавательная задача. Работа в этом случае строится на принципе самоуправления и самоконтроля. По окончании работы учитель оценивает ее.

При использовании группового способа обучения класс делится на равноценные группы: это значит, в каждой должны быть сильные и слабые ученики и деление класса на разно уровневые группы, т. е. сильные, средние и слабые.

При использовании первого варианта учитель может поставить один для всех вопрос и проблему: группы справятся с заданием за разное время: одни сделают его быстрее, другие – позже, третьи – еще позже. Это затрудняет общее обсуждение. Но положителен тот факт, что в каждой группе есть сильные ученики, которые могут «вытянуть дело». Однако психологи говорят, что при таком делении мы не создаем комфортных условий для развития всех учеников: слабые, «тревожные», стеснительные по-прежнему не будут активными, и не будут проявлять инициативу, работа ляжет на плечи лидеров. При втором варианте формирования групп инициатива слабых, робких, застенчивых не подавляется сильными. Оставшись наедине с проблемами, они вынуждены будут их решать. Для этих групп необходимо готовить посильные задания, иначе теряется интерес, снижается мотивация. Такой же подход необходим и к сильным ученикам, им надо предлагать более сложные задания, причем творческого характера.

Распространенным видом групповой самостоятельной работы являются игры. Игра на уроке истории – это активная форма учебного занятия, в ходе которого моделируется определенная ситуация прошлого или настоящего,

НОО «Профессиональная наука» использует Creative Commons Attribution (CC BY 4.0): лицензию на опубликованные материалы - https://creativecommons.org/licenses/by/4.0/deed.ru|

«оживают» и действуют люди, участники исторической драмы. Цель игры – создание игрового состояния, специфического отношения субъекта к исторической действительности.

Методисты выделяют деловые и ретроспективные игры. Деловая игра мобилизует ситуацию таким образом, что ученик выступает в ней только в роли нашего современника (археолога, писателя, журналиста).

Выделяют два подвида деловых игр - игры обсуждения и игры-исследования. В процессе игры – обсуждения воссоздаётся воображаемая ситуация нашего времени - диспут, симпозиум, телемост и другие. Игра – исследование строится на воображаемой ситуации, возникающей в наши дни. Она основана на индивидуальной деятельности ее «героя», который пишет очерк, письмо, школьный учебник.

В ходе ретроспективных игр моделируется ситуация, ставящая учащихся в позицию очевидцев и участников событий прошлого. Каждый ученик получает роль представителя определенной общественной группы или исторической личности. Среди ретроспективных игр выделяют ролевые и не ролевые игры. Не ролевые игры воссоздают историческое прошлое, их действие происходит в далекую эпоху. Подвиды ролевых игр – конкурсные и маршрутные. Первая моделирует ситуацию прошлого, в которой люди определенной эпохи демонстрируют свое мастерство, достижения, смекалку. Соревновательный дух игры «зажигает» ребят, повышает мотивацию к познанию прошлого. Таковы «Олимпийские игры в Древней Греции», «На ярмарку в Шампань» и другие. Маршрутные игры (воображаемые путешествия, заочные экскурсии) – это особая форма урока, когда ученики переносятся в прошлое и «путешествуют» в определенной пространственной среде. Например, «Путешествие по средневековому городу».

Ролевые игры основаны на разыгрывании определенных ролей участников исторических событий и воображаемой ситуации прошлого.

НОО «Профессиональная наука» использует Creative Commons Attribution (CC BY 4.0): лицензию на опубликованные материалы - https://creativecommons.org/licenses/by/4.0/deed.ru|

Основной вид ролевой игры – театрализованные представления. Они имеют четко прописанный сценарий, воссоздают различные образы и картины прошлого, предполагают наличие костюмов и декораций.

Интересны для учащихся игры-конкурсы и тренинговые игры, с жесткими правилами игры (кроссворды, настольные игры – лото, домино). Охотно учащиеся принимают участие в играх по типу телевизионных: «Поле чудес», «Умники и умницы» и другие.

Для выявления многообразных точек зрения на ту или иную проблему, с целью формирования собственной позиции каждого ученика организуем дискуссии, основанные на групповой работе. Школьники овладевают ораторскими умениями, искусством ведения полемики, что вносит важный вклад в их личностное развитие. При изучении исторической личности возможны уроки-диспуты: «Кто он – гений или злодей» (о Наполеоне), «Славы или позора достоин Иван Грозный?»

Самостоятельная работа активизирует и творческие способности учащихся. Ученики охотно выполняют творческие задания: делают макеты орудий труда, предметов быта и жилищ, составляют и разыгрывают сценки из жизни людей разных эпох.

Среди новых технологий нас заинтересовала технология «Портфель ученика». Эта технология способствует формированию необходимых навыков рефлексии, т. е. самонаблюдения, размышления. «Портфель ученика»- инструмент самооценки собственного познавательного труда ученика, рефлексии собственной деятельности.

«Портфель ученика» включает комплекс документов, разрабатываемых учителем, и предусматривает задания ученику по отбору материала в «портфель». Ученик по собственному выбору отбирает работы, выполненные им самостоятельно на уроке и дома (тесты, исторические сочинения, проекты, рефераты). Эти работы ученика сопровождаются кратким комментированием

НОО «Профессиональная наука» использует Creative Commons Attribution (CC BY 4.0): лицензию на опубликованные материалы - https://creativecommons.org/licenses/by/4.0/deed.ru|

ученика, что у него в ней получилось, я что нет, согласен ли он с оценкой учителя и какие выводы можно сделать из результатов работы. Главное в этой работе самооценка ученика, причем в виде рассуждения, аргументации, обоснования.

Готовый «портфель» ученик выставляет на презентацию в классе, группе, на ученической конференции, родительском собрании. На таком форуме ученик должен показать свое продвижение в области своего предмета, доказать, что он приложил максимум усилий и поэтому его самооценка совпадает (или не совпадает) с оценкой учителя, родителей, с группой экспертов (из числа учеников). Он должен показать, в чем именно эта оценка совпадает, а в чем нет и сделать выводы в отношении своей дальнейшей познавательной деятельности.

Таким образом, результаты познавательной деятельности должны оцениваться не только учителем, но и самим учеником.

Постоянная самостоятельная работа на уроках истории вносит изменения в содержание образования. Это происходит за счет повторения не только изученного материала, а также за счет изучения нового, используя дополнительную литературу, СМИ, применяя технические и наглядные средства обучения. Происходит развитие коммуникативных способностей за счет работы в группе, в результате выполнения творческих заданий и участие в дискуссии.

Результативность самостоятельной работы велика. Учащиеся получают прочные, глубокие, осознанные знания, умения применять их на практике в нестандартных ситуациях. Метод самостоятельной работы воспитывает настойчивость в достижении цели, умение отстаивать свои взгляды, создает творческую обстановку.

Борису Житкову принадлежат слова: «Невозможно, чтобы трудно было учиться! Надо, чтобы учиться было радостно, трепетно и победно!» Поэтому

НОО «Профессиональная наука» использует Creative Commons Attribution (CC BY 4.0): лицензию на опубликованные материалы - https://creativecommons.org/licenses/by/4.0/deed.ru|

каждый учитель в своей деятельности должен для ученика создавать условия ситуации успеха, искать те средства, которые бы увлекали его познавательным процессом, укрепляли способность к саморазвитию.

Библиографический список

1. Дайри Н.Г. Современные требования к уроку истории - М., 1978.
2. Каиров И.А. Педагогический словарь. М.:АПН РСФСР. 1960.
3. Морозова Н.Г. Учителю о познавательном интересе. М.: «Знание», 1979.
4. Талызина Н.Ф. Формирование познавательной деятельности учащихся . – М.:Знание, 1983
5. Щукина Г.И. Познавательный интерес в учебной деятельности школьника. Книга для учителя. - М,: Просвещение, 1972.

НОО «Профессиональная наука» использует Creative Commons Attribution (CC BY 4.0): лицензию на опубликованные материалы - https://creativecommons.org/licenses/by/4.0/deed.ru|

УДК: 372.881.1

Малявин С.Г. Метапредметные результаты на уроке ия на младшей ступени обучения

Metasubject results on foreign language lesson at a younger stage of education

Малявин Сергей Геннадьевич
магистрант института филологии ЕГУ им. И. А. Бунина
Malyavin Sergei Gennadievich
graduate student of the Institute of Philology EGU of Bunin

Аннотация. В настоящее время перед школой стоит актуальная проблема самостоятельного успешного усвоения обучающимися новых знаний, умений и компетенций, включая умение учиться. Именно поэтому «Планируемые результаты» Стандартов образования (ФГОС) второго поколения определяют не только предметные, но и метапредметные и личностные результаты.Данная статья посвящена метапредметным результатам в процессе обучения иностранному языку на младшей ступени обучения, так как раннее иноязычное образование на младшей ступени обучения в соответствии с ФГОС-2 положительно сказывается не только на формировании коммуникативной компетенции, но и позволяет достичь высоких метапредметных результатов.

Ключевые слова: метапредметные результаты, принцип метапредметности, младшая ступень обучения, универсальные учебные действия.

Abstract. This article is devoted to the problem of the interdisciplinary results during the process of studying a foreign language on the early level of study.According to the FSES-2 this level of study is able to bring some positive results in mastering not only communicative competence but also can enable pupils to achieve high interdisciplinary results.

Keywords: interdisciplinary results, the interdisciplinary principle, the early level of study, the universal educational actions.

Ориентация на результаты образования – это важнейший компонент конструкции федеральных государственных образовательных стандартов второго поколения. Если раньше учитель учил, передавал знания, умения и навыки; то сегодня учитель должен помочь ученикам самим добывать знания, консультировать учащихся и корректировать процесс самообучения и самосовершенствования. От современного учителя требуется научить детей учиться, помочь развивать познавательные и творческие возможности учеников, воспитывать личность. Данные качества призваны обеспечить универсальные учебные действия, лежащие в основе ФГОС [8].

НОО «Профессиональная наука» использует Creative Commons Attribution (CC BY 4.0): лицензию на опубликованные материалы - https://creativecommons.org/licenses/by/4.0/deed.ru|

Примечательно, что реализация стандарта второго поколения невозможна без включения подходов, которые были популярны в методике преподавания XXвека. Оказалось необходимым использование метапредметного подхода, чрезвычайно популярного в 20-е гг. прошлого века с целью успешной реализации нового стандарта, ориентированного на развитие личности ребенка.

Современное понимание качества образования связывается с достижением метапредметных результатов, необходимых каждому человеку для самоопределения и самореализации себя как личности. Понятие «метапредметные результаты обучения»введено в практику работы школы Федеральным государственным образовательным стандартом начального общего образования (ФГОС НОО) [8].Именно эти результаты выступают как принципиально новые в теории и практике обучения. Для учителей организация учебного процесса, направленного на достижение метапредметных результатов обучения младшими школьниками, представляет собой практическую проблему, которая на данный момент не решена.

В современной педагогической науке разрабатывается метапредметный подход к обучению [4, 7], который поможет выпускникам школ решать жизненные проблемы. Исследователи считают, что данный подход может реализоваться при включении принципа метапредметности, благодаря которому ученик максимально реализует свой личностный потенциал и усвоит культурные продукты деятельности всего человечества. Принцип метапредметности должен реализовываться как в учебной деятельности учащихся, так и за её пределами. В результате ученик уже в начальной школе приобретает способы действия, которые станут фундаментом для успешного обучения, осуществления собственной познавательной деятельности и помогут жить «здесь и сейчас». Как утверждает А.Г. Асмолов, метапредметные результаты - это новый надпредметный способ действия, направленный на решение познавательной задачи, обретённый в результате воздействия внешней

НОО «Профессиональная наука» использует Creative Commons Attribution (CC BY 4.0): лицензию на опубликованные материалы - https://creativecommons.org/licenses/by/4.0/deed.ru|

информации и преобразования своего личного опыта, использованный при организации собственной деятельности[1].

Как считает Хуторской А.В., понятие "общепредметное" содержание образования имеет синонимическую связь и функциональные пересечения с такими понятиями, как "допредметное", "надпредметное", "метапредметное" содержание образования. С помощью общепредметного содержания учебные предметы объединяются в единое, целостное содержание. Элементы общепредметного содержания определяют системообразующую основу общего образования как по вертикали отдельных ступеней обучения, так и на уровне горизонтальных межпредметных связей[9].

Термины «метапредмет», «метапредметность» имеют глубокие исторические корни, впервые об этих понятиях речь вел еще Аристотель. В отечественной педагогике метапредметный подход получил развитие в конце XX века в работах Ю.В. Громыко, А.В. Хуторского, и, наконец, в 2008 году был заявлен как один из ориентиров новых образовательных стандартов [9]. Несмотря на долгую историю понятия, до сих пор нет единого его толкования, различные научные школы трактуют его по-разному.

У Ю.В. Громыко под метапредметным содержанием образования понимается деятельность, не относящаяся к конкретному учебному предмету, а, напротив, обеспечивающая процесс обучения в рамках любого учебного предмета [5].

В данной статье мы придерживаемся понимания метапредметного результата, предложенного А.Г. Асмоловым, согласно которому сущность метапредметных результатов заключается в способности ребенка самостоятельно изучать предмет и свободно оперировать информацией[1]. На сегодняшний день, в связи с увеличением информационного потока, становится невозможным дать весь объем материала на уроке, однако, можно

НОО «Профессиональная наука» использует Creative Commons Attribution (CC BY 4.0): лицензию на опубликованные материалы - https://creativecommons.org/licenses/by/4.0/deed.ru|

сформировать навыки и умения поиска информации и работы с ней, которые позволят учащемуся продолжить обучение самостоятельно.

В Федеральном государственном образовательном стандарте (ФГОС) метапредметные результаты образовательной деятельности определяются как «способы деятельности, применимые как в рамках образовательного процесса, так и при решении проблем в реальных жизненных ситуациях, освоенные обучающимися на базе одного, нескольких или всех учебных предметов»[8].

Под метапредметными результатами понимаются сформированные универсальные учебные действия. Термин «универсальные учебные действия» означает умение учиться, т.е. способность субъекта к саморазвитию и самосовершенствованию путём сознательного и активного присвоения нового социального опыта – умение учиться и развиваться[8].

Существует четыре вида универсальных учебных действий: личностные, регулятивные, познавательные и коммуникативные.

Личностные обеспечивают ценностно-смысловую ориентацию обучающихся, то есть умение соотносить поступки и события с принятыми этическими принципами, знание моральных норм и умение выделить нравственный аспект поведения, а также ориентацию в социальных ролях и межличностных отношениях.

Регулятивные обеспечивают обучающимся организацию своей учебной деятельности (целеполагание, планирование, прогнозирование, контроль, коррекция, оценка, саморегуляция).

Познавательные включают общеучебные, логические учебные действия, а также постановку и решение проблем.

Коммуникативные учебные действия обеспечивают социальную компетентность и учёт позиции других людей, партнеров по общению или деятельности; умение слушать и вступать в диалог; участвовать в коллективном обсуждении проблем; интегрироваться в группу сверстников и строить

НОО «Профессиональная наука» использует Creative Commons Attribution (CC BY 4.0): лицензию на опубликованные материалы - https://creativecommons.org/licenses/by/4.0/deed.ru|

продуктивное взаимодействие и сотрудничество со сверстниками и взрослыми[8].

Новые реалии 21 века, процессы интернационализации всех сторон жизни, особенности информационного общества выдвигают особые требования к овладению иностранными языками. Федеральный государственный образовательный стандарт второго поколения и новые примерные программы рассматривают раннее иноязычное образование как одно из наиболее актуальных нововведений, которое, согласно основным положениям и направлениям, должно положительно сказаться на развитии как иноязычной коммуникативной компетенции, так и общей компетенции учащихся, а также позволит достичь более высоких личностных и метапредметных результатов обучения. Изучение иностранного языка на ранней ступени обучения в большей степени позволяет включать иноязычную речевую деятельность в другие виды деятельности, свойственные ребенку данного возраста (игровую, познавательную, художественную, эстетическую), и дает возможность осуществлять разнообразные связи с предметами, изучаемыми в начальной школе, и формировать общеучебные умения и навыки, которые межпредметны по своему характеру.

В начальной школе в качестве требований к наиболее важным метапредметным результатам ФГОС выдвигает следующие:

• овладение способностью принимать и сохранять учебную цель и задачи, самостоятельно преобразовывать практическую задачу в познавательную;

• умение планировать, контролировать и оценивать свои действия в соответствии с поставленной задачей и условиями ее реализации;

• умение понимать причины успеха/неуспеха учебной деятельности;

• освоение начальных форм познавательной и личностной рефлексии;

НОО «Профессиональная наука» использует Creative Commons Attribution (CC BY 4.0): лицензию на опубликованные материалы - https://creativecommons.org/licenses/by/4.0/deed.ru|

• умение осуществлять информационную, познавательную и практическую деятельность с использованием различных средств информации и коммуникации[8].

Нельзя не отметить важность развития критического мышления у ребенка младшего школьного возраста, поскольку в процессе обсуждения изучаемого материала учащиеся упражняются в мастерстве мышления и коммуникации. Критическое мышление означает «процесс соотнесения внешней информации с имеющимися у человека знаниями, выработка решений о том, что можно принять, что необходимо дополнить, а что - отвергнуть» [2]. При этом возникают ситуации, когда приходится корректировать собственные убеждения, а иногда вовсе отказываться от них, если они противоречат новым знаниям.

С методологической точки зрения, любой урок должен включать компоненты, которые задействуют все три стадии критического мышления в процессе познания: вызов (побуждение); осмысление (реализация); рефлексия (размышление).

Наличие сформированного критического мышления обеспечивает конечный результат - формирование критического мнения. Однако стоит отметить, что критическое мнение не всегда подразумевает несогласие с предложенной точкой зрения, а всего лишь даёт возможность выражению личного мнения ученика.

Таким образом, образовательные стандарты рассматривают метапредметные результаты большей частью как развитые универсальные учебные действия, вместе с тем, не отрицая некой интегративной составляющей содержания образования, имеющей отношение ко многим предметам на уровне понятий [8]. Формирование и развитие системы универсальных учебных действий является тем единственным мощным механизмом, который в результате обучения в школе обеспечит должный

НОО «Профессиональная наука» использует Creative Commons Attribution (CC BY 4.0): лицензию на опубликованные материалы - https://creativecommons.org/licenses/by/4.0/deed.ru|

уровень коммуникативной компетентности учащихся, а именно - качественное овладение иностранным языком как средством межкультурного общения и взаимодействия.

Библиографический список

1. А.Г. Асмолов, Г.В. Бурменская, И.А. Володарская и др.; под ред. А.Г. Асмолова. Как проектировать универсальные учебные действия в начальной школе: от действия к мысли: пособие для учителя — М. : Просвещение, 2008. — 151 с.

2. Гальперин, П.Я. Методы обучения и умственное развитие ребёнка / П.Я. Гальперин. – М. :Изд_во МГУ, 1985. – 45 с.

3.Гальскова Н.Д., Гез Н.И., Теория обучения иностранным языкам. Лингводидактика и методика. М., 2006. 235 с.

4.Глазунова О.С. Метапредметный подход. Что это?//Учительская газета 2011. № 9 [Электронный ресурс].-Режим доступа: http://www.ug.ru/article/64

5.Громыко Ю. В. Мыследеятельностная педагогика (теоретико-практическое руководство по освоению высших образцов педагогического искусства). — Минск, 2000

6. Кудрявцев, Т.В. Внедрение принципа проблемности в обучение / Т.В. Кудрявцев. –М. : АПН СССР, 1968. – 23 с.

7.Никитина Н. Б. Метапредметный подход в модели развивающего обучения. Новые технологии в начальной школе [Электронный ресурс].-Режим доступа: http://nsportal.ru/novye-tekhnologii-v-nachalnoi-shkole/forum/metapredmetnyi-podkhod-v-modeli-razvivayushchego-obucheni.

8. Федеральный государственный образовательный стандарт начального общего образования: текст с изм. и доп. на 2011 г. /Мин_во образования и науки РФ. – М. : Просвещение, 2011. – 33 с. – (Стандарты второго поколения).

НОО «Профессиональная наука» использует Creative Commons Attribution (CC BY 4.0): лицензию на опубликованные материалы - https://creativecommons.org/licenses/by/4.0/deed.ru|

9. Хуторской, А.В. Метапредметный подход в обучении :науч._метод. пос. / А.В. Хуторской. – М. :Изд_во «Эйдос» ; изд-во Ин-та образования человека, 2012. –73 с.

НОО «Профессиональная наука» использует Creative Commons Attribution (CC BY 4.0): лицензию на опубликованные материалы - https://creativecommons.org/licenses/by/4.0/deed.ru|

УДК 378

Пономарёва Е.Ю. Системно-деятельностный подход как методология реализации ФГОС[17]

The systemic-activity approach as the methodology of implementation of the FSES

Пономарёва Елена Юрьевна
Гуманитарно-педагогическая академия (филиал)
Федерального государственного автономного
образовательного учреждения высшего образования
«Крымский федеральный университет имени В. И. Вернадского», г. Ялта
viza_1986@ukr.net
Ponomareva Elena Yurievna
Academy of the Humanities and Pedagogics (branch)
V. I. Vernadsky Crimean Federal University, Yalta

Аннотация. Статья посвящена изучению сущности и концептуальной основы системно-деятельностного подхода как методологии реализации ФГОС. В работе также указываются проблемные аспекты использования системно-деятельностного подхода, объясняется их возникновение, предлагаются возможные пути решения.

Ключевые слова: системно-деятельностный подход, компетентностный подход, ФГОС, концепция современного образования, методология реализации ФГОС, принципы системно-деятельностного подхода.

Abstract. The article is devoted to the study of the nature and conceptual framework of the systemic-activity approach as a methodology of implementation of the FSES. The paper also identifies problematic aspects of the use of system-activity approach, due to their appearance and suggests possible solutions.

Keywords: system and activity approach, competence approach, the GEF, the concept of modern education, methodology of implementation of the GEF principles of the systemic-activity approach.

Современный этап развития системы образования характеризуется процессом перехода образовательных организаций на принцип работы, основанный на положениях ФГОС. В этой связи каждым учителем при разработке индивидуального плана профессионального развития, при составлении рабочих программ по преподаваемым предметам, а также при планировании и осуществлении воспитательной, развивающей и внеурочной

[17] Выполнено в рамках реализации НИР базовой части государственного задания в сфере научной деятельности по заданию № 27.330.2016/БЧ на 2016 г. «Создание отраслевой научной библиографии по педагогике и народному образованию»

НОО «Профессиональная наука» использует Creative Commons Attribution (CC BY 4.0): лицензию на опубликованные материалы - https://creativecommons.org/licenses/by/4.0/deed.ru|

деятельности необходимо четкое видение, осознание и принятие концептуальных основ реализации ФГОС.

Как известно, современные образовательные цели достигаются с помощью определенных педагогических технологий. В качестве технологии реализации ФГОС и достижения сформулированных в документе предметных, метапредметных и личностных результатов обучающихся авторами стандарта предусматриваются два подхода. К ним разработчики стандарта относят компетентностный и системно-деятельностный подходы [1].

Каждый из указанных подходов не является новым в отечественной педагогической науке и системе образования. Однако их применение в условиях ФГОС обретает сегодня новый смысловой спектр. Так, некогда системно-деятельностный подход был нацелен на формирование знаний, умений навыков. Компетентностный подход вытеснил привычную отечественным педагогам ЗУНовскую систему, предложив взамен компетентностную. Однако не стоит полагать, что два указанных подхода абсолютно отрицают концептуальные основы ЗУНовской системы. В данном ключе речь идет об эволюции педагогических взглядов на систему достижений обучающихся в процессе получения ими базового образования.

Так, привычные знания, умения и навыки в ходе развития педагогической науки были трансформированы в компетенции, а со временем во ФГОС – в универсальные учебные действия. Исходя из этого, можно утверждать, что указанные подходы, выбранные как основные технологии реализации ФГОС, не противоречат их изначальному варианту, а лишь модернизируются согласно новым условиям реальной жизни и современным требованиям общества к системе образования.

Сегодня появляется все больше научных публикаций, посвященных анализу применения системно-деятельностного и компетентностного подходов в условиях внедрения ФГОС (П.К. Анохин, Н.А. Бернштейн, Т.В.

НОО «Профессиональная наука» использует Creative Commons Attribution (CC BY 4.0): лицензию на опубликованные материалы - https://creativecommons.org/licenses/by/4.0/deed.ru|

Живокоренцева и др.), многие ученые осуществляют сравнительный анализ методологии и эффективности применения указанных подходов (А.Г. Асмолов, А.М. Каплуненко, Т.А. Жданко, М.А. Петрова и др.). Однако целью данной статьи является рассмотрение сущности системно-деятельностного подхода как методологической основы ФГОС.

Согласно мнению А.Г. Асмолова, современные ученые педагогической науки определяют два направления к пониманию сущности системно-деятельностного подхода. Один из них заключается в трактовке подхода как попытки объединения системного (Б.Ф. Ломов, Б.Г. Ананьев и др.) и деятельностного (Л.С. Выготский, Л.В.Занков, А.Р. Лурия, Д.Б. Эльконин, В.В. Давыдов и др.) подходов в 1985 году. Приверженцы этого направления считают, что системно-деятельностный подход определяется результативностью деятельности как целенаправленной системы. Ряд ученых придерживаются мнения, что анализируемый в данном исследовании подход основывается на особенностях построения обратной связи, что позволяет воспринимать компоненты образования в целостном системно-деятельностном анализе [2].

Согласно положениям ФГОС, процесс современного обучения детей, должен строиться так, чтобы вести за собой целенаправленное развитие обучающихся. Именно поэтому в качестве концептуальной основы образовательных стандартов нового поколения был выбран системно-деятельностный подход, который является определяющим для основной образовательной программы начального общего образования [3]. Так как механизм действия анализируемого подхода заставляет ребенка, мыслить, оценивать, анализировать и действовать путем выбора из возможных вариантов решения оптимальный.

Один из разработчиков системно-деятельностного подхода А.Н. Леонтьев под процессом воспитания понимает преобразование знаний о ценностях в

НОО «Профессиональная наука» использует Creative Commons Attribution (CC BY 4.0): лицензию на опубликованные материалы - https://creativecommons.org/licenses/by/4.0/deed.ru|

реально действующие мотивы поведения, то есть трансформацию культурных ценностей через деятельность, идеалов и норм поведения в действующие мотивы поведения ребенка [5]. Процесс принятия обучающимся ценностей осуществляется через его собственную деятельность, а также через организованное педагогическое сотрудничество с другими субъектами процесса образования [4]. Таким способом осуществляется развитие личности и формирование универсальных учебных действий, позволяющих обучающемуся учиться. Исходя из вышесказанного, можно утверждать, что системно-деятельностный подход нацелен на развитие личности обучающегося, а также на формирование его гражданской идентичности.

Основополагающими понятиями системно-деятельностного подхода являются термины «субъект» и «субъективность». Теоретиками анализируемого в контексте данного исследования подхода разработаны основные принципы, на которых он базируется. К ним относят:

- принцип субъектности;
- принцип учета ведущих видов деятельности и законов их смены;
- принцип учета сензитивных периодов развития;
- принцип сотрансформации;
- принцип определения зоны ближайшего развития;
- принцип амплификации (углубления развития);
- принцип обязательной результативности каждого вида деятельности;
- принцип обязательной рефлективности деятельности [5].

Структурными компонентами системно-деятельностного подхода, согласно А.Г. Асмолову, являются: кадровый, экономический, мотивационно-ценностный, целевой и операционально-технологический компоненты [1].

Несмотря на широкое применение системно-деятельностного подхода в образовательной системе в условиях ФГОС и множество научных публикаций, отражающих его концептуальные положения, при его реализации у педагогов-

НОО «Профессиональная наука» использует Creative Commons Attribution (CC BY 4.0): лицензию на опубликованные материалы - https://creativecommons.org/licenses/by/4.0/deed.ru|

практиков все еще возникают трудности в осознании технологии его внедрения и сущности планируемых результатов. По нашему мнению, это связано с противоречивостью научной разработки подхода из-за разнообразия существующих интерпретаций. В этой связи необходимо создание единого механизма реализации ФГОС с применением системно-деятельностного подхода как его методологической основы.

Библиографический список

1. Асмолов А.Г. Системно-деятельностный подход в разработке стандартов нового поколения // Педагогика – 2009. – № 4. – С. 18–22.
2. Асмолов А.Г. Системно-деятельностный подход к построению образовательных стандартов: психопедагогические процессы // Практика образования – 2008. – № 2. – С. 17–18.
3. Федеральный государственный образовательный стандарт основного общего образования. – М.: Просвещение, 2011. – 48 с.
4. Хуторской А.В. Модель системно-деятельностного обучения и самореализации учащихся // Эйдос : интернет-журн. 2012. – № 2. – URL: http://www.eidos.ru/joumal/2012/0329-10.htm.
5. Леонтьев А.Н. Деятельность, сознание, личность. М., – 1975. – 304 с.

НОО «Профессиональная наука» использует Creative Commons Attribution (CC BY 4.0): лицензию на опубликованные материалы - https://creativecommons.org/licenses/by/4.0/deed.ru|

УДК 378

Пономарёва Е.Ю., Рудакова О.А. Трудности реализации системно-деятельностного подхода в условиях ФГОС[18]

Difficulties of realization of systemic-activity approach in the FSES

Пономарёва Елена Юрьевна,
Гуманитарно-педагогическая академия (филиал)
Федерального государственного автономного
образовательного учреждения высшего образования
«Крымский федеральный университет имени В. И. Вернадского», г. Ялта
Рудакова Ольга Александровна
Гуманитарно-педагогическая академия (филиал)
Федерального государственного автономного
образовательного учреждения высшего образования
«Крымский федеральный университет имени В. И. Вернадского», г. Ялта
viza_1986@ukr.net
Ponomareva Elena Yurievna,
Academy of the Humanities and Pedagogics (branch)
V. I. Vernadsky Crimean Federal University, Yalta
Rudakova Olga Aleksandrovna
Academy of the Humanities and Pedagogics (branch)
V. I. Vernadsky Crimean Federal University, Yalta

Аннотация. В данной статье анализируются основные трудности, с которыми сталкиваются педагогические работники при переходе работы на ФГОС. В работе рассматриваются основные концептуальные положения системно-деятельностного подхода, осознания которых необходимо для рационального применения данной технологии образования. В статье приводятся возможные пути решения указанных трудностей, возникающих у педагогов в условиях внедрения ФГОС.

Ключевые слова: инновации в образовании, системно-деятельностный подход, ФГОС, универсальные учебные действия, дидактические принципы.

Abstract. This article analyzes the main difficulties faced by teaching staff in the transition of work for the FSES. The paper discusses basic concepts of system and activity approach, awareness of which is necessary for the rational application of this technology of education. The article presents possible solutions to these difficulties encountered by teachers in terms of implementation of the FSES.

Key words: innovation in education, systemic-activity approach, FSES, universal learning activities, didactic principles.

[18] Выполнено в рамках реализации НИР базовой части государственного задания в сфере научной деятельности по заданию № 27.330.2016/БЧ на 2016 г. «Создание отраслевой научной библиографии по педагогике и народному образованию»

НОО «Профессиональная наука» использует Creative Commons Attribution (CC BY 4.0): лицензию на опубликованные материалы - https://creativecommons.org/licenses/by/4.0/deed.ru|

Зачастую молодые специалисты сталкивается с проблемой отсутствия педагогического опыта. Но со временем каждый учитель начинает отчетливо видеть, понимать и реализовывать процесс обучения, воспитания и развития обучающихся. В тот период, когда индивидуальная педагогическая технология учителя уже устоялась, появление образовательных инноваций болезненно воспринимается педагогами. Ведь это означает внесение изменений в привычный ритм и структуру работы. Изменения целей образования ведет за собой потребность в разработке нового содержания, средств и форм обучения, иными словами – новой технологии.

Одной из последних инноваций стало внедрение ФГОС. Как известно, актуальные стандарты указывают не только новые цели и требования к содержанию образования, но и к технологии их достижения и реализации. Так, согласно ФГОС, рекомендуемым методом реализации целей образования является системно-деятельностный.

Итак, основной проблемой реализации системно-деятельностного подхода является нежелание учителей менять привычную систему работы. Однако при внедрении ФГОС учителя были поставлены перед фактом обязательного принятия и реализации его требований. В этой связи решать указанную проблему каждый учитель должен в индивидуальном порядке. Имитация внешнего «бумажного» внедрения требований стандарта в скором времени становится очевидной. Поэтому каждому учителю необходимо детально разобраться в сущности требований и теоретических положениях концепции стандарта и, в частности, системно-деятельностного подхода. Отсюда вытекает следующая проблема – упрощенное понимание сущности и технологии реализации системно-деятельностного подхода, который нацелен на развитие личности ученика и позволяет выделить основные результаты обучения в контексте ключевых задач и универсальных учебных действий, которыми должны владеть обучающиеся [1, 4]. Для решения данной проблемы

НОО «Профессиональная наука» использует Creative Commons Attribution (CC BY 4.0): лицензию на опубликованные материалы - https://creativecommons.org/licenses/by/4.0/deed.ru|

каждый учитель должен иметь конкретное представление о сущности универсальных учебных действий, овладение обучающимися которыми позволяет им самостоятельно приобретать новые знаний, умения и компетентности. Так, УУД дают возможность обучающемся уметь учиться благодаря тому, что это «обобщенные действия, порождающие широкую ориентацию обучающихся в различных предметных областях познания» [3, с.4].

В этой связи констатируем и следующую трудность реализации системно-деятельностного подхода в условиях ФГОС – по указанной выше схеме обретения знаний обучающийся не получает готовую информацию от учителя, задачей педагога становится правильно скорректировать ученика на деятельность по самостоятельному обретению знаний, навыков и компетенций посредством УУД. Так, учителя должны в корне изменить собственную методическую систему преподавания, в связи с этим многие из них оказываются в стрессовой ситуации, проявляя внутренний отказ от принятия сущности инноваций. Для решения данной проблемы необходима комплексная работа с коллективом относительно целей и задач современного образования. Учителя, осознавшие их сущность, самостоятельно придут к мысли о том, что традиционные методы уже не эффективны. Так, педагоги будут воспринимать системно-деятельностный подход как «спасательный круг», а не как навязываемые требования.

С целью объективного понимания и правильного применения педагогами системно-деятельного подхода необходима также работа со стороны администрации, методических центров или организаций дополнительного образования педагогов, направленная на оказание помощи учителям в вопросах осознания основных принципов, на которых базируется ведущий метод современного образования, а именно на:

НОО «Профессиональная наука» использует Creative Commons Attribution (CC BY 4.0): лицензию на опубликованные материалы - https://creativecommons.org/licenses/by/4.0/deed.ru|

- принципе деятельности, который заключается в том, что обучающихся получает знания не в готовом виде, а добывает их самостоятельно;

- принципе непрерывности, заключающийся в преемственности между всеми ступенями обучения с учетом возрастных психофизиологических особенностей развития обучающихся.

- принципе целостности, предполагающий формирование обучающимися обобщенного системного представления о мире;

- принципе минимакса, заключающийся в том, что школа должна предложить обучающемуся возможность освоения содержания образования на максимальном для него уровне в зависимости от его зоны ближайшего развития и создать условия для усвоения необходимого минимума знаний, согласно стандартам образования;

- принципе психологической комфортности, предполагающий избежание всех стрессообразующих факторов, создание доброжелательной атмосферы, направленной на реализацию концепции педагогики сотрудничества;

- принципе вариативности, заключающихся в формировании способностей обучающихся к систематическому выбору среди возможных вариантов оптимальных путей решения учебных и жизненных ситуаций;

- принципе творчества, предполагающий максимальную ориентацию образовательного процесса на творческое начало [2].

К затруднениям реализации системно-деятельностного подхода стоит отнести также и проблемную ситуацию, с которой оказывается руководство образовательной организации. Поскольку ФГОС является инновацией, отсутствуют четкие критерии объективной оценки деятельности учителей согласно новым стандартам. В этой связи администрация должна разработать собственную критериальную базу оценки успешности и результативности труда учителей.

НОО «Профессиональная наука» использует Creative Commons Attribution (CC BY 4.0): лицензию на опубликованные материалы - https://creativecommons.org/licenses/by/4.0/deed.ru|

Для решения большинства указанных выше проблем необходимо прохождение учителями курсов повышения квалификации, результатом чего станет «принятие новой парадигмы отечественного образования всеми участниками образовательного процесса, а также профессиональная готовность работников образования к реализации ФГОС» [3, с. 5]. Учитывая нагрузку педагогического коллектива, одновременно обучить технологии реализации системно-деятельностного подхода невозможно. В этой связи администрацией должен быть составлен план прохождения курсов повышения квалификации. В первую очередь на подготовку должны быть направлены ведущие учителя школы и представители администрации, которые по факту прохождения курсов смогут донести до коллектива сущность концепции системно-деятельностного подхода на организованных в учреждении образования семинарах, лекциях, заседаниях педагогического совета, методических объединений, школы молодого учителя.

Библиографический список

1. Концепция федеральных государственных образовательных стандартов общего образования: проект/Рос. акад. образования; под ред. А. М. Кондакова, А. А. Кузнецова. – М.: Просвещение, 2008. – 35 с.

2. Кудрявцева Н. Г Системно-деятельностный подход как механизм реализации ФГОС нового поколения / Н. Г. Кудрявцева // Справочник заместителя директора. – 2011. – № 4. – С.13–27.

3. Сиденко Е.А. Основные затруднения учителей при переходе на ФГОС второго поколения. С чем связаны трудности педагогов, преступающих к реализации системно-деятельностного подхода? // Эксперимент и инновации в школе. – 2012. – № 2. – С. 4–6.

4. Федеральный государственный образовательный стандарт основного общего образования. – М.: Просвещение, 2011. – 48 с.

НОО «Профессиональная наука» использует Creative Commons Attribution (CC BY 4.0): лицензию на опубликованные материалы - https://creativecommons.org/licenses/by/4.0/deed.ru|

НОО «Профессиональная наука» использует Creative Commons Attribution (CC BY 4.0): лицензию на опубликованные материалы - https://creativecommons.org/licenses/by/4.0/deed.ru|

СЕКЦИЯ 9. ПЕДАГОГИКА ВЫСШЕЙ ШКОЛЫ

УДК 372.881.111.1

Гаврилина Е.И., Воловик Н.А. Развитие иноязычного мышления у студентов экономических специальностей

The development of linguistic thinking of students of economic specialties

Гаврилина Елена Ивановна
ГО ВПО «Донецкий национальный университет экономики и торговли имени Михаила Туган-Барановского»
leshka-63@mail.ru
Воловик Наталья Алексеевна
ГО ВПО «Донецкий национальный университет экономики и торговли имени Михаила Туган-Барановского»
leshka-63@mail.ru
Gavrilina E.I.
GO VPO "Donetsk National University Economy and Trade Mykhailo Tugan-Baranovsky "
Volovik N.A.
GO VPO "Donetsk National University Economy and Trade Mykhailo Tugan-Baranovsky "

Аннотация. Для осуществления полноценного иноязычного общения необходимо владеть лингвистическим мышлением. Его можно развивать у студентов экономических специальностей на занятиях при работе с текстом, используя приемы наглядности, дефиниций, парафраза, контекстуальной догадки, синонимов, антонимов, словообразования, интернационального сходства и др., исключая, таким образом, родной язык из мышления.

Ключевые слова: иноязычное мышление, дефиниция, парафраз, контекстуальная догадка.

Abstract. To realize foreign communication to the full extant it is necessary to have linguistic thinking. The students of economic specialties can develop it working with the text and using visual aids, methods of definitions, paraphrase, context conjecture, synonyms, antonyms, word-formation, international similarity and others. All the above-mentioned methods can help learners to exclude native language in the process of thinking.

Keywords: linguistic thinking, definition, paraphrase, contextual guessing.

Концепция развития иноязычного мышления у лиц, которые обучаются, впервые была выдвинута в 60-х годах прошлого века Б.В. Беляевым (1: 36-53), и сегодня эта теория является очень актуальной. На наш взгляд, теория иноязычного мышления должна быть ведущей в

НОО «Профессиональная наука» использует Creative Commons Attribution (CC BY 4.0): лицензию на опубликованные материалы - https://creativecommons.org/licenses/by/4.0/deed.ru|

процессе обучения иностранному языку, так как научить общаться нельзя без постулата иноязычного мышления, как основного психологического принципа. Нельзя говорить о фактическом владении языком, если не создается общность языковых средств и мышления. "Владеть языком - мыслить на нем", - так утверждает названый автор. На практике, как известно, достичь этого конечного результата очень трудно, но можно. Наши рассуждения по этому направлению такие.

Во-первых, преподаватель должен на занятиях создавать атмосферу иноязычного окружения, что означает почти полный отказ от родного языка. Создание такого климата заставляет обучающихся все время "погружаться" в иноязычную середу. Это означает, что преподаватель общается со студентами сам только на иностранном языке и предлагает такое же общение студентам со студентами. На занятиях широко практикуется аудирование магнитофонных записей с аутентичными дикторами, просмотр видеофильмов (клипов) на иностранном языке и используется огромное количество упражнений, развивающих и совершенствующих навыки и умения иноязычного мышления. Чем чаще и больше будет практиковаться учебная деятельность в общении на иностранном языке, тем быстрее и крепче будут совершенствоваться речевые умения изучаемого языка.

Во-вторых, методика процесса обучения должна быть всегда продуманной до мельчайших деталей, и в ней должны иметь место только те приемы и формы работы, которые, с точки зрения развития иноязычного мышления, является наиболее рациональными и эффективными для развития иноязычного мышления. Это определяется преподавателем, который знает состав обучающихся лиц, их психологические качества (память, визуальные, слуховые способности, интересы, мотивацию и даже характер). Так преподаватель, выбирая определенные психологические

НОО «Профессиональная наука» использует Creative Commons Attribution (CC BY 4.0): лицензию на опубликованные материалы - https://creativecommons.org/licenses/by/4.0/deed.ru|

опоры, должен предусматривать конечный результат в соответствии с процессом обучения.

В-третьих, обладая методикой обучения и иностранным языком, преподаватель имеет возможность постоянно открывать студентам новые явления, создавать настроение, которое способствует процессу познания, управлять им и развивать его.

Человек постоянно испытывает потребность в общении с другими людьми с целью познания, это является необходимым условием его жизнедеятельности. Общение с целью познания осуществляется в школе и вузе на всех предметах. На занятиях по иностранному языку (как лингвистической дисциплины) общения также необходимо с целью познания, но оно имеет особую специфику. Для иностранного языка такие понятия как "коммуникативные способности", "коммуникативный потенциал", "коммуникативные свойства личности" являются интегральными понятиями, которые отражают уровень индивидуально-личностного включения в общение.

Психологами давно установлено детерминирующее влияние общения на перцептивные, мнемические, мыслительные, аттенцийные характеристики включенных в него индивидов (3: 10-24). Многие авторы утверждают, что именно общение подчиняется познанию и служит его целям, а не наоборот (2: 63-69). Психологи рассмотрели проблему общения и обучения для решения таких задач как развитие мышления через активные диалогические методы обучения, управления познавательным процессом. Сегодня в связи с широким использованием ТСО восприятие, опосредованное техникой, неизбежно усиливает коммуникативную функцию процесса обучения, особенно по иностранному языку.

Исходя из сказанного, приведем пример обучения иностранному языку студентов экономических специальностей. Большинство преподавателей

НОО «Профессиональная наука» использует Creative Commons Attribution (CC BY 4.0): лицензию на опубликованные материалы - https://creativecommons.org/licenses/by/4.0/deed.ru|

дают задание студентам "прочитать и перевести текст", считая, что студент должен делать перевод текста дома самостоятельно и учиться работать со словарем. В дальнейшей трудовой или научной деятельности он вынужден обращаться именно к этим навыкам. Вполне справедливо, что студент должен переводить сам, но работать со словарем самостоятельно - это огромное количество потраченного времени. Научить работать со словарем должен преподаватель-лингвист. В начале курса преподавателю достаточно выделить один или максимум два аудиторных часа, чтобы научить быстро и правильно находить в словаре нужное по значению слово в конкретном тексте или глагол в неопределенной форме. Известны случаи, когда студент, не обладая нормативной грамматикой, ищет в словаре форму глагола так, как она встречается в тексте, не задумываясь ни о корне слова, ни об окончании или о вспомогательных глаголах и т.д.

Осуществляя перевод текста вслух в аудитории, студенты чаще всего не следят за фразой иностранного текста, а читают с листа записанный перевод. Такое явление наносит колоссальный вред процессу познания, не способствует накоплению знаний и особенно не способствует развитию мышления. Для студентов становится тяжелым процесс распознавания слов, словосочетаний, времен, дискретных единиц и тому подобное. Довольно часто в их учебниках мы находим сплошной надписанный над каждой фразой перевод или произношение отдельных слов русскими буквами. Получается, что после семи лет изучения иностранного языка в школе у студента в голове нет элементарного активного словаря, не говоря уже о потенциальном пассивном, который должен помогать ему понимать слово в контексте, по словообразовательным элементам, догадке, интернациональному сходству и тому подобное. Выход один. Перед глазами студента должен всегда быть чистый иностранный текст (поможем библиотеке сохранить для будущих поколений книжный фонд) и тетрадь

НОО «Профессиональная наука» использует Creative Commons Attribution (CC BY 4.0): лицензию на опубликованные материалы - https://creativecommons.org/licenses/by/4.0/deed.ru|

(vocabulaire) с новыми словами, в которую студент заглянет в случае забывания того или иного слова.

Современные тексты учебников подают список слов и выражений. Если же преподаватель дает дополнительный текст, то он должен добавить к нему не только словарь, но и целенаправленные задачи, а не перекладывать свою работу на студентов. С текстом студент может плодотворно и интересно работать не только дома, но и в аудитории. Бездумно упущенное время на поиски перевода слова следует направлять на актуализацию словарного состава в речи. Можно предложить нахождения эквивалентов в иностранном и родном языках, общение, активизацию соответствующего активного специального словаря, то есть вопросы, требующие детерминированной реакции.

Наконец, ролевые игры способствуют использованию переводов (роль переводчика). Названные приемы работы опираются на подсознание студента, они - целеустремленные, рациональные, интересные и проблемные для взрослых, хорошо развивают лингвистическое мышление. Многократное повторение в различных ситуациях общения и режимах работы (преподаватель-группа; преподаватель-студент; студент-группа; студент-студент) позволяют осуществить главный принцип обучения иностранному языку - коммуникативную направленность.

Относительно перевода следует отметить, что им следует пользоваться очень бережно. Это быстрое по времени, однако не очень эффективное с точки зрения развития иноязычного мышления средство (4: 315-318).

Б.В.Беляев предлагал как можно реже прибегать к переводу и рекомендовал практиковать дословный перевод, который раскрывает особенности мышления на иностранном языке. В качестве контроля, он возможен, особенно при переводе с иностранного языка на родной. Значительное использование перевода на иностранный язык многие авторы

НОО «Профессиональная наука» использует Creative Commons Attribution (CC BY 4.0): лицензию на опубликованные материалы - https://creativecommons.org/licenses/by/4.0/deed.ru|

считают недостатком потому, что он является важным для лиц с посредственными способностями, изучающих язык, а также такой вид работы наносит ущерб развитию языковых навыков, если переведенный вариант не заучивается наизусть и если им занимаются часто, он очень надоедает.

Перевод с иностранного языка на родной имеет следующие недостатки: он требует большего внимания к родному языку, нежели к иностранному; легко переходит в скучное однообразное занятие, не может передать красоту оригинала.

Хорошо развивают лингвистическое мышление и ускоряют семантизацию новых слов приемы, которые преподаватель может использовать в аудитории путем общения-обучения, раскрывая их понятия с помощью наглядности, дефиниций, парафраз, языковой или контекстуальной догадки, синонимов, антонимов, словообразовательных элементов.

Например, **показывая на рисунках** слова и проговаривая их вслух, студенти легко запоминают: ***франц. язык:*** le fer a repasser; la machine a laver le frigo (frigidaire). Несколько вопросов для их активизации сразу же закрепят их в памяти студентов.

Либо **дефиниции:** ***англ.язык*** для специальности "международная экономика":

The Chain of Command – the structure or hierarchy of the company;

Franchising – the form of business which combines advantages of both corporation and small business, such as sole proprietorship or partnership;

The Stock Exchange - a place where shares are sold and bought;

Executive Board – the highest body in a company (corporation);

Curriculum Vitae – a resume.

Либо **парафраз:** ***франц. язык*:** le chomeur – celui qui n'a pas de travail.

Прием контекстуальной догадки: ***франц. мова***: enterprise d'Etat (nationale,

НОО «Профессиональная наука» использует Creative Commons Attribution (CC BY 4.0): лицензию на опубликованные материалы - https://creativecommons.org/licenses/by/4.0/deed.ru|

industrielle, complete, mixte, publique).

С помощью **синонимов:**

франц. язык : liquiditũ(f), le prйlement, transformer en liquiditũs;

англ.язык: proprietor - owner; *position* – post - nomination; *share* - **stock**; *Senior Vice-President* - Chief Executive Officer – Managing Director; *affiliate* - subsidiary; *profit* – advantage – benefit – financial gain.

С помощью **антонимов:** ***франц.язык:*** large- ũtroite, haut-bas ũconomiser-dũpenser etre sans employ-etre chomeur.

Распознание **и запоминание слова по словообразующим элементам:**

франц. язык: entrepreneur, entreprendre, entreprise; consommer, consomation, consommateur;

англ. язык: stock, stock exchange, stockholder, franchising, franchiser, franchisee; profit, profitable, profitability, profitless, profit sharing.

И только в том случае, когда не "сработал" ни один из перечисленных приемов, тогда можно обратиться к переводу.

Если такой процесс обучения становится системой, а не одноразовой формой то студентам становится интересно заниматься иностранным языком, эффект ощутимый, так как процесс обучения направлен на развитие иноязычного лингвистического мышления, на Эврику, на совершенствование процесса познания путем понятного общения.

Итак, в выводах мы отметим, что иноязычное мышление полезно и необходимо развивать последовательно и систематически у студентов экономических специальностей на занятиях, поскольку само мышление способствует профессиональной подготовке к общению на иностранном языке.

Библиографический список

1. Б.В.Беляев. Очерки по психологии обучения иностранным языкам. – М:Просвещение, 1965. - С.36-53.

НОО «Профессиональная наука» использует Creative Commons Attribution (CC BY 4.0): лицензию на опубликованные материалы - https://creativecommons.org/licenses/by/4.0/deed.ru|

2. А.В.Брушлинский, В.А.Поликарпов. Диалог в процессе познания // Познание и общение. - М: Наука, 1988. - С.63-69.

3. В.А.Кольцова. Общение и познавательные процессы // Познание и общение. М:Наука,1988. - С.10-24.

4. Г.К.Светлищева, А.М.Шелестова. Перевод в обучении иностранным языкам как методическая проблема /за и против/ // Збірник "Нова філологія" № 2 (13), Запоріжжя, 2002. - С.315-318.

НОО «Профессиональная наука» использует Creative Commons Attribution (CC BY 4.0): лицензию на опубликованные материалы - https://creativecommons.org/licenses/by/4.0/deed.ru|

УДК:37.088.2

Геперле А.С., Гордеева Д.С. Дискуссия как эффективный метод проведения занятий по экономическим дисциплинам

Discussion as an effective method of training on economic subjects.

Гордеева Дарья Сергеевна,
доцент кафедры экономики, управления и права
Южно-Уральский
государственный гуманитарно-педагогический университет
г. Челябинск
gordeeva.darya@mail.ru
Геперле Анна Сергеевна
студентка Южно-Уральский
государственный гуманитарно-педагогический университет,
г. Челябинск
samaya_schastlivaya1220@mail.ru
scientific adviser **Gordeeva Darya Sergeevna,**
candidate of pedagogical sciences, associate professor of the
chair «Economics, Management and Law»,
South Ural State Humanitarian Pedagogical University
Chelyabinsk
Heberle Anna,
student South Ural State Humanitarian Pedagogical University,
Chelyabinsk

Аннотация. В данной статье рассматривается применение дискуссии как активного метода обучения. Описывается одна из основных методик организации дискуссии в ходе семинарского занятия. На основе изученных материалов составлен общий порядок проведения дискуссии на тему «Экономика как наука: уровни и система экономического знания».

Ключевые слова: экономическое образование, дискуссия, семинарское занятие.

Abstract. This article discusses the use of debates as an active learning method. Describes one of the main methods of organizing the discussions during the seminars. On the basis of the studied materials are composed of the General order of discussion on "economy as a science: levels and the system of economic knowledge".

Keywords: economic education, discussion, seminar.

Социальный прогресс и высокие темпы развития науки и техники способствуют тому, что постоянно растут требования к качеству образования, а, следовательно, и к уровню квалификации педагогического состава образовательных учреждений.

Сегодня от педагогов требуется осмысление практических результатов своей профессиональной деятельности, умение выбрать оптимальные формы и

НОО «Профессиональная наука» использует Creative Commons Attribution (CC BY 4.0): лицензию на опубликованные материалы - https://creativecommons.org/licenses/by/4.0/deed.ru|

методы организации учебно-воспитательного процесса, владение разнообразными методическими приёмами их реализации. Особое место среди форм организации обучения занимает дискуссия, которая может способствовать решению разнообразных дидактических задач, сочетая в себе несколько различных форм организации учебно-познавательной деятельности.

Актуальность применения дискуссионных занятий в высшей школе связана с тем, при хорошей подготовке обеих сторон учебного процесса, возрастает мотивация, развивается самостоятельность и воля к преодолению возникающих смысловых трудностей в понимании процесса обучения. В процессе проведения дискуссии организуется поиск нового знания, оценки, ориентира для последующей самостоятельной работы студентов [4]. Участие в дискуссии — сложный интеллектуальный процесс, а не просто вопросно-ответная форма общения на семинаре. Дискуссия предполагает свободное высказывание собственной аргументированной позиции. Участники дискуссии хорошо осведомлены в предмете дискуссии; имеют навыки общения в группах, толерантны к чужому мнению; умеют принимать совместные, коллективные решения. Результатами семинара-дискуссии должны стать сформировавшиеся у студентов знания и навыки, а также умение аргументированно отстаивать собственную точку зрения по рассматриваемой тематике. Успех дискуссии во многом определяется темой, а также продуманной организацией самого семинара, подготовкой преподавателей и студентов. Преподавателю необходимо продумывать:

– задачи семинара-дискуссии;

– прогнозируемый ход обсуждения выбранных вопросов;

– возможные варианты ответов или оценочных суждений;

– выводы, к которым участники могут прийти в результате обсуждения.

НОО «Профессиональная наука» использует Creative Commons Attribution (CC BY 4.0): лицензию на опубликованные материалы - https://creativecommons.org/licenses/by/4.0/deed.ru|

Спор на семинаре-дискуссии дает толчок к собственным размышлениям (как студента, так и преподавателя), помогая порой выявить решение проблемных вопросов [3].

Методика организации дискуссии в ходе включает в себя следующие элементы:

– вступительное слово, где дается ориентировка в теме занятия и цели, которую все — и преподаватель, и студенты — будут стремиться достичь. Здесь также кратко говорится о порядке проведения занятия в форме свободной дискуссии;

– предоставление слова в соответствии с планом семинарского занятия первому студенту (на добровольной основе, а не по вызову);

– внимательно выслушать доклад студента, проследить за содержанием и логикой его построения.

Если по содержанию речь отходит в сторону от поставленного вопроса или декларативна (бездоказательна, описательна), не содержит собственных размышлений студента, а является только пересказом прочитанного в книге или услышанного на лекции, то преподаватель задает вопрос. Например: «Почему вы так думаете?» или «Какое отношение имеют ваши слова к теме?», «Что из этого следует?» и т. д.; – если выступающий не находит нужного ответа, то вопрос адресуется ко всей группе и слово предоставляется желающему; – если и он не сумел исчерпывающе ответить на поставленный вопрос, то выступления будут продолжаться до тех пор, пока не будет получен ответ на вопрос по существу рассматриваемой темы [7].

Рассмотрим общий порядок проведения семинарского занятия с дискуссией, включая этап подготовки занятия на тему «Экономика как наука: уровни и система экономического знания». Продумывание цели семинара по данной теме. Основная цель семинара-дискуссии по теме «Экономика как

НОО «Профессиональная наука» использует Creative Commons Attribution (CC BY 4.0): лицензию на опубликованные материалы - https://creativecommons.org/licenses/by/4.0/deed.ru|

наука: уровни и система экономического знания» — изучение понятия экономики, ее уровней и определение места в системе научных дисциплин.

Дополнительными учебными целями семинара-дискуссии являются:

– отработка студентами навыков самостоятельной подготовки к учебному занятию;

– отработка навыков студентами ведения групповых дискуссий, логического мышления.

Отбор и формулировка вопросов дискуссии. На занятии необходимо рассмотреть следующие общие вопросы:

– характеристика экономики как самостоятельной науки; – определение системы и уровней экономического знания;

– особенности практического применения социологии в обществе, ее основные функции.

Постановка основных вопросов перед группой. На данном этапе важно вступительное слово преподавателя, в ходе которого необходимо озвучить цель семинара-дискуссии. Также необходимо кратко изложить суть основных поставленных вопросов, осветить план организации учебного занятия. Слушание выступлений, вопросов и реплик студентов, постановка очередного и дополнительного вопросов для обсуждения. Студенты поочередно должны выступить с подготовленными дополнительными вопросами для развертывания и обсуждения на семинаре. В ходе выступления, студенты-слушатели должны помечать вопросы, на которые выступающему, по завершению своего выступления, необходимо ответить. Также по завершению выступления и обсуждения вопросов студенты в ходе дискуссии должны вывести основные выводы прослушанного материала для письменной фиксации. Вмешательство в ход обсуждения в форме реплик, замечаний, вопросов, поправок, дополнений и разъяснений. В случае, если выступающий студент неверно излагает материал, преподавателю необходимо внести поправки. Также при обсуждении

НОО «Профессиональная наука» использует Creative Commons Attribution (CC BY 4.0): лицензию на опубликованные материалы - https://creativecommons.org/licenses/by/4.0/deed.ru|

дискуссии, если студенты затрудняются в верном определении ключевых понятий, преподавателю необходимо направить ход дискуссии. Подведение итогов дискуссии и постановка задач на будущее [2].

По завершению рассмотренных вопросов и записи ключевых моментов дискуссии, преподаватель должен произнести заключительное слово, подвести итог. В качестве основного материала, необходимого для записи студентами, необходимо отметить: – начало зарождение экономики как науки, ее понятие, объект и предмет; – понятие основных элементов экономического знания; – характеристика уровней экономики; – место экономики в системе научных дисциплин и ее функции.

Оценка степени достижения цели. На данном этапе необходимо кратко отметить полноту изученного материала, сделать критический анализ выступлений всех участников дискуссии. Также необходимо оценить степень подготовленности студентов к семинару, вовлеченность и активность группы к открытой дискуссии.

В качестве заключения преподавателю необходимо предоставить студентам задания на подготовку к следующему семинарскому занятию. Таким образом, семинар-дискуссия проводится с целью закрепления новой информации, развития мышления студентов, овладения умением применять на практике знания, приобщения к исследовательской работе. Преподаватель, в свою очередь, ставит проблемные вопросы, для того, чтобы студенты участвовали в дискуссии, выражая свои оценки по изучаемой проблеме, что способствует расширению знаний студентов и закреплении учебного материала.

В ходе проведения дискуссии студенты учатся внимательно слушать других, давать свою информацию, приводить примеры, проверять достоверность высказываний своих товарищей, инициировать дискуссию путем задавания вопросов, выдвигать идеи, аргументы, поощрять других к участию в

НОО «Профессиональная наука» использует Creative Commons Attribution (CC BY 4.0): лицензию на опубликованные материалы - https://creativecommons.org/licenses/by/4.0/deed.ru|

ней, подводить итоги, делать заключения. Все это является важным компонентом демократического образования.

Библиографический список

1. Демченко С. В., Какадий Д. В. Методы организации групповой дискуссии в ходе семинарского занятия по социологии // Молодой ученый. — 2016. — №1. — С. 695-697.

2. Григорьева Т.Г., Линская Л.В., Усольцева Т.П. Основы конструктивного общения. Методическое пособие для преподавателей. Новосибирск: Изд-во Новосиб. ун-та; М.: Совершенство, 2010. - 173 с.

3. Гордеева Д.С. Сетевое взаимодействие в области эколого-экономического образования// Азимут научных исследований: экономика и управление. Изд-во: некоммерческое партнерство «Институт направленного образования» (Тольятти) – 2016. - №3 (16). С. 99-102.

4. Гордеева Д.С. Пути совершенствования системы стимулирования сотрудников в условиях современных предприятий// Актуальные проблемы образования: позиция молодых: Материалы Всероссийской студенческой научно-практической конференции. – Челябинск. – 2016. С. 79-82.

5. Полякова В.А. Сасова И.А. Непрерывное экономическое образование //Педагогика. 2004. № 4.

6. Емельянов Ю.Н. Активное социально-психологическое обучение. Л., 2005.

7. Оганесян Н.Т. Методы активного социально-психологического обучения: тренинги, дискуссии, игры. М., 2005.

8. Современные технологии обучения / Под ред. Г.В. Борисовой, Т.Ю. Аветовой, Л.И. Косовой. -СПб.- 2007.

НОО «Профессиональная наука» использует Creative Commons Attribution (CC BY 4.0): лицензию на опубликованные материалы - https://creativecommons.org/licenses/by/4.0/deed.ru|

УДК 378.14

Жеребятникова Г.В. Образовательное пространство современного вуза как условие формирования активности личности будущих педагогов

Educational space of the modern university as a condition of formation of activity of the person of the future teachers.

Жеребятникова Галина Владимировна
Забайкальский государственный университет, г. Чита
galochkazherebytn@mail.ru
Zherebyatnikova Galina Vladimirovna
Zabaikalsky State University, Chita

Аннотация: в статье рассматривается характеристика образовательного пространство современного вуза и отмечается, что оно обладает потенциальными возможностями, которые могут воздействовать на формирование активности будущих педагогов.

Ключевые слова: образовательное пространство, активность, будущий педагог.

Abstract: This article examines the characteristics of educational space of modern high school and says that it has the potential, which may affect the formation of the activity of the future teachers.

Keywords: educational space, activity, future teacher**.**

В «Меморандуме непрерывного образования Европейского Союза» [18] подчеркивается, что формирование активной позиции личности является одной из главных целей непрерывного образования. Значимость формирования «у детей, молодежи, других категорий граждан трудовой мотивации, активной жизненной и профессиональной позиции» определяется в Национальной Доктрине образования в РФ (2000 г.). По мнению А.М. Новикова, воспитание граждан как «социально активных, творческих членов общества, овладевших системой общечеловеческих и национальных ценностей и идеалов, способных к преобразованию производства, производственных, экономических и общественных отношений, участию в управлении» [20] является одной из общих целей образования в постиндустриальном обществе. Перечисленные позиции актуализируют проблему формирования активности будущих педагогов в образовательном пространстве современного вуза.

НОО «Профессиональная наука» использует Creative Commons Attribution (CC BY 4.0): лицензию на опубликованные материалы - https://creativecommons.org/licenses/by/4.0/deed.ru|

Понятие «образовательное пространство» впервые встречается в Болонской декларации (1999 г.) [4], определившей перспективу формирования к 2010 г. конкурентоспособного на международном уровне Европейского пространства высшего образования. В дальнейшем понятие «образовательное пространство» используется в Декларации о европейском пространстве высшего образования (2010 г.) [10] и в нескольких европейских документах – коммюнике (официальное сообщение о международном соглашении) [14].

Термин «образовательное пространство» нашел отражение и в российских нормативных образовательных документах. Так, в Федеральном Законе РФ от 29.12.2012 г. №273-ФЗ «Об образовании в Российской Федерации» [29] данное понятие представлено в двух аспектах: во-первых, как условие сохранения федерального единства в образовании на разных его этапах, уровнях, структурах (ст. 11); во-вторых, в связи с интеграцией системы образования Российской Федерации в мировое образовательное пространство (ст. 24). В Государственной программе РФ «Развитие образования на 2013-2020 гг.» «образовательное пространство» рассматривается в отношении единства образовательного пространства России [9].

Сущность образовательного пространства раскрывается в трудах отечественных ученых-педагогов и представлено как: мультикультурное образовательное пространство (Н.Б. Крылова [16]), инновационное образовательное пространство (А.С. Гаязов [7]), Т.К. Клименко [13], Т.В. Лучкина [17]), информационное образовательное пространство (Е.Г. Торина [28], В.А. Новикова [21]), региональное образовательное пространство (Е.А. Игумнова [11], единое образовательное пространство (Р.З. Акавов [4], Э.К. Самерханова [27]). Анализ научных педагогических источников по исследуемой проблеме показывает, что термин «образовательное пространство» применяется для обозначения феноменов, различающихся и по своим масштабам, и по содержательным характеристикам, и по формальным

НОО «Профессиональная наука» использует Creative Commons Attribution (CC BY 4.0): лицензию на опубликованные материалы - https://creativecommons.org/licenses/by/4.0/deed.ru|

признакам – от мирового образовательного пространства до образовательного пространства отдельно взятой личности.

Раскроем характеристики образовательного пространства современного вуза.

Открытость образовательного пространства. В Концепции модернизации образования до 2010 года подчеркивалось, что одной из приоритетных задач реформирования российского образования является «развитие образования как открытой государственно-общественной системы». Л.С. Онокой, изучая российский и зарубежный опыт открытого образования, указывает, что «российскому образованию, как участнику Болонского процесса, предстоят коренные преобразования, которые направлены на формирование открытой системы, что отвечает как международным тенденциям развития образования, так и современным социальным запросам российского общества» [24]. Переход к открытому образованию, по мнению Н.В. Бордовской предполагает «открытость к новому знанию, новым взглядам и культурам, новым технологиям и условиям жизнедеятельности человека» [5].

Открытое обществу образовательное пространство современного вуза подразумевает его активное взаимодействие с «ближайшей социальной средой», которое, в частности, реализуется посредством социального партнерства. Социальное партнерство помогает оптимизировать использование ресурсов партнеров и привлекать ресурсы общества для развития сферы образования. «Взаимодействие с различными профессиональными средами в открытом образовательном пространстве вуза способствует активному раскрытию личностных и профессионально значимых качеств будущих специалистов» [8].

Открытость образовательного пространства вуза социуму предполагает приобретение будущими педагогами социального опыта и социальной компетентности за счет включения их в социально-значимую деятельность:

НОО «Профессиональная наука» использует Creative Commons Attribution (CC BY 4.0): лицензию на опубликованные материалы - https://creativecommons.org/licenses/by/4.0/deed.ru|

участие в волонтерских движениях, экологических играх и различного вида проектах, развитие партнерских связей посредством повышения их уровня активности.

Инновационность. Для современного вуза инновационность означает постоянное совершенствование, ориентированность на инновации, умение выйти за границы привычного, преодолеть традиционность и воплотить свои идеи. Т.К. Клименко подчеркивает, что становление будущего учителя возможно только в условиях инновационного многоуровневого высшего педагогического образования [13]. При этом, «образовательное пространство современного образовательного учреждения преобразовывается в инновационное пространство, существенными качественными характеристиками которого являются: целостность, инновационный потенциал, инновационный климат, интегральный эффект и стабильность» [17]. По мнению Н.А. Бочарниковой, «инновационное образовательное пространство представляет собой жизнедеятельность, которая выводит вуз, а вместе с ним и студентов в широкий мир культуры, науки, технологий, намного расширяет возможности личностного и профессионального саморазвития, самореализации и самоопределения» [6]. «Инновационный потенциал вуза характеризует учебный процесс, который основывается на активности студентов, конкуренции разных точек зрения и переходе отношений преподавателя со студентом от наставничества к сотрудничеству» [32].

Направленность на компетентностную модель выпускника. Реализация компетентностного подхода в образовательном пространстве современного вуза должна начинаться с построения компетентностной модели – с описания того, каким набором компетенций должен обладать выпускник вуза, к выполнению каких функций он должен быть подготовлен и какова должна быть степень его готовности к выполнению конкретных обязанностей [3].

НОО «Профессиональная наука» использует Creative Commons Attribution (CC BY 4.0): лицензию на опубликованные материалы - https://creativecommons.org/licenses/by/4.0/deed.ru|

Компетентностная модель выпускника – это описание того, к чему должен быть пригоден выпускник, к выполнению каких функций он должен быть подготовлен и какими качествами обладать. Модель компетенций – это описание в установленной форме индикаторов, характеризующих необходимый уровень развития компетенций у идеального работника [15].

Компетентностная модель ориентирует будущего педагога на сферу профессиональной деятельности, которая не привязывается слишком жестко к конкретному объекту и предмету труда, что повышает его мобильность в изменяющихся условиях рынка труда, его самостоятельность, компетентность. Компетентность, как отмечает М.Д. Ильязова, «это общая готовность, стремление к деятельности, то есть потенциальная активность субъекта, которая включает в себя различные, в зависимости от сферы жизнедеятельности, компетенции» [12].

Ориентированность на саморазвитие. Одна из главных целей высшего образования состоит в развитии у будущего педагога заинтересованности и потребности в самоизменении, в превращении его в субъекта, стремящегося к собственному профессиональному саморазвитию. Анализ работ ученых-педагогов показывает, что ведущими факторами саморазвития личности будущего педагога в образовательном пространстве современного вуза выступают содержание образования, процесс организации обучения (современные технологии обучения, содействующие повышению уровня активности будущее педагога, стимулирующие его самообразование, личностное саморазвитие); межличностное общение «студент-студент, «студент-преподаватель», «студент-группа» и др.

Среди условий творческого саморазвития будущих педагогов М.А. Пазенко выделяет: сотворческое субъект-субъектное взаимодействие педагога и студентов, обеспечение творческой активности и самостоятельности студентов, развитие их гуманитарных способностей [25]. Данные условия

НОО «Профессиональная наука» использует Creative Commons Attribution (CC BY 4.0): лицензию на опубликованные материалы - https://creativecommons.org/licenses/by/4.0/deed.ru|

являются важными для нашего исследования, т.к. ориентируют на развитие творческой активности самих студентов. При этом нами отмечается, что и активность будущего педагога является важным условием его саморазвития.

Развитие самостоятельности студентов. Требования к современному педагогу включают следующие характеристики: обладание мотивацией осваивать новое знание как можно скорее и эффективнее; умение самостоятельно определять профессиональные цели и задачи, обоснованно выбирать формы работы; владение навигационными и информационными навыками; владение общими знаниями предмета, умением понимать тексты и постигать смыслы. Эти умения, прежде всего, будут определяться уровнем самостоятельности будущего педагога. Развитие самостоятельности студентов выступает одним из ключевых вопросов в образовательном пространстве современного вуза [23].

Самостоятельность – свойство личности, проявляющееся в инициативности, критичности, адекватной самооценке и чувстве личной ответственности за свою деятельность и поведение [31], характеризует способность личности к самостоятельным активным действиям. Самостоятельность предполагает действия с опорой на свои собственные интеллектуальные и духовные силы без обращения к подсказке другого, к авторитету. «Успешное обучение немыслимо без интенсивной самостоятельной работы студента, которая требует от него напряжения умственных сил, проявления активности и инициативы, навыков рефлексии и профессионального творчества» [30].

Опираясь на исследование ученых [22], под самостоятельной работой студентов мы понимаем вид учебно-познавательной деятельности по освоению профессиональной образовательной программы, осуществляемой в определенной системе, при партнерском участии преподавателя в ее планировании и оценке достижения конкретного результата. Результатом

НОО «Профессиональная наука» использует Creative Commons Attribution (CC BY 4.0): лицензию на опубликованные материалы - https://creativecommons.org/licenses/by/4.0/deed.ru|

самостоятельной работы студентов является приращение их профессиональной компетентности и самостоятельности.

Расширение пространства выбора студента в современном вузе осуществляется за счет вариативности образовательного процесса. Вариативность, по мнению А.Г. Асмолова, выступает как необходимое условие расширения возможностей развития личности при решении жизненных задач в ситуации роста разнообразия [2]. Вариативность выбора содержания и форм деятельности студентов на занятиях в вузе, с позиции А.Е. Наумовой, «требует стимулирования творческой активности и исследовательской деятельности студентов» [19]. Вариативность в образовательном пространстве современного вуза проявляется в том, что расширяет личностное пространство студента через возможности выбора образовательных направлений и программ в соответствии с его склонностями и личностными возможностями, позволяет определить свой индивидуальный образовательный маршрут.

Внедрение гуманитарных технологий. По мнению ученых, «гуманитарные технологии — это средства организации социальной деятельности и социального взаимодействия человека с окружающим миром, позволяющего выразить свое личностное отношение к окружающему миру и самому регулировать характер своих отношений с миром, будь это взаимодействие человека с природой, техникой, информацией, людьми, самим собой» [5].

Гуманитарные технологии представляют собой инструмент влияния, но не грубого, не жестокого, а влияния, воздействующего через создание условий выбора и принятия решения. Учеными выделяются следующие группы гуманитарных технологий профессиональной деятельности педагога: направленные на себя, направленные на другого, направленные на группу, направленные на социум. Успешное применение гуманитарных технологий в вузе зависит от педагогического мастерства как деятельности по созданию

НОО «Профессиональная наука» использует Creative Commons Attribution (CC BY 4.0): лицензию на опубликованные материалы - https://creativecommons.org/licenses/by/4.0/deed.ru|

условий взаимодействия со студентами, когда они смогут проявить субъектную позицию и субъектные свойства – активность, инициативу, самостоятельность, ответственность, самоконтроль и пр.

Гуманитарные технологии направлены на активизацию деятельности будущих педагогов в образовательном пространстве современного вуза, на их развитие и саморазвитие.

Изменение роли преподавателя вуза. Логика реализации компетентностного подхода в образовательном пространстве современного вуза обуславливает изменение характера взаимодействия преподавателей [15]. Цель взаимодействия заключается в содействии становлению профессиональной компетентности будущего педагога, т.е. создание средствами преподавательской деятельности условий для проявления активности, «самостоятельности творчества, ответственности обучающегося в образовательном процессе и формирования у него мотивации непрерывного образования» [26].

Преподаватель вуза не просто «передает» знания, а осуществляет сопровождение и поддержку образовательной деятельности студента, то есть выполняет функции консультанта, модератора, фасилитатора и тьютора.

Анализ современных функций преподавателей показывает своеобразие современной профессиональной деятельности преподавателя, которая заключается в том, что возрождаются истинный смысл, назначение деятельности педагога: поддержка, сопровождение студента, содействие его обучению. Выполнение данных функций преподавателями направлено на формирование активности студента, т.к. современный студент поставлен в такие условия, которые требуют проявления его самостоятельности, инициативности, активности.

Таким образом, образовательное пространство современного вуза обладает потенциальными возможностями, которые могут воздействовать на

НОО «Профессиональная наука» использует Creative Commons Attribution (CC BY 4.0): лицензию на опубликованные материалы - https://creativecommons.org/licenses/by/4.0/deed.ru|

формирование активности будущих педагогов. Мы предполагаем, что рассмотренные нами характеристики образовательного пространства современного вуза могут быть представлены как факторы, содействующие формированию активности будущего педагога.

Библиографический список

1. Акавов Р.З. Роль и значение филиалов университета в создании единого образовательного пространства РГПУ им. А.И. Герцена // Вестник Герценовского университета / РГПУ. СПб., 2008. N 6(56). С.30-34.
2. Асмолов А.Г. Стратегия и методология социокультурной модернизации образования // URL: http://rudocs.exdat.com/docs/index-326791.html
3. Байденко В.И. Выявление состава компетенций выпускников вузов как необходимый этап проектирования ГОС ВПО нового поколения: методическое пособие. М.: Исследовательский центр проблем качества подготовки специалистов, 2006. 72 с.
4. Болонская декларация / URL: http://www.bologna.ntf.ru/DswMedia/bolognadeclaration1999_rus.pdf
5. Бордовская Н.В. Гуманитарные технологии в вузовской образовательной практике: теория и методология проектирования: учебное пособие / Н. В. Бордовская. СПб.: ООО «Книжный Дом», 2007. 408 с.
6. Бочарникова Н.А. Формирование профессиональной культуры социального работника в образовательном пространстве университета: Автореф. дис. …канд.пед.наук. Чита, 2012. 25 с.
7. Гаязов А.С. Образование как пространство формирования личности гражданина. М.:Владос, 2006. 284 с.
8. Гребенюк Е.В. Образовательная среда вуза как пространство реализации федерального государственного образовательного стандарта высшего профессионального образования // Вестник Герценовского университета.

НОО «Профессиональная наука» использует Creative Commons Attribution (CC BY 4.0): лицензию на опубликованные материалы - https://creativecommons.org/licenses/by/4.0/deed.ru|

2010. №6. URL: http://cyberleninka.ru/article/n/obrazovatelnaya-sreda-vuza-kak-prostranstvo-realizatsii-federalnogo-gosudarstvennogo-obrazovatelnogo-standarta-vysshego.

9. Государственная программа РФ «Развитие образования» на 2013-2020 гг. (утверждена распоряжением Правительства РФ от 22.11.2012 г. №2148-р) // URL: http://минобрнауки.рф/документы/2882
10. Декларация о Европейском пространстве высшего образования / URL: http://www.bologna.ntf.ru/DswMedia/declaration_2010_rus.pdf
11. Игумнова Е.А. Системный подход как методологическая основа исследования регионального образовательного пространства // Вопросы современной науки и практики. Университет им. В.И. Вернадского. 2011. №3 (34). С.123-130.
12. Ильязова М.Д. Компетентность как потенциальная активность личности // ВЕСТНИК АГТУ. 2005. № 5 (28). С.165-170.
13. Клименко Т.К. Инновационное образование как фактор формирования личности будущего учителя // Гуманитарный вектор. 2012. №1 (29). С.138-147.
14. Коммюнике «Болонский процесс 2020 – европейское пространство высшего образования в новом десятилетии» / URL: http://www.bologna.ntf.ru/DswMedia/communique_leven_2009_rus.pdf
15. Компетентностная модель современного педагога: Учебно-методическое пособие / О.В. Акулова, Е.С. Заир-Бек, С.А. Писарева, Е.В. Пискунова, Н.Ф. Радионова, А.П. Тряпицына. СПб.:Изд-во РГПУ им. А.И. Герцена, 2007. 158 с.
16. Крылова Н.Б. Культурология образования / Н.Б. Крылова. М.: Народное образование, 2000. 256 с.
17. Лучкина Т.В. Инновационное пространство современной школы // Школа будущего. 2008. №2. С.41-58.

НОО «Профессиональная наука» использует Creative Commons Attribution (CC BY 4.0): лицензию на опубликованные материалы - https://creativecommons.org/licenses/by/4.0/deed.ru|

18. Меморандум непрерывного образования ЕС / О-во «Знание» России, 2001 [Электронный ресурс] //URL: http://www.znanie.org/docs/memorandum.html
19. Наумова А.Е. Индивидуализация профессионально-педагогической подготовки студентов // URL: http://www.yspu.yar.ru/vestnik/pedagoka_i_psichologiy/12_5/
20. Новиков А.М. Постиндустриальное образование. М.: Эгвес, 2011. 152 с.
21. Новикова В.А. Информационное образовательное пространство вуза как фактор формирования информационной профессиональной культуры будущего специалиста: дисс. …к.п.н.- Рязань, 2009. 200 с.
22. Организация самостоятельной работы студентов по педагогическим дисциплинам: Учебно-метод. пособие для преподавателей высшей школы. Часть I / Под ред. проф., члена-корр. РАО А.П.Тряпицыной. – СПб., 2008. 156 с.
23. Организация самостоятельной работы студентов по педагогике: развитие профессиональных компетенций: Учебно-методическое пособие для преподавателей и студентов. Часть III/Под ред. А.П. Тряпицыной. – СПб.: Изд-во РГПУ им. А.И. Герцена, 2008. 189 с.
24. Онокой Л. С. Открытое образование: российский и зарубежный опыт // Журнал «Социологические исследования». 2004. №2. URL: http://socioline.ru/files/onokoy.pdf
25. Пазенко М.А. Психолого-педагогические условия эффективности творческого саморазвития будущих учителей начальных классов в высшей школе // Герценовские чтения. Начальное образование. 2013. Т.4. №1. С.326-335.
26. Пискунова Е.В. Подготовка учителя к обеспечению современного качества образования для всех: опыт России: Рекомендации по

НОО «Профессиональная наука» использует Creative Commons Attribution (CC BY 4.0): лицензию на опубликованные материалы - https://creativecommons.org/licenses/by/4.0/deed.ru|

результатам научных исследований / Под ред. акад. Г.А. Бордовского. СПб.: Изд- во РГПУ им. А. И. Герцена, 2007. 79 с.

27. Самерханова Э.К. Организация единого образовательного пространства в высшем учебном заведении. Дис. …докт. пед. наук. Н.Новгород, 2006. 398 с.
28. Торина Е.Г. Информационное пространство педвуза как основополагающее звено информационного пространства СНППО // Теоретические основы функционирования региональной системы непрерывного педагогического образования. Тула: Изд-во ТГПУ им. Л.Н.Толстого, 2000. 98 с.
29. Федеральный закон Российской Федерации от 29 декабря 2012 г. №273-ФЗ «Об образовании в Российской Федерации» (вступил в силу с 1 сентября 2013 г.) // Российская газета. Федеральный выпуск №5976
30. Цвирко Е.И. Управляемая самостоятельная работа как вид учебно-познавательной деятельности студентов: метод проектов // Межкультурная коммуникация и профессионально-ориентированное обучение иностранным языкам: материалы IV межд. науч. конф. (Минск, 29 октября 2010) / редкол. В.Г. Шадурский и др. – Минск: Тесей, 2009. – С.128-131.
31. Шапарь В.Б. Новейший психологический словарь. Изд. 4-е. Ростов-на-Дону: Феникс, 2009. 806 с.
32. Шевченко Д.А., Каплан Д.А. Инновационный потенциал вуза //URL: http://www. kafmr.rggu.ru

НОО «Профессиональная наука» использует Creative Commons Attribution (CC BY 4.0): лицензию на опубликованные материалы - https://creativecommons.org/licenses/by/4.0/deed.ru|

УДК 377.031

Зайцева М.С., Тыжнов Н.С., Строгова Н.Е. Педагогическое обеспечение программы магистратуры по направлению подготовки «Педагогическое образование»

Pedagogical maintenance of the direction of graduate training program «Teacher education»

Зайцева Маргарита Сергеевна
ФГБОУ ВО «Красноярский государственный педагогический университет им. В.П. Астафьева», г. Красноряск
zaitseva211@mail.ru
Тыжнов Николай Сергеевич
ФГБОУ ВО «Красноярский государственный педагогический университет им. В.П. Астафьева», г. Красноряск
tyzhnovns@kspu.ru
Строгова Наталия Евгеньевна
ФГБОУ ВО «Красноярский государственный педагогический университет им. В.П. Астафьева», г. Красноряск
strogowa.nataliya@yandex.ru
Zaitseva Margarita Sergeevna
KSPU named after V.P. Astafiev, Krasnoyarsk
Tyzhnov Nikolay Sergeevich
KSPU named after V.P. Astafiev, Krasnoyarsk
Strogova Nataliya Evgenievna
KSPU named after V.P. Astafiev, Krasnoyarsk

Аннотация. В статье рассматривается общая характеристика программы магистратуры по направлению подготовки «Педагогическое образование»; анализируется понятие «педагогическое обеспечение»; раскрываются структурные компоненты педагогического обеспечения магистерской программы по направлению подготовки «Педагогическое образование».

Ключевые слова: общая характеристика программы магистратуры, педагогическое обеспечение, структурные компоненты педагогического обеспечения магистерской программы по направлению подготовки «Педагогическое образование».

Abstract. The article discusses the general characteristics of graduate programs by field of study, «Teacher Education»; It analyzes the concept of «pedagogical maintenance»; disclosed structural components of pedagogical maintenance of graduate training program «Teacher education».

Keywords: general description of the graduate program, pedagogical maintenance, the structural components of pedagogical maintenance of graduate training program «Teacher education».

Продолжающаяся модернизация отечественной системы образования влечёт за собой существенные изменения в профессиональной подготовке будущих педагогов и работников образования.

НОО «Профессиональная наука» использует Creative Commons Attribution (CC BY 4.0): лицензию на опубликованные материалы - https://creativecommons.org/licenses/by/4.0/deed.ru|

На сегодняшний день переход на многоуровневую систему организации образовательного процесса позволил на уровне магистратуры эффективно решать две основные задачи:

- осуществлять специализированную подготовку высококвалифицированных педагогических кадров;
- осуществлять специализированную фундаментальную подготовку научно-педагогических кадров.

Как показала практика, программа магистратуры по направлению подготовки «Педагогическое образование» является основательной, фундаментальной по содержанию и качеству подготовки, при этом оставаясь гибкой, быстро реагирующей на потребности различных областей науки и практики, в том числе и в сфере образования. Обучение в магистратуре предоставляет возможность обучающемуся получить такое образование, которое позволит ему в кратчайшие сроки освоить новую профессию, переквалифицироваться, внести обдуманные коррективы в свои жизненные планы. Современная магистратура готовит специалистов к решению сложных профессионально-педагогических задач, к научно-исследовательской деятельности и к самостоятельной аналитической работе, что соответствует цели высшего образования, поставленной в федеральном законе «Об образовании в Российской Федерации»: «...обеспечение подготовки высококвалифицированных кадров по всем основным направлениям общественно полезной деятельности в соответствии с потребностями общества и государства, удовлетворение потребностей личности в интеллектуальном, культурном и нравственном развитии, углублении и расширении образования, научно-педагогической квалификации» [6].

Как отмечает в своей статье Е. Гаврилов, «современные российские реалии таковы, что большинство работодателей, во всяком случае, крупные компании не заинтересованы брать на работу выпускников вузов, имеющих

НОО «Профессиональная наука» использует Creative Commons Attribution (CC BY 4.0): лицензию на опубликованные материалы - https://creativecommons.org/licenses/by/4.0/deed.ru|

только диплом бакалавра. В любом случае диплом магистра даёт его обладателю больше профессиональных возможностей» [1]. В частности поэтому программа магистратуры по направлению подготовки «Педагогическое образование» потребовала изменений не только содержания и организации учебного процесса, но и разработки соответствующего педагогического обеспечения.

Нами были рассмотрены позиции разных авторов в определении понятия «педагогическое обеспечение». Представим из них три наиболее подходящие для нашего исследования.

Так, Сомкина М.А. трактует педагогическое обеспечение как управление и развитие системной совокупности элементов: целеполагания, определения содержания и способов его реализации на разных этапах, организации условий, оптимизирующих формирование социальности как интегративного качества личности, обоснования конкретных способов взаимосвязи, взаимообусловленности и взаимоактуализации имеющихся ресурсов через структурирование определенным образом времени, пространства, количественного и качественного состава участников и их взаимодействия [5, с. 83-84]. Игнатова В.В. представляет педагогическое обеспечение как взаимосвязанную систему факторов и организационно-педагогических условий процесса их развёртывания посредством специальных педагогических форм, методов, процедур и приёмов [3, с. 105], а также как специфический вид профессиональной деятельности, предполагающий активизацию личностных и институциональных ресурсов, необходимых для обеспечения эффективности образовательного процесса [3, с. 13-14].

Мы соглашаемся с Е.М. Харлановой, которая под педагогическим обеспечением понимает взаимосвязанную совокупность теоретико-методологического, технолого-методического и организационно-практического компонентов [8, с. 99], которые реализуются в разнообразных видах

НОО «Профессиональная наука» использует Creative Commons Attribution (CC BY 4.0): лицензию на опубликованные материалы - https://creativecommons.org/licenses/by/4.0/deed.ru|

профессиональной деятельности согласно ФГОС третьего поколения, определяющего образовательную программу магистратуры по направлению подготовки «Педагогическое образование»: педагогической (профессиональной), научно-исследовательской, управленческой, проектной, методической, культурно-просветительской [7].

В нашем исследовании мы выделяем теоретический компонент педагогического обеспечения, практико-ориентированный и организационный.

Теоретический компонент педагогического обеспечения включает в себя определение целей конкретного педагогического обеспечения, выявление закономерностей и определение принципов, основных направлений педагогического обеспечения.

Данный компонент способствует улучшению базовой подготовки магистрантов.

Практико-ориентированный компонент педагогического обеспечения включает в себя отбор, создание, систематизацию наиболее эффективных средств образовательного процесса магистратуры и технологий их преобразования и использования, которые обеспечивают лучшую включенность студентов в образовательный процесс.

В этом компоненте выделяются несколько видов педагогического обеспечения программы магистратуры:

1. Программно-методическое обеспечение, которое составляют рабочие программы дисциплин и фонды оценочных средств.

2. Инструментально-методическое обеспечение, в которое входят виды профессионально значимой деятельности, портфолио, кейсы, методы стимулирования, проектные, диалоговые формы организации обучения и взаимодействия субъектов образовательного процесса, используемые магистрантом для достижения целей своей профессионально-педагогической деятельности.

НОО «Профессиональная наука» использует Creative Commons Attribution (CC BY 4.0): лицензию на опубликованные материалы - https://creativecommons.org/licenses/by/4.0/deed.ru|

3. Технологическое обеспечение. В образовательном процессе данный вид обеспечения представлен образовательными технологиями: кейс-технологией, ТРИЗ, технологией диалогового взаимодействия, технологией организации самостоятельной работы обучающихся, педагогической мастерской;

4. Диагностическое обеспечение. В данный вид обеспечения входит мониторинг среды образовательного процесса в магистратуре и его участников по выявлению уровня профессиональной готовности магистрантов к образовательной деятельности.

Организационный компонент педагогического обеспечения включает в себя организацию образовательного процесса и взаимодействия в нём (осуществление совместной деятельности) при помощи имеющихся и доступных инструментов.

Таким образом, педагогическое обеспечение магистерской программы предстаёт как взаимосвязанная совокупность теоретического, практико-ориентированного и организационного компонентов. Их взаимосвязь обеспечивает успешную реализацию программы магистратуры по направлению подготовки «Педагогическое образование» и в дальнейшем даст будущим магистрам больше профессиональных возможностей.

Библиографический список

1. Гаврилов Е. О магистратуре и «вечных» студентах [Электронный ресурс]. - URL: http://www.justicemaker.ru/view-article.php?id=25&art=3496 (Дата обращения 07.11.2016).

2. Зайцева М.С., Строгова Н.Е. Основная образовательная программа как базовый документ для проектирования и разработки учебно-методического обеспечения магистратуры // Образование и социализация личности в современном обществе: материалы X Международной конференции,

НОО «Профессиональная наука» использует Creative Commons Attribution (CC BY 4.0): лицензию на опубликованные материалы - https://creativecommons.org/licenses/by/4.0/deed.ru|

посвященной памяти М.И. Шиловой / ред. кол. КГПУ им. В.П. Астафьева. - Красноярск, 2016. - С. 519-523.

3. Игнатова В.В. Педагогические факторы духовно-творческого становления личности в образовательном процессе. - Красноярск: СибГТУ, 2000. - 272 с.

4. Измайлова В.В. Педагогическое обеспечение: сущность и структура понятия // Ярославский педагогический вестник. - 2012. - № 2. (т. 2). - С. 11-14.

5. Сомкина М.А. Практика организации педагогического обеспечения преемственности процесса социального воспитания в вузе // Личность, семья и общество: вопросы педагогики и психологии. - 2014. - № 38. - С. 82-87.

6. Федеральный закон от 29.12.2012 N 273-ФЗ (ред. от 13.07.2015) "Об образовании в Российской Федерации": [Электронный ресурс]. - URL: http://www.consultant.ru/document/cons_doc_LAW_140174 (Дата обращения 07.11.2016).

7. ФГОС ВО по направлению подготовки 44.04.01 Педагогическое образование (уровень магистратуры) [Электронный ресурс]. - URL: http://www.kspu.ru/upload/documents/2015/04/02/8fee37cfbb42fa78b65aed129490411d/440401-pedagogicheskoe-obrazovanie-proekt.pdf (Дата обращения 07.11.2016).

8. Харланова Е.М. Система педагогического обеспечения развития социальной активности будущих специалистов в образовательном процессе вуза // Педагогическое образование в России. - 2010. - № 3. - С. 98-103.

НОО «Профессиональная наука» использует Creative Commons Attribution (CC BY 4.0): лицензию на опубликованные материалы - https://creativecommons.org/licenses/by/4.0/deed.ru|

УДК 377.131.14

Кемова О.В. Проектирование фонда оценочных средств в профессиональном образовании учителя (на примере психологических дисциплин)

Projecting the Fund of assessment tools in the professional education of teachers (evidence from the psychological disciplines)

Кемова Оксана Васильевна
Высшая школа психологии и педагогического образования С(А)ФУ им. М.В. Ломоносова, г. Архангельск
oksana.kemova@mail.ru
Kemova Oksana Vasilevna
Higher school of psychology and pedagogical education of NArFU named after M.V. Lomonosov, Arkhangelsk

Аннотация: в статье сформулирована роль фонда оценочных средств и компетентностного подхода в профессиональном образовании учителя, обосновано значение психологических дисциплин при подготовке учителя, показан методологический аппарат проблемы исследования.

Ключевые слова и словосочетания: фонд оценочных средств, компетентностно-ориентированные оценочные средства, профессиональное педагогическое образование, оценка качества образования, психологическая подготовка.

Abstract: the article defines the role of the Fund of assessment tools and of the competence approach in professional education of the teacher, proved the value of psychological disciplines in preparation of teachers, shows the methodological apparatus of the research problem.

Keyword: fund of assessment tools, competence-oriented evaluation tools, professional pedagogy education, education quality assessment, psychological preparation.

В современной высшей школе главной задачей процедуры оценивания результатов обучения является улучшение качества работы студентов. Это, в свою очередь, способствует достижению более широких целей, в частности, повышению качества обучения, пересмотру содержания учебных программ, технологий их реализации.

В новом стандарте высшего профессионального педагогического образования (ФГОС ВПО) объекты стандартизации представлены в виде компетенций. И проектирование фонда оценочных средств направлено на разработку педагогических средств оценки компетенций, которые

НОО «Профессиональная наука» использует Creative Commons Attribution (CC BY 4.0): лицензию на опубликованные материалы - https://creativecommons.org/licenses/by/4.0/deed.ru|

сформированы у обучающихся [13]. Это актуализирует проблему «определения адекватной системы оценивания результатов, методов оценки каждой из дисциплин и достижения образовательных результатов учебных программ, не перегружая студента, сделав ее прозрачной и понятной для всех участников образовательного процесса»[2]. Системная работа по созданию фондов оценочных средств способствует повышению квалификации педагогических кадров в области педагогических измерений, анализа и использования результатов оценочных процедур [14].

Проблемы оценки качества профессионального образования и профессиональной подготовки, их теоретические и технологические аспекты подвергаются анализу с точки зрения соответствия качества образования требованиям рынка профессий к выпускникам вузов (В.В. Гузеев, Н.А. Кононец, В.И. Андреев, О.Д. Андреева, А.К. Маркова, В.Ш. Масленникова, М.А. Чошанов, Л.М. Митина, Г.В. Мухаметзянова и др.). Также разработаны положения компетентностного подхода, которые позволяют уточнить представления о качестве образования с точки зрения достижения и оценки его результата - сформированности ключевых и профессиональных компетенций выпускника вуза (М. Ант, Р. Бадер, И. Баллантайн, И.А. Зимняя, Д. Мертенс, Б. Оскарсон, Л. Страдвик, Х.-Г. Хофман и др).

Анализ литературы показывает, что создано множество методических рекомендаций по разработке и использованию фондов оценочных средств. Однако, для оценки качества подготовки обучающихся необходимо создание многокомпонентных систем, соответствующих новой парадигме образовательных программ [3].

По окончании обучения каждый студент - будущий педагог должен обладать необходимыми компетенциями для дальнейшей успешной работы. Профессиональная подготовка учителя включает в себя: методологическую, специально-научную и методическую, психолого-педагогическую и

НОО «Профессиональная наука» использует Creative Commons Attribution (CC BY 4.0): лицензию на опубликованные материалы - https://creativecommons.org/licenses/by/4.0/deed.ru|

общекультурную подготовку [7]. Анализ источников, в которых представлены промежуточные результаты реализации педагогическими вузами комплексного проекта по модернизации педагогического образования, свидетельствуют об актуальности качества и содержания психолого-педагогической подготовки в системе профессионального образования учителя [2; 4; 5; 8; 11 и др.]. Вместе с тем, исследователи отмечают серьезные проблемы в содержании психологической подготовки будущих учителей [1; 6; 7; 12 и др.]. В качестве рабочего определения понятия «психологическая подготовка», мы выбираем определение Постниковой М.И., которая включает в него знания, умения, навыки, которыми должен овладеть студент после изучения курса психологии, и формируемые на этой основе компетенции [8]. Психологическая подготовка учителя играет большую роль в процессе образования и в её рамках можно выделить, например, такие компетенции, как умение видеть состояние ученика, управление психическим состоянием учащихся на учебных занятиях, конструирование продуктивной модели саморазвития. Также студенты - будущие учителя должны понимать и знать особенности различных темпераментов, характеров своих учеников, соотносить способности и личностные черты обучающихся с возможными заданиями, уметь видеть и прогнозировать динамику саморазвития, самосознания и психического состояния обучающихся.

Таким образом, анализ научных источников по теме позволяет сформулировать следующие противоречия между:

- необходимостью системной диагностики и мониторинга уровня сформированности психологических компетенций студентов бакалавриата, как показателя качества их психолого-педагогической подготовки, и неразработанностью структуры и содержания этой компетенции по педагогическим направлениям подготовки;

НОО «Профессиональная наука» использует Creative Commons Attribution (CC BY 4.0): лицензию на опубликованные материалы - https://creativecommons.org/licenses/by/4.0/deed.ru|

- требованиями науки и практики в новых подходах к проектированию фондов оценочных средств психологической компетентности и неразработанностью теоретических основ их формирования.

Данные противоречия позволяют нам сформулировать проблему исследования: какова технология проектирования оценочных средств для системной диагностики психологических компетенций студентов педагогического бакалавриата, как показателя качества их психологической подготовки.

Актуальность проблемы, её теоретическая и практическая значимость обусловили выбор темы исследования «Проектирование фонда оценочных средств в профессиональном образовании учителя (на примере психологических дисциплин)». В современном образовании актуальность психологических дисциплин не подлежит сомнению. Так как образование современного педагога невозможно представить без психологии. Учителям постоянно приходится сталкиваться с проблемами, которые относятся к личным, семейным, гендерным, возрастным и т.д. Решение этих проблем можно осуществить с помощью знания именно психологических дисциплин. Постижение психологических дисциплин - одна из составляющих компетентностной подготовки педагогов.

Цель: разработать технологию проектирования компетентностно-ориентированных оценочных средств для диагностики качества психологической подготовки студентов-будущих учителей.

Объект исследования: процесс диагностики качества психологической подготовки студентов-будущих учителей.

Предмет: технология проектирования оценочных средств для диагностики качества психологической подготовки студентов-будущих учителей.

НОО «Профессиональная наука» использует Creative Commons Attribution (CC BY 4.0): лицензию на опубликованные материалы - https://creativecommons.org/licenses/by/4.0/deed.ru|

Гипотеза: системная диагностика качества психологической подготовки студентов бакалавриата в условиях реализации в высшей школе компетентностного подхода возможна, если:

1. произведена системная диагностика и мониторинг уровня сформированности психологических компетенций студентов бакалавриата как показателя качества их психолого-педагогической подготовки;

2. разработана структура и содержание этой компетенции по педагогическим направлениям подготовки;

3. разработан Фонд оценочных средств, позволяющий оценивать качество психологической подготовки студентов - будущих учителей;

Для проверки гипотезы мы ставим следующие задачи:

1. Изучить современные теоретические походы к оценке знаний и компетенций студентов в процессе профессиональной подготовки;

2. Дать теоретическое обоснование содержания Фонда оценочных средств для оценивания профессиональных компетенций студентов-будущих учителей;

3. Разработать:

а) задания, которые позволят объективно оценивать компетенции студентов, экспериментально;

б) критерии качества оценочных средств;

в) структуру и содержание психологической компетенции по педагогическим направлениям подготовки.

Различные фонды оценочных средств и их значимость описаны в документах и федеральных государственных стандартах [9]. Для того чтобы подготовить специалиста компетентностной модели, необходимо использовать инновационные оценочные средства, которые позволят проводить постоянный мониторинг формирования личных качеств, творческих характеристик и учебных достижений обучающихся. Средства оценивания должны выявлять содержательный и деятельностный компоненты подготовленности выпускника.

НОО «Профессиональная наука» использует Creative Commons Attribution (CC BY 4.0): лицензию на опубликованные материалы - https://creativecommons.org/licenses/by/4.0/deed.ru|

Это предполагает демонстрацию компетенций или их применение в конкретной ситуации. Данный путь предусматривает следующие индикаторы компетентности: 1) применение в учебном процессе практико-ориентированных и ситуационных заданий, интегрированных задач профессиональной направленности, публичных защит учебно-исследовательских и творческих проектов, увеличение количества практикумов, позволяющих студентам продемонстрировать свою компетентность; 2) приоритетное использование комплексных методов оценки достижений студентов [3].

Библиографический список

1. Ильин Е.П., Постникова М.И., Регуш Л.А. Психологическая подготовка специалиста в области образования // Подготовка специалиста в области образования: структура и содержание. Коллективная монография. Российский государственный педагогический университет имени А. И. Герцена. - С-П.: «Образование», 1994. – С. 49-65.

2. Каспржак А. Г., Калашников С. П. Разработка моделей академического бакалавриата и исследовательской магистратуры в рамках реализации программы модернизации педагогического образования: первые итоги // Психологическая наука и образование, 2015, - Т. 20. № 5. С. - С. 29–44. doi: 10.17759/pse.2015200504

3. Красильникова О. М. Проектирование фонда оценочных средств в соответствии с требованиями ФГОС СПО [Текст] / О. М. Красильникова // Педагогическое мастерство: материалы междунар. науч. конф. (г. Москва, апрель 2012 г.). - М.: Буки-Веди, 2012. - С. 231-234.

4. Марголис А.А. Модели подготовки педагогов в рамках программ прикладного бакалавриата и педагогической магистратуры //

НОО «Профессиональная наука» использует Creative Commons Attribution (CC BY 4.0): лицензию на опубликованные материалы - https://creativecommons.org/licenses/by/4.0/deed.ru|

Психологическая наука и образование, 2015. - Т. 20. № 5. - С. 45–64. doi: 10.17759/pse.2015200505

5. Постникова М.И., Ваенская Е.Ю. Новые подходы в подготовке учителя-филолога // Современные исследования социальных проблем: электронный научный журнал. - 2015.-№ 1. С.(1,2 п.л.)

6. Постникова М.И. Психологическое знание: теория и практика. Монография. Архангельск. Поморский университет, 2008.

7. Постникова М.И. Психологические знания в системе профессиональной подготовки студентов педвузов: Дис. … кандидата психологических наук. – Санкт-Петербург, 1993. – 185 с.

8. Постникова М.И., Тряпицына Е.В. Подготовка учителя - филолога в контексте новой образовательной парадигмы // Научное мнение, 2015. - № 1. С. 9-18. (1,1 п.л.)

9. Приказ Министерства образования и науки Российской Федерации от 19.12.2013 № 1367 «Об утверждении порядка организации и осуществления образовательной деятельности по образовательным программам высшего образования - программам бакалавриата, программам специалитета, программам магистратуры» (Зарегистрирован в Минюсте России 24.02.2014 № 31402). – М., 2014. – 24 с.

10. Приказ Министерства образования и науки Российской Федерации от 04.12.2015 № 1426 «Об утверждении федерального государственного образовательного стандарта высшего образования по направлению подготовки 44.03.01 Педагогическое образование (уровень бакалавриата)» (Зарегистрирован в Минюсте России 11.01.2016 № 40536). – М., 2016. – 19 с.

НОО «Профессиональная наука» использует Creative Commons Attribution (CC BY 4.0): лицензию на опубликованные материалы - https://creativecommons.org/licenses/by/4.0/deed.ru|

11. Регуш Л. А. Психологическая подготовка бакалавра образования: новый подход // Новое в психолого – педагогических исследованиях. – 2012. - №3. - С. 47-54.

12. Регуш Н.Л., Регуш Л.А. Психологические проблемы освоения педагогической деятельности педагога / Педагогическая психология. Учебное пособие под ред. Л. Регуш, А. Орловой. С-Пб., 2011. - С. 368-395.

13. Шабалина Е.П. Проектирование фонда оценочных средств уровней сформированности компетенций прикладного бакалавриата / Е.П. Шабалина, М.В. Довыдова // Мир культуры, науки, образования. - 2015. - № 1. - С.134 - 136.

14. Формирование фондов оценочных средств по специальностям среднего профессионального образования: методические рекомендации. - М., 2012. - 28 с.

НОО «Профессиональная наука» использует Creative Commons Attribution (CC BY 4.0): лицензию на опубликованные материалы - https://creativecommons.org/licenses/by/4.0/deed.ru|

УДК 378.147

Лобанова М.А. Эффективность обучения при применении информационных технологий

Effectiveness of training in the application of information technology

Лобанова М.А.
Бурятский Филиал Сибирского университетапотребительской кооперации,
Улан-Удэ,
Lma2906@mail.ru
Lobanova M.A.
The Buryat Branch Siberian University consumer cooperatives,
Ulan-Ude

Аннотация. В статье рассматриваются вопросы эффективности обучения при использовании информационных технологий в преподавательской деятельности высших учебных заведений различного направления.

Ключевые слова: информационно – коммуникационные технологии, образовательные компьютерные технологии, компьютеризация обучения, исследовательская деятельность, программные приложения.

Abstract. The article discusses the effectiveness of the training in the use of information technology in the teaching of higher educational institutions of various directions.

Keywords: information and communication technologies, educational computer technologies, computerization training, investigation activities, software applications.

В целом, использование любых инновационных технологий в обучении приобретает особую значимость в XXI веке, так как имеют ряд особо значимых преимуществ, а именно:

1. Максимально приближают учебный процесс к практике повседневной жизни, формируют не только устойчивые знания по изучаемым предметам, но и способствуют развитию активной жизненной позиции;

2. Позволяют получить более высокий уровень знаний изучаемой дисциплины;

3. Создают специфические условия в процессе обучении, попадая в которые студенты не могут не научиться;

4. Способствуют развитию творческих способностей студентов;

5. Способствуют обучению студентов различным способам получения новых знаний.

НОО «Профессиональная наука» использует Creative Commons Attribution (CC BY 4.0): лицензию на опубликованные материалы - https://creativecommons.org/licenses/by/4.0/deed.ru|

Поэтому у преподавателя, особый интерес вызывают в процессе обучения информационно-коммуникационные компьютерные программы и соответствующие к ним приложения, так как они способствуют:

1. Активному развитию творческого начала;
2. Формированию ценностных ориентаций личности;
3. Активизации познавательной активности;
4. Эффективно усваивать знания;
5. Формированию навыков практических исследований и принятию профессиональных решений;
6. Переходу от простого накопления знаний к навыкам исследовательской деятельности и созданию механизмов самостоятельного поиска;
7. Формированию дидактических и психологических условий, способствующих проявлению активности студентов.

При использовании различных компьютерных систем в образовании студенты познают две науки, где с одной стороны саму исследуемую дисциплину, а с другой компьютер и программы, что является эффективным использованием времени преподавателя и студента.

Так, при использовании компьютерных программ в обучении достигается цель, при которой полученные студентом теоретические знания превращаются в своеобразный инструмент творческого осознания социальной действительности будущим специалистом, где он получает навыки в использовании компьютерных и иных приложений в своей практической деятельности.

Освоение различных программных приложений в любой сфере будущей деятельности в центр образовательного процесса ставит вопросы по практическому применению полученных теоретических знаний в профессии, а это является стимулом к познанию теории.

НОО «Профессиональная наука» использует Creative Commons Attribution (CC BY 4.0): лицензию на опубликованные материалы - https://creativecommons.org/licenses/by/4.0/deed.ru|

Будущие специалисты, осваивающие информационно - коммуникационные технологии в своей сфере деятельности наиболее конкурентоспособных, при чем, теория ни сколько не отстает от практики, что в свою очередь является целью достижения в нахождении консенсуса между практикой и теорией.

В современных условиях развития социально-экономического общества, остро возросла потребность в творчески и нестандартно мыслящих личностях.

Современным предприятиям необходимы творчески активные специалисты с развитым мышлением, умением не только оценивать полученные результаты, но и конструировать и рационализировать рабочий процесс. Получение таких навыков у студентов зависит от методики обучения.

Государственная политика Российской Федерации в области образования направлена на глобализацию образовательных рынков, на становление общего образовательного пространства, высокое качество которого прочно ассоциируется с компьютерными технологиями в обучении.

Нельзя не согласиться с мнением Кпарина М.В. : «Подготовка квалифицированного специалиста конкурентоспособного на рынке труда, способного к эффективной профессиональной работе по специальности является основной целью любого профессионального образования» [1, с. 72].

Отсталость образовательного рынка от современных условий обосновывается традиционной подготовкой студентов, так как направления подготовки ориентированы только на формирование теоретических знаний, умений и навыков в предметной области.

Использование современных технологий в области образования позволит:

1. Выпустить специалиста высокого уровня, включить его еще на стадии обучения в разработку новых технологий;
2. Провести адаптацию к условиям конкретной практической среды;

НОО «Профессиональная наука» использует Creative Commons Attribution (CC BY 4.0): лицензию на опубликованные материалы - https://creativecommons.org/licenses/by/4.0/deed.ru|

3. Сделать специалиста проводником новых решений, успешно выполняющим свои профессиональные функции

Таким образом, базисом образования должны стать способы мышления и деятельности, а не учебные дисциплины.

Бурно меняющаяся социально-экономическая ситуация в стране обуславливает:

1. Модернизацию образовательной деятельности;
2. Пересмотр теоретических подходов и практики работы учебных заведений.

Приоритетами в области образования в соответствии с Концепцией модернизации образования и Программой высшего и среднего профессионального образования должны стать доступность, качество и эффективность образовательного процесса.

Внедрение и использование различных инноваций в сфере образования будет способствовать реализации этих приоритетных требований.

По мнению Беспалько В.П.: «Инновации в образовательной деятельности – это использование новых знаний, приёмов, подходов, технологий для получения результата в виде образовательных услуг, отличающихся социальной и рыночной востребованностью. Изучение инновационного опыта показывает, что большинство нововведений посвящены применением компьютерных технологий» [2].

За рубежом, прежде всего в США, интерес к компьютерным образовательным технологиям проявился в середине прошлого столетия, именно тогда появились первые программы обучения с применением информационных технологий.

Тогда же появился термин «образовательные технологии», который означает получение гарантированного результата в педагогическом процессе.

НОО «Профессиональная наука» использует Creative Commons Attribution (CC BY 4.0): лицензию на опубликованные материалы - https://creativecommons.org/licenses/by/4.0/deed.ru|

Очевидно, что оптимизация педагогического процесса должна складываться путем внедрения компьютеризации ВУЗа.

Общее понятие компьютеризации можно трактовать как повсеместное внедрение в сферы деятельности человека электронно-вычислительных машин, например в процессы управления, проектирования, планирования, учета и обработки данных, проведения научных исследований, обучения.

Компьютеризация обучения – в широком смысле слова это симбиоз теоретических концепций и практики компьютерного обучения. В узком смысле это «компьютерное обучение», т.е. система обучения, основным из средств которой является компьютер.

Основные преимущества применения образовательных компьютерных технологий заключается в изменении функций преподавателя и студента, в которой преподаватель не только выполняет контролирующую функцию, но и является консультантом-координатором, при этом студенту предоставлено право самостоятельно выбирать пути усвоения учебного материала.

Компьютерные образовательные технологии увеличивают возможности дифференцированного и индивидуального обучения.

От мастерства преподавателя результат применения образовательных компьютерных технологий зависит в меньшей степени, здесь играет роль совокупность всех компонентов образовательного процесса.

Таким образом, образовательные компьютерные технологии повышают эффективность обучения и воспитания будущего специалиста. Их применение направлено на конечный результат всего образовательного процесса - подготовить высококвалифицированного специалиста, имеющего фундаментальные знания в профессии, способного осваивать новые для себя области в условиях изменяющихся социально-экономических условий.

НОО «Профессиональная наука» использует Creative Commons Attribution (CC BY 4.0): лицензию на опубликованные материалы - https://creativecommons.org/licenses/by/4.0/deed.ru|

Библиографический список

1. Кпарин МВ. Инновации в мировой педагогике – М. Высшая школа, 2015. – 85с.

2. Беспалько В. П. Образование и обучение с участием компьютеров (педагогика третьего тысячелетия) – http://www.twirpx.com/file/127314/

НОО «Профессиональная наука» использует Creative Commons Attribution (CC BY 4.0): лицензию на опубликованные материалы - https://creativecommons.org/licenses/by/4.0/deed.ru|

УДК 378.4

Мазанюк Е.Ф. Развитие сети государственных университетов в первые годы советской власти

The state universities' network development in the first years of Soviet power

Мазанюк Елена Федоровна
Гуманитарно-педагогической академии (филиал)
ФГАОУ ВО «КФУ им. В. И. Вернадского», г. Ялта
elena8871@mail.ru
Mazanyuk Elena Fedorovna
Humanities and Education Science Academy (branch)
of V.I. Vernadsky Crimean Federal University, Yalta

Аннотация. Цель данной статьи – показать процесс формирования советской университетской системы и дать общую характеристику основных направлений реформы и реорганизации университетского образования.

Ключевые слова: университетское образование, советская университетская система, реформы и реорганизация университетского образования.

Abstract. The purpose of this article is to show the process of formation of the Soviet university system and to give a general description of the main directions of the reform and reorganization of university education.

Keywords: university education, Soviet university system, reforms and reorganization of university education.

Ведущая образовательная тенденция конца XIX – начала XX века стала особенностью университетского образования в России, которая в дальнейшем определила путь развития отечественных университетов.

Революция, положившая начало коренным изменениям во всех областях жизни общества, вызвала глубокие качественные изменения и в развитии системы образования в стране.

Жажда познания, охватившая не только умеющих читать, а носившая всеобщий характер, находила свое выражение как в стремлении граждан к грамоте, так и в тяге их к более или менее широкой образованности. Ярким проявлением этого служило открытие в провинциях большого числа школ различных типов.

НОО «Профессиональная наука» использует Creative Commons Attribution (CC BY 4.0): лицензию на опубликованные материалы - https://creativecommons.org/licenses/by/4.0/deed.ru|

К преподавательской деятельности во вновь создаваемых школах, университетах, различных курсах и других учебных заведениях привлекались сравнительно образованные или просто грамотные люди – преподаватели гимназий, училищ, семинарий, местные агрономы, инженеры, врачи, партийно-советские работники.

После революции утвердилось мнение, что университеты могут готовить специалистов не только по тем четырем факультетам, которые существовали в царской России, но и по другим профилям. Создание большого количества отраслевых вузов было тогда делом дорогостоящим и нереальным. Многопрофильность университетов давала возможность наладить в них подготовку специалистов по самым различным отраслям теоретических и практических знаний и на этой основе относительно быстро наверстать упущенное [5, с. 32-33.].

Однако рабочий класс еще не располагал не своими научно-педагогическими силами, ни подготовленным контингентом для обучения в высшей школе. В этом плане значение массового движения за открытие школ различных типов заключалось также в том, что оно в какой-то мере облегчало отбор кандидатов для ускоренной подготовки специалистов в средних специальных и высших учебных заведениях.

Для того, чтобы творчески освоить и использовать научное наследие прошлого, привлечь к новому строительству буржуазные научно-педагогические кадры, требовалось решить вопрос о завоевании старых специалистов и высшим образованием [5, с. 36].

В проведении университетской политики Советской власти пришлось преодолеть принципиальные разногласия с деятелями Пролеткульта. Они выступали за уничтожение всех старых учреждений науки, культуры, в том числе университетов, считали их архаичными учебными заведениями, которые якобы изжили себя и чужды пролетариату. Главный идеолог Пролеткульта А.А.

НОО «Профессиональная наука» использует Creative Commons Attribution (CC BY 4.0): лицензию на опубликованные материалы - https://creativecommons.org/licenses/by/4.0/deed.ru|

Богданов смотрел на университеты как на «старые храмы буржуазного знания» [1, с. 229].

Поддержка Советской властью тяги народных масс к знаниям и их инициативы по созданию различных учебных заведений нашла свое конкретное выражение в открытии после революции новых государственных университетов.

Первым государственным университетом, учрежденным Советской властью, был Нижегородский (1918). Для содержания университета были выделены ассигнования в сумме 1 млн. руб., которые были получены от контрибуции, наложенной местными властями на нижегородскую буржуазию [5, с. 39].

25 июня 1918 г. В.И. Ленин подписал декрет СНК РСФСР упразднении Нижегородского политехнического института и передаче его имущества в ведение Нижегородского университета. Первый советский государственный университет существенно отличался от дореволюционных: отвергались старые каноны, проявлялся творческий подход, обеспечивался широкий доступ молодежи пролетарского происхождения, были открыты десять факультетов, на которых изучались все виды наук, половину из них составляли факультеты инженерно-технического профиля и агрономический [5, с. 36].

Второй новый университет был открыт в Воронеже на базе эвакуированных научных сил и студентов бывшего Юрьевского университета. Он первоначально состоял из трех традиционных факультетов: медицинского, юридического и историко-филологического. Но вскоре к нему были присоединены (в ноябре 1918 г. на правах факультета) агроэкономические курсы [4, с. 21].

Вторая группа государственных университетов после Октябрьской революции была учреждена на базе различных народных университетов. В Астрахани создание такого университета было подготовлено отделом высших

НОО «Профессиональная наука» использует Creative Commons Attribution (CC BY 4.0): лицензию на опубликованные материалы - https://creativecommons.org/licenses/by/4.0/deed.ru|

учебных заведений при краевом Комиссариате народного просвещения. Занятия на естественном и медицинском факультетах Астраханского университета начались 30 октября 1918г. [5, с. 41].

Весной 1918г. местной общественностью Тамбова также стал активно обсуждаться вопрос об открытии университета. В губернском центре был создан «Комитет общественных организаций» по открытию университета, переименованный затем в «Общество Тамбовского университета».

Решение об открытии университета в память Октябрьской революции 1917г. в сентябре 1918г. приняли также Исполком Костромского губернского Совета и VI Костромской губернский съезд Советов. Придавая, огромное значению делу просвещения трудящихся съезд принял предложение об открытии Костромского пролетарско-крестьянского университета в память Октябрьской революции 1917г.

Осенью 1918 г. отдельные университеты в губернских центрах, как и первые два советских университета, создавались базе существующих учебных заведений. Так, 9 ноября в Наркомпрос было сделано представление о преобразовании Демидовского лицея в Ярославле в университет. Лицей стал называться университетом.

Открытие указанных университетов состоялось преимущественно в дни первой годовщины Великой Октябрьской социалистической революции. Законодательно они были оформлены декретом СНК РСФСР от 21 января 1919г., подписанным В.И. Лениным. Это был декрет об утверждении государственных университетов в городах Костроме, Смоленске, Астрахани и Тамбове и о преобразовании в Государственные университеты бывших Демидовского юридического лицея в Ярославле и Педагогического института в Самаре [5, с. 42].

В этом же, 1918 году была создана группа университетов на основе преобразования существующих в Москве и Петрограде различных, но на деле

НОО «Профессиональная наука» использует Creative Commons Attribution (CC BY 4.0): лицензию на опубликованные материалы - https://creativecommons.org/licenses/by/4.0/deed.ru|

однотипных учебных заведений. По инициативе Н.К. Крупской в мае Государственной комиссией по просвещению было решено превратить в Петроградский университет Высшие женские курсы, сделав его смешанным учебным заведением.

С просьбой о преобразовании в государственный университет и принятии на государственный бюджет обратился к правительству частный университет при Петроградском психоневрологическом институте. Эта просьба была удовлетворена. В результате в Петрограде временно стали функционировать три университета. Каждый имел свою нумерацию (бывший частный университет стал называться II-ПГУ, а Петроградские Высшие курсы – III-ПГУ).

В Москве во второй Московский государственный (II-МГУ) были преобразованы Московские высшие курсы, а Московский городской университет им. Шанявского стал третьим Московским государственным университетом (III-МГУ). Создание в одном городе нескольких университетов было явлением исключительным, но в тех конкретных исторических условиях Наркомпрос пошел на это как на переходную меру. Таким путем он получил в свое распоряжение новые научно-педагогические кадры, добился обучения женщин в смешанных учебных заведениях. К тому же снижалось напряжение в столичных городах, вызванное невиданной тягой широких народных масс к знаниям.

В 1918 г. в стране возникла и четвертая группа университетов: В Тифлисе, Екатеринославле, Иркутске и Симферополе.

За один только 1918 год в стране было создано 16 государственных университетов (включая воссозданный в Воронеже Юрьевский университет).

Наряду с открытием большого числа новых университетов создавались также новые факультеты практических знаний в старых университетах.

НОО «Профессиональная наука» использует Creative Commons Attribution (CC BY 4.0): лицензию на опубликованные материалы - https://creativecommons.org/licenses/by/4.0/deed.ru|

В дальнейшем, в условиях обострения гражданской войны и усиления военной интервенции, расширение сети университетов прекратилось. В обстановке гражданской войны и военной интервенции заметно сократились численность студентов и посещаемость ими учебных занятий. В этих условиях Наркомпрос принял меры к уплотнению вузов РСФСР: объединил однотипные высшие учебные и тем самым устранил параллелизм в их развитии в крупных городах. В начале 1919 г. три государственных университета Петрограда объединились в единый Петроградский государственный университет. В конце августа было также принято решение об объединении трех Московских университетов на базе I-МГУ, однако II-МГУ продолжал самостоятельно работать до начала 30-х годов [5, с. 45].

Новая волна движения за открытие государственных университетов в Советской республике прокатилась после окончания гражданской войны. В 1920 г. университеты были открыты в Орле, Краснодаре, Северодвинске и в ряде других городов. Особый интерес представляют университеты, учрежденные ленинскими декретами и ставшие впоследствии крупными центрами науки и культуры. Одним из первых стал таким Туркестанский (Ташкентский) университет.

Устройство Туркестанского университета отражало черты нового типа этого учебного заведения, сочетавшего теоретические специальности с прикладными. Он первоначально включал историко-филологический, физико-математический, медицинский, сельскохозяйственный, социально-экономический, технический и рабочий факультеты.

В ноябре 1922 г Совнарком РСФСР утвердил измененную структуру университета, стали работать следующие факультеты: физико-математический, медицинский, сельскохозяйственный, инженерно-мелиоративный, педагогический и факультет общественных наук. В 1923 г. этот университет

НОО «Профессиональная наука» использует Creative Commons Attribution (CC BY 4.0): лицензию на опубликованные материалы - https://creativecommons.org/licenses/by/4.0/deed.ru|

был переименован в первый Среднеазиатский государственный университет (САГУ) [5, с. 47-48].

Следующим государственным университетом, основанным после окончания гражданской войны и разгрома иностранных интервентов, был Уральский. 19 октября 1920г. декрет об учреждении Уральского университета был утвержден Совнаркомом РСФСР и подписан В.И. Лениным.

Согласно декрету, в состав университета вошли Политехнический, Медицинский, Сельскохозяйственный, Педагогический институты, Институт общественных науку и Рабочий факультет. Такая многопрофильность позволяла университету удовлетворяла разносторонние потребности региона в кадрах специалистов.

В первые годы Советской власти возник и Ереванский университет. Первоначально (в январе 1920 г.) он по местному почину оформлялся как народный и был разбит на два факультета, на которых изучались естественные и общественные науки. В октябре 1923 г. он был преобразован в государственный. В 1925 г. университет включал технический, сельскохозяйственный, медицинский, социально-экономический, юридический, педагогический и рабочий факультеты. Педагогический факультет объединял общетеоретические специальности: историко-литературную, физико-математическую и биологическую [3, с. 7-8].

В 1920 г. на базе двух частных факультетов – историко-филологического и юридического, открытых в 1918 г., и сотрудничавшего с ними Восточного института во Владивостоке был основан государственный университет. В конце 1922 г. с ним слились только что созданные Педагогический и Политехнический институты и образовался Дальневосточный государственный университет. В 1923 г. в него вошел переведенный во Владивосток Читинский университет. В 1923-1924 учебном году Дальневосточный университет состоял

НОО «Профессиональная наука» использует Creative Commons Attribution (CC BY 4.0): лицензию на опубликованные материалы - https://creativecommons.org/licenses/by/4.0/deed.ru|

из пяти факультетов: агрономический, восточный (с разрядами китайским и японским), педагогического, технического и рабочего [2, с. 21-22].

Одним из последних вскоре после окончания гражданской войны был открыт Белорусский государственный университет. Впервые решение об этом принял Президиум ЦИК БССР 25 февраля 1919 г. Тогда же для этой цели было принято решение выделить ассигнования в сумме 1 млн. руб. [5, с. 51].

Однако в связи с оккупацией Белоруссии польскими интервентами практическое осуществление мероприятий по открытию университета в Минске было приостановлено. Открытие университета состоялось 11 июля 1921 г. – в день годовщины освобождения Минска от интервентов.

Итак, Советское правительство первостепенное значение придавало развитию в стране сети государственных университетов как ведущего звена в системе высшей школы. С их организацией можно было приступить к решению проблемы подготовки специалистов для различных отраслей народного хозяйства и культуры. Новые университеты дали возможность приобщить к занятиям многомиллионные массы трудящихся, охваченных порывом к просвещению. Университетское движение, начавшееся по инициативе рабочих и крестьян, служило ярким доказательством обновления жизни в стране. Важное значение имел и опыт строительства университетов, накопленный в первые советской власти: в частности, новый подход к определению структуры этих учебных заведений использовался в последующие периоды [5, с. 55].

Библиографический список

1. Богданов А. О. О пролетарской культуре 1904 - 1924 / Богданов А. О. – М., Л., 1924. – 229 с.

2. О развитии высшего образования в Дальневосточном крае в 1928/29 – 1932/33 гг.- Хабаровск, 1929. – 21-22 с.

НОО «Профессиональная наука» использует Creative Commons Attribution (CC BY 4.0): лицензию на опубликованные материалы - https://creativecommons.org/licenses/by/4.0/deed.ru|

3. Петросян Г. Ереванский государственный университет (к 20-летию со дня основания). – Ереван, 1941. – 7-8 с.

4. Сборник декретов и постановлений Рабоче-крестьянского правительства по народному образованию. – М., 1920. – Вып. 2. – 21 с.

5. Чанбарисов Ш. Х. Формирование советской университетской системы. / Чанбарисов Ш. Х. – М.: Высш. Шк., 1988. – 256 с.

НОО «Профессиональная наука» использует Creative Commons Attribution (CC BY 4.0): лицензию на опубликованные материалы - https://creativecommons.org/licenses/by/4.0/deed.ru|

УДК 1174

Макаренко Ю.В., Коваленко А.А. Подготовка будущих руководителей к осуществлению управленческого мониторинга как средства повышения качества образовательного процесса в дошкольной образовательной организации

Preparing of the future leaders to use management monitoring as a means of improving the quality of educational process in preschool educational organizations

Макаренко Юлия Владимировна
Гуманитарно-педагогическая академия (филиал)
ФГАОУ ВО «Крымский федеральный университет им. В.И. Вернадского» в г. Ялте
jvmakarenko@gmail.com
Коваленко Алла Александровна
Гуманитарно-педагогическая академия (филиал)
ФГАОУ ВО «Крымский федеральный университет им. В.И. Вернадского» в г. Ялте
lamonova_08@mail.ru
Makarenko Yuliya Vladimirovna
Humanitarian and Pedagogical Academy (Branch)
FGAOU VO "Crimean Federal University named V.I. Vernadsky "in Yalta
Kovalenko Alla Aleksandrovna
Humanitarian and Pedagogical Academy (Branch)
FGAOU VO "Crimean Federal University named V.I. Vernadsky "in Yalta

Аннотация: в статье рассмотрена и проанализирована дидактическая система по подготовке будущих руководителей к осуществлению управленческого, а также проанализированы основы управленческого мониторинга как средства повышения качества образования в дошкольном образовательном учреждении.

Ключевые слова: образование, мониторинг, управленческий мониторинг, качество образования.

Abstract: the article describes and analyzes the didactic system for training future leaders to use management monitoring, as well as analyzes the basics of management monitoring as a mean of education quality improvement in the preschool educational institution.

Keywords: education, monitoring, management monitoring, the quality of education.

Управленческий мониторинг системы образовательного учреждения как объективное явление социальной и педагогической действительности является частью информации о состоянии общества на современном этапе.

В современных научных педагогических источниках рассматриваются различные виды мониторинга: психолого - педагогический мониторинг (Г.А. Карпова), профессиональный мониторинг (С.Н. Силина); мониторинг качества

НОО «Профессиональная наука» использует Creative Commons Attribution (CC BY 4.0): лицензию на опубликованные материалы - https://creativecommons.org/licenses/by/4.0/deed.ru|

образования (В.А. Кальней, С.Е. Шишов); мониторинг как способ регулярного отслеживания качества усвоения знаний (А.Н. Багиров, В.Г. Горб, Е.В. Заика, А.А. Орлов, В.В. Репкин, С.А. Равичев,).

Многообразие подходов к мониторингу иллюстрируется различными определениями, в которых он используется для разных сфер деятельности. Например, в статистике мониторинг понимается как «специально организованное наблюдение за состоянием каких-либо объектов». [5, с. 275].

При решении задач управления любой руководитель понимает, что он должен не только принимать решения в соответствии с текущим состоянием системы управления, но и определить возможные направления ее развития, принятия эффективных управленческих решений. При решении управленческих задач любой менеджер понимает, что он должен не только принимать решения в соответствии с сегодняшним состоянием данной системы управления, но и определять возможные направления ее развития, принимать эффективные управленческие решения. Как отмечает В.Г.Афанасьев, управлять – значит не только воздействовать на систему в том виде, в каком она функционирует в настоящее время, но и выявлять тенденции ее движения, развития, предвидеть альтернативы и с учетом этого осуществлять управляющее воздействие в данное время. [1, с. 35].

Суть этого явления заключается в необходимости компетенции управленческого мониторинга в качестве административного ресурса. В этих условиях, административная деятельность руководителя приобретает специфический характер, выраженный в реализации руководителем множества взаимосвязанных шагов, каждый из которых выполняет определенные функции. На первом этапе, руководитель ДОУ организует, рабочие места и определяет модель управления дошкольным образовательным учреждением. На втором этапе, на основе целей управления, руководитель вместе с другими заинтересованными сторонами (методисты, педагоги, психолог, медицинский

НОО «Профессиональная наука» использует Creative Commons Attribution (CC BY 4.0): лицензию на опубликованные материалы - https://creativecommons.org/licenses/by/4.0/deed.ru|

персонал и др.) собирает информацию об управляемом объекте, используя как традиционные методы и средства информационных и коммуникационных технологий, так и инновационные. На третьем этапе происходит обработка собранной информации (отбор, классификация, анализ). На четвертом этапе, разработка и оформление информации (программы, планы, отчеты, аналитическая информация и пр.). Пятый этап – руководитель ДОУ должен принять необходимые управленческие решения.

Исследование показало, что эффективность реализации управления обусловлено формированием особого вида профессиональной компетентности, под которой мы подразумеваем личное самообразование, в том числе, мотивацию и ценностное отношение к управлению, управленческому мониторингу, а также профессионально – значимые способности (самостоятельность, творчество, рефлексия, отсутствие страха перед использованием управленческого мониторинга), а также это проявляется в способности руководителя использовать управленческий мониторинг как ресурс управления. В результате исследования выяснилось, что структура управленческой компетентности руководителя дошкольного образовательного учреждения состоит из четырех взаимосвязанных компонентов.

Мотивационно - ценностный компонент предполагает, что будущие мотивации руководителя ДОУ и ценностные ориентации по использованию управленческого мониторинга имеют большое значение для будущей профессиональной деятельности руководителя.

Гносеологический компонент включает управленческие знания, необходимые для будущих руководителей для осуществления административной деятельности в условиях использования управленческого мониторинга как ресурса управления.

НОО «Профессиональная наука» использует Creative Commons Attribution (CC BY 4.0): лицензию на опубликованные материалы - https://creativecommons.org/licenses/by/4.0/deed.ru|

Оперативно-исполнительский компонент включает в себя выполнение управленческих и технических навыков, которые являются конкретной формой реализации теоретических знаний.

Профессионально-личностный компонент, который определяет успех управленческой деятельности на основе формирования профессионально значимых качеств личности, наиболее важным из которых является рефлексия, независимость, творчество, отсутствие страха в использовании управленческого мониторинга и другие.

В данной работе было определено, что компетенция управленческого мониторинга может быть сформирована на трех различных уровнях:

- низкий уровень (операционально-пользовательский) выражается в непостоянном использовании управленческого мониторинга в дошкольных учреждениях, хотя есть наличие общих концепций управленческой деятельности; а также здесь характерна низкая самооценка в способности решать профессиональные проблемы.
- средний уровень (функционально-инструментальный) проявляется в осознании проблемы, пути, средств и методов контроля в дошкольных учреждениях; в расширении знаний в области административного и технического применения управленческого мониторинга; успешное решение проблем, связанных с использованием современных технических средств для организации управленческой деятельности; формирование навыков для сбора и анализа информации управления, использование различных методов и инструментов для принятия решений, на основе обработанной информации; адекватная самооценка своих возможностей и потребностей с последующим улучшением образования, используя управленческий мониторинг;
- высокий уровень (системно-функциональный) характеризуется устойчивым осознанием проблемы, пути, средств и методов управления дошкольным образованием; знанием технологий мониторинга, используемых в

НОО «Профессиональная наука» использует Creative Commons Attribution (CC BY 4.0): лицензию на опубликованные материалы - https://creativecommons.org/licenses/by/4.0/deed.ru|

профессиональной и управленческой деятельности; структуры и системы управления; принципов функционирования организации как системы, также имеются навыки управления информацией на основе использования управленческого мониторинга, как ресурса управления в ДОУ; высокий уровень профессионально-значимых личностных качеств (самостоятельность, творчество, рефлексия).

В работе сделан вывод о том, что системно-функциональный уровень управленческой компетентности обеспечивает эффективность управленческого мониторинга в качестве ресурса управления и может быть сформирован с помощью в дидактической системы, фокусируемой на управлении.

Теоретические и методологические основы проектирования образовательной дидактической системы, реализованные в специальном курсе «Управленческий мониторинг как средство повышения качества образования в дошкольном образовательном учреждении", основываются на следующих подходах: профессиографический подход, согласно которому процесс управленческой компетентности основывается на формировании специфических профессиональных функций, знаний, навыков или личностных качеств руководителя необходимых в условиях использования управленческого мониторинга в качестве ресурса управления. Личностно - деятельностный подход, с участием личного включения в развитие профессиональной деятельности, которое достигается путем организации обучения в условиях, имитирующих профессиональную деятельность руководителя ДОУ, в результате этого здесь присоединяется субъективный опыт студентов, который поощряет их к интеллектуальной и профессиональной деятельности для решения проблемы, здесь используются методы размышления, поисковых вопросов, эвристические дискуссии. Системный подход, согласно которому формирование управленческой компетентности представлено как дидактическая система, основанная на

НОО «Профессиональная наука» использует Creative Commons Attribution (CC BY 4.0): лицензию на опубликованные материалы - https://creativecommons.org/licenses/by/4.0/deed.ru|

взаимодействии структуры (цели, содержание, организационной и коммуникативной оценки) и функционирования (мотивационно - ценностный, операционально-исполнительский).

Принципами проектирования дидактической системы являются: принцип междисциплинарной интеграции на основе связи содержания обучения и интеграции знаний студентов, полученных на всех курсах, таких как общих педагогических дисциплин («Общая педагогика») и профессионально-ориентированных дисциплин управления ("Основы управления образовательными системами", "Управление дошкольным образовательным учреждением", "Дошкольная педагогика "). Актуализация общенаучных знаний важна с точки зрения их "активизации" в профессиональном контексте значимой информации, полученной в ходе изучения управления и психолого-педагогических дисциплин. Все перечисленное помогает студентам освоить новый интегрированный уровень профессиональных знаний и навыков, лежащих в основе управленческой компетентности руководителя. Принцип блочно-модульного структурирования содержания обучения, в соответствии с которым содержание обучения делится на крупные блоки. Такой подход к структурированию содержания обучения позволяет обеспечить систему совместного охвата блока и последовательно раскрыть теорию и практику управления и управленческого мониторинга в дошкольном учебном заведении.

Принцип взаимосвязи теории и практики, основанный на органичном соединении различных форм обучения, включая лекции, семинары. Семинары были проведены в форме ситуаций, моделирующих будущую деятельность руководителя с точки зрения использования управленческого мониторинга.

Было установлено, что успешность обучения для каждого из блоков учебной программы достигается за счет использования конкретной схемы

НОО «Профессиональная наука» использует Creative Commons Attribution (CC BY 4.0): лицензию на опубликованные материалы - https://creativecommons.org/licenses/by/4.0/deed.ru|

работы: 1) обновление ранее приобретенных знаний или приобретения новых знаний и навыков управленческого мониторинга;

2) представление домашних заданий или заданий по педагогической практике, вопросов, связанных с темой блока; 3) контроль успешное развитие и личного отношения к изучаемому материалу.

Эта логическая схема обучения помогает систематизировать полученные знания, и гармонично реализовать их включение в новые профессионально – значимые контексты, что делает процесс обучения мотивированным и осознанным. Формирование управленческой компетентности осуществляется в три этапа, каждый из которых имеет свою специфику.

Первый этап - начало (мотивационно - ценностный) направлен на формирование у студента ценностного отношения к использованию управленческого мониторинга в будущей профессиональной деятельности в дошкольных учреждениях. Ведущие формы обучение являются проблемные лекции и семинары, дискуссии.

Второй этап - теоретический (гносеологический) направлен на овладение студентами знаний управления системой и, раскрывающих научные основы управления дошкольным образовательным учреждением. На данном этапе были использованы различные формы и методы обучения, в том числе проблемные лекции, семинары, дискуссии, эвристической беседы, поиск ответов и моделирование ситуаций, что позволило студентам получить представление о деятельности руководителя ДОУ.

Третий этап - практический (операционально-исполнительский) направлен на развитие способности студентов, использовать специальные знания управления, способности выполнять процедуры, необходимые для управленческого мониторинга. Основной формой обучения на данном этапе являлась педагогическая практика студентов и ведущими методами обучения

НОО «Профессиональная наука» использует Creative Commons Attribution (CC BY 4.0): лицензию на опубликованные материалы - https://creativecommons.org/licenses/by/4.0/deed.ru|

являются ситуации, которые моделируют профессиональную деятельность руководителя.

Было выявлено, что является необходимым условием для успешной реализации разработанной дидактической системы. Важным условием является разработка и использование диагностического инструментария, позволяющего определить уровень компетенции управленческого мониторинга: обследования - выявление мотивации и ценностных ориентаций; тестирование, наблюдение, обследование - для определения уровня управленческих навыков, программного обеспечения и технических знаний и навыков, а также развитие профессионально-значимых качеств личности.

Сравнение результатов констатирующего и контрольного этапов педагогического эксперимент показывает положительную динамику во всех компонентах компетентности управленческого мониторинга. После формирующего этапа педагогического эксперимента значительно увеличился процент студентов, которые достигли уровня системно-функциональной компетентности управленческого мониторинга: по мотивационно-ценностному компоненту - на 61%, по гносеологическому компоненту - на 82%, по операционально - исполнительскому компоненту - на 87% и по профессионально-личностному компоненту - на 75%.

Данные показывают эффективность разработанной дидактической системы по формированию компетентности по управленческому мониторингу будущего руководителя дошкольного образовательного учреждения.

Данное исследование не претендуют на окончательное и исчерпывающее решение проблемы формирования компетентности по управленческому мониторингу будущих руководителей дошкольных учебных заведений. Дальнейшие научные исследования возможны в направлении решении задачи формирования интегрированной системы непрерывного

НОО «Профессиональная наука» использует Creative Commons Attribution (CC BY 4.0): лицензию на опубликованные материалы - https://creativecommons.org/licenses/by/4.0/deed.ru|

профессионального образования и управления в рамках системы "педколледж - педвуза - система повышения квалификации”.

Библиографический список

1. Афанасьев, В.Г. Социальная информация / В.Г. Афанасьев. – М.: Наука, 1994. – 199 с.

2. Коваленко А.А. Управленческий мониторинг как средство повышения качества образования // Проблемы педагогики. 2016. № 21. С. 26-28

3.Крамаренко, И.С. Прогнозирование уровня учебных достижений учащихся средствами мониторинга // Стандарты и мониторинг в образовании. – 2001. – № 1. – С. 37-40.

4. Майоров, А.Н. Мониторинг в образовании / А.Н. Майоров. – СПб.: Образование – Культура, 1998. – 344 с.

5. Мониторинг деятельности образовательного учреждения: достижение нового качества образования. – СПб.: Изд-во РГПУ им. А.И. Герцена, 2003. – 175 с.

6. Статистический словарь/ гл. ред. М.А. Королев. – 2-е изд., перераб. и доп. – М.: Сов. Энциклопедия, 1998. – 479 с.

НОО «Профессиональная наука» использует Creative Commons Attribution (CC BY 4.0): лицензию на опубликованные материалы - https://creativecommons.org/licenses/by/4.0/deed.ru|

УДК:37.088.2

Мурзина К.Е., Гордеева Д.С. Формирование ценностных ориентаций менеджеров в процессе обучения профессиональным дисциплинам

The formation of value orientations of managers in the process of teaching professional disciplines

Гордеева Дарья Сергеевна,
доцент кафедры экономики, управления и права
Южно-Уральский
государственный гуманитарно-педагогический университет
г. Челябинск
gordeeva.darya@mail.ru
Мурзина Ксения
студентка-магистрант Южно-Уральский
государственный гуманитарно-педагогический университет,
г. Челябинск
murzina-ks@mail.ru
scientific adviser **Gordeeva Darya Sergeevna,**
candidate of pedagogical sciences, associate professor of the
chair «Economics, Management and Law»,
South Ural State Humanitarian Pedagogical University
Chelyabinsk
Murzina Ksenia,
student South Ural State Humanitarian Pedagogical University,
Chelyabinsk

Аннотация. Статья изучению категориального аппарата формирования ценностных ориентаций будущих специалистов – менеджеров. Выделяются и анализируются группы ценностных ориентаций будущих менеджеров в процессе изучения профессиональных дисциплин. В статье ведущей рекомендаций при формировании ценностных ориентаций будущих менеджеров выделено моделирование коммуникативной среды.

Ключевые слова: экономическое образование, ценности, ценностные ориентации, профессиональные ценности, будущий менеджер, менеджер.

Abstract. Article the study of categorical apparatus of formation of value orientations of future specialists – managers. We identify and analyze groups of value orientations of future managers in the process of studying professional disciplines. The article of the leading recommendations in the formation of value orientations of future managers dedicated modeling communicative environment.

Keywords: economic education, values, value orientations, professional values, management trainee, manager

Современные мировые интеграционные экономические, социальные и культурологические процессы способствуют переориентации будущего

НОО «Профессиональная наука» использует Creative Commons Attribution (CC BY 4.0): лицензию на опубликованные материалы - https://creativecommons.org/licenses/by/4.0/deed.ru|

специалиста, занимающейся непрерывным образованием в течение всей жизни и постоянно самореализующейся в профессиональной деятельности, в дальнейшем в условиях постоянных инноваций и соответствующего комплекса ценностных ориентаций.

Поэтому сейчас экономическое образование должно качественно реализовывать подготовку высококвалифицированных специалистов управленцев, эффективно повлиять на развитие социокультурных и общечеловеческих ценностей личности, сформировать компетентного в содержании и технологиях профессионала, способного к созданию целостной эстетической картины мира как составляющей мировоззрения, мировосприятия и мироощущения представителей различных категорий людей, с которыми в будущем менеджеру придется работать.

Обозначенные факты требуют от будущего специалиста наличия интегрированной системы знаний, умений, навыков и опыта управленческой деятельности, обобщают ведущие компоненты профессиональной деятельности, органично сочетают профессиональные технологии и совокупность специфических компетенций. Поэтому современное управленческое образование призвано подготовить специалиста, не только умеющего оперировать собственными знаниями, но и применять их на практике, приспосабливаться к новым условиям, активно действовать, решать проблемы, свободно ориентироваться в информационном пространстве и учиться управлять людьми на протяжении жизни [1].

Ценности – высшая точка системы ценностных ориентаций, связанных с идеальными целями личности. Являясь одной из главных личностных образований, они выражают определенно правильное отношение человека к социальной действительности и в этом своем качестве обусловливают мотивацию его поведения, оказывают существенное влияние на все стороны его бытия и составляют основу его мировоззрения [2]. Смысловые образования

НОО «Профессиональная наука» использует Creative Commons Attribution (CC BY 4.0): лицензию на опубликованные материалы - https://creativecommons.org/licenses/by/4.0/deed.ru|

предельного обобщения превращаются в ценности, и человек сознает собственную ценностную систему, только относясь к миру как целому. Понятие «ценность» рассматривают разные науки: аксиология, философия, социология, биология, психология. В ценностях сконденсированы опыт и результаты познания прошлых поколений, воплощающие устремленность культуры в будущее. Являясь важнейшими элементами культуры, ценности придают ей единство и целостность. Ценность внутренне освещает всю жизнь человека, наполняет ее простотой и гармонией, что ведет к подлинной свободе - свободе от колебаний и страхов, свободе творческих возможностей [4].

Ценности не являются чем-то неизменным, раз и навсегда упорядоченным - их перестройка возможна. С. Л. Рубинштейн говорил, что ценность - это значимость для человека чего-то в мире, и только признаваемая ценность способна выполнять важнейшую ценностную функцию - функцию ориентира поведения [3].

Профессиональные ценности - это ориентиры, на основе которых человек выбирает, осваивает и выполняет свою профессиональную деятельность. Они характеризуются определенным знаком, т. е. имеют положительные и отрицательные ориентиры, степенями доминирования, осознанности и изменчивости.

Ценностные ориентации – это относительно устойчивое, избирательное отношение личности к совокупности материальных и духовных благ и идеалов, которые рассматриваются как цели и средства для удовлетворения потребностей жизнедеятельности человека.

Проблема исследования ценностных ориентаций личности будущего менеджера притягивает большой интерес многих исследователей. Особое внимание уделяется проблеме изучения ценностных ориентаций студентов-менеджеров на этапе обучения в вузе, так как этот период является наиболее сензитивным для освоения и принятия ценностей

НОО «Профессиональная наука» использует Creative Commons Attribution (CC BY 4.0): лицензию на опубликованные материалы - https://creativecommons.org/licenses/by/4.0/deed.ru|

профессиональной деятельности, формирования профессиональной стратегии.

Е.В. Пименова отмечает, что основной акцент в процессе профессионального обучения менеджера должен быть сделан на развитии его ценностно-смысловой сферы, от адекватной сформированности которой зависит возможность успешно управлять организационными процессами. Существует также некое противоречие между профессиональной системой ценностей и ценностными ориентациями личности будущих менеджеров, которое может привести к кризису, связанному с разочарованием в профессиональной деятельности, ее деформацией [8]. А.Н. Нугаева считает, что именно на этапе профессионального обучения в вузе у будущих менеджеров начинают развиваться те ценности и мотивы, которые в перспективном будущем определяют успешность деятельности в выбранной профессии [5].

Без изучения ценностей и ценностных ориентаций невозможно исследовать мотивации поведения человека, так как ценностные ориентации человека в его общей структуре осуществляют роль стратегической линии поведения, функции «интегратора» различных форм деятельности личности [1]. В.Б. Ольшанский под ценностями понимает нормы, которые приняты в групповом сознании и определяющие индивидуальную систему ценностей [6].

Ценностные ориентации символизируют нестандартные психологические образования, постоянно организующие иерархическую систему и действующие в структуре личности только в качестве ее элементов. Нельзя представить себе ориентацию личности на конкретную ценность как некое отгораживающие образование, нерассматривая ее важность, субъективную приоритетность относительно другихценностей, то есть не включенное в систему [6].

НОО «Профессиональная наука» использует Creative Commons Attribution (CC BY 4.0): лицензию на опубликованные материалы - https://creativecommons.org/licenses/by/4.0/deed.ru|

Одним из наиболее распространенных современных подходов к изучению ценностных ориентаций является концепция М. Рокича. Он стимулировал оживленный интерес к ценностям среди психологов тем, что предложил четкое определение понятия и разработал легкий в использовании инструмент. На концепцию М. Рокича в последние десятилетия в той или иной мере опираются многие исследователи данной проблемы [7].

В.А. Ядов определяет ценностные ориентации как высший уровень диспозиционной системы,зависящие от ценностей социальной общности, с которой себя идентифицирует личность [12].

Ценностные мнения профессионально-педагогической подготовки студентов вуза изучали В.А. Сластенин и М.Я. Виленский [5]. Отмечая при этом несогласие между претензиями школы к высшему педагогическому образованию и уровнем готовности выпускников к профессионально-педагогической деятельности, В.А. Сластенин и М.Я. Виленский раскрывают те ее структурные компоненты, личностные факторы и внутренние механизмы, без которых педагог не может благополучно осуществлять свои общественно-профессиональные функции.

Н.А. Вдовина отмечает, что профессионально-ценностные ориентации выступают как один из мнений внутреннего содержания деятельности, дающий основу оценке и регуляции деятельности. Автор определяет профессионально-ценностные ориентации как систему стабильных установок, убеждений, предпочтений, на основе которых выстраиваются взаимоизбирательные отношения к наиболее важным мнениям профессиональной деятельности [8].

Ценностные ориентации несут в себе регулятивные функции, составляют фундаментальную основу профессионально-личностного

НОО «Профессиональная наука» использует Creative Commons Attribution (CC BY 4.0): лицензию на опубликованные материалы - https://creativecommons.org/licenses/by/4.0/deed.ru|

развития, входят в систему профессиональной стратегии, определяя значимость приобретаемой профессии, ценностного отношения к ней.

В современном профессиональном образовании будущих специалистов-менеджеров выделяется 4 группы ценностных ориентации: духовно-нравственные, профессионально-значимые, социально-значимые и личностные. Их содержание раскрыто в таблице 1.

Итак, одним из важнейших критериев успешности профессиональной деятельности менеджеров является ценностный компонент.

Таблица 1.

Ценностные ориентации будущих менеджеров

Ценностные ориентации	**Содержание**
Духовно-нравственные	Доброта, щедрость, меценатство, опекунство, Общительность, Гражданственность, культура
Профессионально-значимые	Профессионализм, знания, умения, ориентация, Коммуникация
Социально-значимые	Достижение успеха, продвижение по службе, Достижение социального статуса
Личностные	Ценности-цели, ценности-средства

Осмысливая ценностные ориентации будущих менеджеров в процессе изучения профессиональных дисциплин, можно сделать вывод, что современному менеджеру должны быть присущи как минимум следующие черты:

- наличие комплекса специальных знаний, высокая компетентность и эрудиция;
- знание иностранных языков;
- предприимчивость, инициативность, умение творчески подходить к делу, способным к разумному риску;
- критический подход к существующему положению дел;
- гибкость и рациональность мышления;

НОО «Профессиональная наука» использует Creative Commons Attribution (CC BY 4.0): лицензию на опубликованные материалы - https://creativecommons.org/licenses/by/4.0/deed.ru|

- открытость для дискуссии, свободного обмена мнениями;
- логичность поступков, динамичность поведения;
- умение общаться с людьми, творческое сотрудничество;
- широкий кругозор, потребность в постоянном получении новых знаний;
- умение создать условия для развития общества.

При этом обретение названных выше качеств возможно только лишь в процессе осуществления общения, коммуникации.

Подготовка будущих менеджеров востребует моделирование коммуникативной среды.

Основой моделирования коммуникативной среды выступает процесс обмена информацией. При этом общение не сводится к простому обмену информацией в прямом или обратном движении. Основная задача информационного обмена в обучении состоит в выработке общего смысла, единой точке зрения и согласия по поводу различных аспектов ситуации общения. Особое значение в достижение подобного согласия имеют понимание и интерпретация людьми передаваемой информации. В коммуникации как процесс передачи и принятия значений, можно выделить два аспекта - предметный или содержательный и интерпретационный. Интерпретационный аспект коммуникации связан с тем смыслом, который придают участники общения передаваемым ими значениям. (Я. Яноушек, В.Е. Семенов).

Обучение будущих менеджеров основано на концептуальной идее постоянного обогащения и расширения коммуникативных ресурсов как на родном, так и на иностранном языках. Только комплекс коммуникативных ресурсов ориентирован на моделирование концептов, концептосфер личности, способствуя открытию смысловой сущности слов в процессе коммуникации [9]. Стратегия и техника коммуникации в этом случае являются необходимым культурным коннотативным фоном для возникновения концепта, системы концептов. В процессе коммуникации возможно сближение личностных

НОО «Профессиональная наука» использует Creative Commons Attribution (CC BY 4.0): лицензию на опубликованные материалы - https://creativecommons.org/licenses/by/4.0/deed.ru|

концептосфер, что обеспечивает понимание коммуникантов в ходе педагогического общения [2].

Реализация идеи постоянного обогащения и расширения коммуникативных ресурсов в процессе обучения будущих менеджеров требует совершенствования существующей педагогической системы.

Противоречие сегодняшнего образования заключается в том, что, с одной стороны, оно ориентировано на формирование культурных, освоивших нормы и правила современной жизни, стремящихся к постоянному самосовершенствованию индивидов. С другой стороны, студентам постоянно внушают, что знания нужны, прежде всего, для реализации себя в конкретной специальности [3]. Не осознается необходимость более широкого общего развития, позволяющего заниматься широким спектром деятельности, который предполагает, например, получение управленческой специальности.

Проводимые в вузе инновации должны быть направлены на создание новой модели формирования у будущих менеджеров интереса к учебе на основе развития в ходе освоения любого предмета ценностных навыков взаимодействия с природой, людьми, самим собой не в отдаленном будущем, а в повседневной жизни, в профессиональной деятельности. В этом случае можно надеяться на то, что студенты как заочного, так и очного отделений будут учиться не только ради приобретения профессии, но и для того, чтобы постоянно самосовершенствоваться и тем самым всегда соответствовать времени, приобрести определенный уровень нравственнопрофессиональных ценностей. Организация образовательного процесса с учетом полученных данных будет соответствовать требованиям рынка, т. е. будет более практико-ориентированной.

НОО «Профессиональная наука» использует Creative Commons Attribution (CC BY 4.0): лицензию на опубликованные материалы - https://creativecommons.org/licenses/by/4.0/deed.ru|

Библиографический список

1. Главатских М.М, Леонов М. Многомерные статистические методы анализа данных в психологических исследованиях, Издательство: МОДЭК, МПСИ, 2011.-128 с.

2. Григорьева Т.Г., Линская Л.В., Усольцева Т.П. Основы конструктивного общения. Методическое пособие для преподавателей. Новосибирск: Изд-во Новосиб. ун-та; М.: Совершенство, 2010. - 173 с.

3. Гордеева Д.С. Савченков А.В. Актуальные проблемы взаимодействия вузов с реальным сектором экономики// Вестник Челябинского государственного педагогического университета. Изд-во: Южно-Уральский государственный гуманитарно-педагогический университет - 2016. -№7. – С.30-35.

4. Гордеева Д.С. Сетевое взаимодействие в области эколого-экономического образования// Азимут научных исследований: экономика и управление. Изд-во: некоммерческое партнерство «Институт направленного образования» (Тольятти) – 2016. - №3 (16). С. 99-102.

5. Гордеева Д.С. Функциональные области финансовой логистики// Гордеева Д.С., Демцура С.С., Федорова К.А. Фундаментальные проблемы науки: сборник статей Международной научно-практической конференции: в двух частях. - 2016. – С. 94 - 96.

6. Гордеева Д.С. Создание инновационного информационного центра сетевого взаимодействия в условиях структурного подразделения педагогического вуза // Экономика образования и управление образованием: современные научные исследования и разработки/сборник научных трудов по материалам I Международной научно-практической конференции: НОО «Профессиональная наука». – Калининград. – 2016. С. 12-22.

7. Мурзина К.Е. Ценностные ориентации как основа психологической культуры //В сборнике: Новая наука: история становления, современное

НОО «Профессиональная наука» использует Creative Commons Attribution (CC BY 4.0): лицензию на опубликованные материалы - https://creativecommons.org/licenses/by/4.0/deed.ru|

состояние, перспективы развития// сборник статей международной научно-практической конференции: в 2 частях. Уфа, 2016. С. 153-159.

8. Мурзина К. Е. Способы разрешения конфликтов у менеджеров образовательных организаций: исторический аспект //В сборнике: Экономика образования и управление образованием: современные научные исследования и разработки сборник научных трудов по материалам I Международной научно-практической конференции. НОО «Профессиональная наука». Калининград, 2016. С. 42-58.

9. Рябчук П.Г. Использование системы показателей оценки инвестиционного и лизингового процессов в регионе // Вестник Тверского государственного университета. Серия «Экономика и управление». – 2013. - №19. –С. 60-71.

10. Панкрухин А.П. Маркетинг: Учебник для вузов. – 6-е изд. — М.: Изд. «Омега-Л», 2010. – 656 с.

11. Рябков О.А. Проблема конкурентоспособности российской образовательной организации в современных условиях. – Микроэкономика, 2011, №6, С. 159-162.

НОО «Профессиональная наука» использует Creative Commons Attribution (CC BY 4.0): лицензию на опубликованные материалы - https://creativecommons.org/licenses/by/4.0/deed.ru|

УДК 378

Полякова М.Е. Модель формирования правой компетентности студентов технического вуза

Model of forming of legal competence of students of the technical Institute of Higher Education

Полякова Марина Евгеньевна
кандидат педагогических наук, доцент, Северный (Арктический) федеральный университет, имени М.В. Ломоносова, г. Северодвинск
Polyakova Marina Evgenievna
Candidate of pedagogical sciences, Assistant Professor, North (Arctic) federal university, to the name M.B. Lomonosov, Severodvinsk

Аннотация. В статье обоснована модель формирования правовой компетентности студентов технического вуза, ее структура
Ключевые слова: компетентность, модель, моделирование
Abstract. In this article the model of forming of legal competence of students of the technical Institute of Higher Education and its structure is substantiated.
Keywords: competence, model, modeling

В построении модели формирования правовой компетентности необходимо учитывать, что в условиях системы профессионального образования необходимо решить задачи развития:

- личности - путем обеспечения условий для реализации своего потенциала в профессиональном и личном плане;

- экономики - путем обеспечения соответствия формируемых в процессе обучения знаний и умений потребностям работодателей.

Учебный процесс в техническом вузе имеет целью формирование знаний умений и компетенций, необходимых для личностного и профессионального развития и означает:

- ориентацию на потребности рынка труда и, как следствие - активизацию социального партнерства для определения потребностей в обучении и требуемых профессиональных квалификаций и компетенций:

- единые квалификационные и образовательные стандарты на основе профессиональных стандартов и анализа трудовой сферы;

НОО «Профессиональная наука» использует Creative Commons Attribution (CC BY 4.0): лицензию на опубликованные материалы - https://creativecommons.org/licenses/by/4.0/deed.ru|

- развитие модульных программы обучения, основанных на компетенциях;

- оптимизацию системы профессионального образования и обучения и развития непрерывного профессионального образования и обучения.

Качество профессиональной подготовки специалиста в процессе профессионального обучения должно определяться тем, насколько результаты его личностного развития будут соответствовать требованиям профессиональной среды. При этом важными являются моменты ценностного отношения и культуры специалиста как способа деятельности, что затрагивает и личностную, и деятельностную составляющую профессионала любого уровня. В соответствии с этим профессиональная культура как интегрированное качество специалиста технической сферы должно включать: производственно-технологическую компетенцию, правовую компетенцию, экономическую компетенцию, социально-экономическую компетенцию и рефлексию.

Термин «модель» происходит от латинского «modulus» и означает образец, норма, мера. В настоящее время число толкований понятия "модель" достигает нескольких десятков.

Обобщая различные определения понятия, можно выделить в них следующие общие представления о модели: а) модель представляет собой средство познания; б) модель отражает существенные стороны оригинала, то есть объекта, явления реальной действительности; в) модели охватывают только те свойства оригинала, которые значимы в данной ситуации и которые являются объектами исследования. Это говорит о целенаправленности модели.

Изучение сложных явлений путем создания, исследования их моделей понимается как моделирование этих явлений. Многие исследователи отмечают, что отличительной чертой моделирования в сравнении с другими методами познания является то, что с его помощью объект изучается не непосредственно,

НОО «Профессиональная наука» использует Creative Commons Attribution (CC BY 4.0): лицензию на опубликованные материалы - https://creativecommons.org/licenses/by/4.0/deed.ru|

а путем исследования другого объекта аналогичного в отношении первого. Результаты исследования при этом переносятся с модели на объект. Логической основой моделирования является умозаключение по аналогии.

По мнению А.А. Кыверялга, моделирование является таким методом теоретического исследования, при помощи которого можно обобщенно подойти к решению многих педагогических проблем.

Модель формирования правовой компетентности специалиста технической сферы определяет главную цель в процессе профессионального обучения, определяет целеполагание на всех этапах учебного процесса, в связи с чем, оформляется логическая структура всех элементов целостного педагогического процесса обучения и функция каждого из них: преподавателя и обучаемых. пересмотр и углубление содержания, способов оценки его усвоения, а также прогнозируемого результата, завершающего функционирование реализованной модели.

Предлагаемая нами модель определяет структуру профессионально-педагогической деятельности и функциональные связи элементов этой структуры, она является основой подготовки современного специалиста, развития его правовой компетентности и состоит из следующих компонентов: целевого, процессуального, содержательного, так как:

- направленность на развитие обеспечивает студентов способами познавательной деятельности, формирует потребность в постоянном самосовершенствовании, что очень важно для дальнейшего профессионального образования;

- организация коллективно-индивидуальной мыследеятельности способствует развитию коллективистических качеств, создает условия для адекватной самооценки правового самосознания, формирует ответственное отношение к соблюдению правовых норм;

НОО «Профессиональная наука» использует Creative Commons Attribution (CC BY 4.0): лицензию на опубликованные материалы - https://creativecommons.org/licenses/by/4.0/deed.ru|

- деятельностная основа организации обучения формирует понимание значимости активной позиции студента в деятельности, необходимости точно подобранных средств для организации действий, преобразующих внутреннюю сущность человека.

Таким образом, данная модель ориентирует на правовые ценности в процессе профессионального образования, формирует новое мировоззрение специалиста, его профессиональные качества и способности.

Единство целевого, структурно-содержательного и технологического компонентов обеспечивают общую целостность модели и воспроизводимость результатов при ее реализации в учебном процессе. Такой подход к разработке модели формирования профессиональной компетентности позволяет заключить, что сама модель и технология реализации является условием профессионального развития студентов, поскольку основы ее построения совпадают с доминирующими тенденциями модернизации образования.

Модель формирования правовой компетентности специалиста в процессе профессиональной подготовки студентов определяет структуру деятельности преподавателя и функциональные связи элементов этой культуры.

Развитие правовой компетентности при подготовке специалиста в техническом вузе предполагает не только формирование и развитие соответствующих знаний и умений, но и практическое овладение содержанием и особенностями профессиональной деятельности. В процессе ее осуществления необходимо готовить студентов и к наиболее важным содержательным и процессуальным аспектам этой деятельности.

Разработанная нами модель формирования правовой компетентности специалиста состоит из трех компонентов: целевого, содержательного, процессуального.

НОО «Профессиональная наука» использует Creative Commons Attribution (CC BY 4.0): лицензию на опубликованные материалы - https://creativecommons.org/licenses/by/4.0/deed.ru|

Целевой компонент модели развития правовой компетентности специалиста определен государственным образовательным стандартом высшего профессионального образования, государственными требованиями к минимуму содержания и уровню подготовки выпускников. В соответствии с квалификационной характеристикой выпускника правовая компетентность должна составить важную составляющую его профессиональной культуры.

Содержательный компонент включает: требования к содержанию подготовки выпускника, отражение в содержании общепрофессиональной подготовки основ права, отражение в содержании специальных дисциплин правовых аспектов профессиональной деятельности специалиста, отражение в дисциплинах по выбору основных направлений применения права в профессиональной деятельности.

Процессуальный компонент включает: практические работы, тренинги, моделирование профессиональной деятельности, деловые игры, специальные задания интегрированного характера, практику студентов, интегрированное обучение.

Таким образом, важной характеристикой будущего специалиста технической сферы является правовая компетентность, позволяющая выпускнику юридически обоснованно принимать различные решения в процессе профессиональной деятельности.

Библиографический список

1. Абдрахманова Г.Ш. Проблемы развития правовой культуры студентов // Вестник КГУСТА. – 2014. – № 2. – С. 195-202.
2. Затонский В.А. Правовая культура – необходимый ресурс модернизации российской государственности // Правовая культура. – 2012. – № 1. – С.31-41.

НОО «Профессиональная наука» использует Creative Commons Attribution (CC BY 4.0): лицензию на опубликованные материалы - https://creativecommons.org/licenses/by/4.0/deed.ru|

3. Полякова М.Е. Правовая компетентность в подготовке специалиста технической сферы // Актуальные проблемы права: сборник научных трудов. Вып. 6 под ред. Е.В. Протас. – М.: МГИУ. – 2006. – С.382-385.
4. Полякова М.Е. Личностный подход как основа формирования правовой культуры студентов вуза // Актуальные проблемы права: сборник научных трудов. Вып. 6 под ред. Е.В. Протас. – М.: МГИУ. – 2006. – С. 382-385.
5. Полякова М.Е. Формирование правовой компетентности студентов технического вуза // Диссертация на соискание ученой степени кандидата педагогических наук. - Московский городской педагогический университет Комитета образования Правительства Москвы. – Москва, 2007. – 143с.
6. Полякова М.Е.Формирование правовой культуры специалиста в условиях современного высшего технического образования // Право и образование. – 2007. – №8. – С.70-74.
7. Шадриков В.Д. Новая модель специалиста: инновационная подготовка и компетентностный подход // Высшее образование сегодня. – 2004. – №8. – С. 26-31.

НОО «Профессиональная наука» использует Creative Commons Attribution (CC BY 4.0): лицензию на опубликованные материалы - https://creativecommons.org/licenses/by/4.0/deed.ru|

УДК 378

Полякова М.Е. Формирование правовых компетенций в условиях современного высшего технического образования

Forming of legal competenses in the conditions of modern higher technical education

Полякова Марина Евгеньевна
кандидат педагогических наук, доцент, Северный (Арктический) федеральный университет, имени М.В. Ломоносова, г. Северодвинск
Polyakova Marina Evgenievna
Candidate of pedagogic sciences, Assistant Professor, North (Arctic) federal university, to the name M.B. Lomonosov, Severodvinsk

Аннотация. В статье рассмотрены вопросы формирования правовых компетенций специалиста технической сферы, процесс формирования правовой компетентности студентов технической сферы, педагогическое проектирование модели формирования правовой компетентности.

Ключевые слова: компетентность, компетенции, организационно-управленческая деятельность, нормативные правовые акты, специалист технической сферы.

Abstract. In this article the questions of forming of legal competences of specialist of technical sphere, process of forming of legal competence of students of technical sphere, pedagogical planning of model of forming of legal competence are considered.

Keywords: competence, competences, organizationally-administrative activity, normative legal acts, specialist of technical sphere.

Высшее техническое профессиональное образование направлено на подготовку специалистов, в основе деятельности которых лежит решение технических задач, требующих анализа ситуации и выбора решения в рамках заданного алгоритма действий.

Специалисты с техническим профессиональным образованием выполняют следующие виды деятельности: производственно-технологическую, организационно-управленческую, конструкторско-технологическую, опытно-экспериментальную. Основными видами деятельности специалистов технической сферы являются производственно-технологическая и организационно-управленческая, в рамках которых специалисты решают широкий круг задач по производству и обеспечению эксплуатации технических систем, контролю хода технологических процессов, качества продукции и т.д.

НОО «Профессиональная наука» использует Creative Commons Attribution (CC BY 4.0): лицензию на опубликованные материалы - https://creativecommons.org/licenses/by/4.0/deed.ru|

В современной экономике, в связи с повышением технического уровня производства, автоматизацией и информацией всех сфер деятельности специалисты заняты не только на инженерно-технических должностях, но и на руководящих должностях различных уровней.

Направление деятельности специалистов с техническим профессиональным образованием в различных отраслях экономики могут быть классифицированы следующим образом: обработка технической. технологической и другой информации в целях подготовки принятия инженерных решений; обеспечения функционирования сложных технических и технологических систем; управление трудовым коллективом в целом и на уровне различных подразделений предприятия.

Подготовка специалистов технической сферы осуществляется для различных отраслей экономики: энергетика, металлургия, машиностроение, электротехника, приборостроение, электроника, микроэлектроника, радиотехника и телекоммуникации, транспорт, химическое производство, разведка и разработка полезных ископаемых, строительства и др.

Например, в машиностроении специалист выполняет следующие основные функции: осуществление технологического процесса изготовления и сборки изделий (узлов, машин, оборудования) и контроль за соблюдением технологической дисциплины на производстве; контроль за эффективным использованием материалов и оборудования; осуществление технического контроля соответствия качества изделия установленным нормативам; проведение стандартных и сертифицированных испытаний объектов техники; управление современными техническими системами и их эксплуатация.

Кроме того, по специальностям, связанным с разработкой техники и технологий специалист разрабатывает технологические процессы изготовления деталей и сборки изделий; составляет технические задания на проектирование технологической оснастки; проводит патентные исследования, определяет

НОО «Профессиональная наука» использует Creative Commons Attribution (CC BY 4.0): лицензию на опубликованные материалы - https://creativecommons.org/licenses/by/4.0/deed.ru|

показатели технического проектируемых технических изделий и систем, проводит работы по проверке и освоению новых объектов техники и технологических процессов.

При выполнении перечисленных производственных задач специалист работает не только с технической документацией, но и нормативными правовыми актами различного уровня. В основном это нормативные акты ведомственного уровня и локальные нормативные акты.

Специалист технической сферы может работать в качестве руководителя трудового коллектива: бригадир, мастер, начальник участка, начальник цеха, руководитель бюро, начальник отдела, главный инженер, заместитель директора предприятия. директор предприятия. Поэтому, специалист любого профиля должен быть готов к выполнению функций организационно - управленческого характера, таких как организация работы коллектива исполнителей; планирование и организация работ; выбор оптимальных решений при планировании работ в условиях нестандартных ситуаций; участие в оценке качества и экономической эффективности предприятия; обеспечении техники безопасности на производстве.

Выполнение специалистом функций организационно-правового характера требуют от специалиста правовых знаний, т.к. принятие многих управленческих решений базируется на нормативно-правовом акте локального характера, подзаконном акте или федеральном законе.

Умение применять и толковать нормативный правовой акт, а также составлять проект локального нормативного правового акта формируется у специалиста в процессе обучения правовым дисциплинам в высшем учебном заведении.

Формирование правовых компетенций специалиста в системе высшего профессионального образования происходит под влиянием ряда факторов: профессионально ориентированной учебной деятельности, социально

НОО «Профессиональная наука» использует Creative Commons Attribution (CC BY 4.0): лицензию на опубликованные материалы - https://creativecommons.org/licenses/by/4.0/deed.ru|

направленных взаимодействий в учебном коллективе и активной позиции личности, заинтересованной в саморазвитии в период обучения в вузе.

Педагогическое проектирование целевой модели формирования правовой компетентности студента важно осуществлять на основе целостной организации компонентов вузовского образовательного процесса (обучения и самообразования, воспитания и самовоспитания и др.). Вместе с тем – опережающего моделирования целевого, содержательного, организационно – процессуального и контрольно-оценочного компонентов учебно-познавательной деятельности, которые охватывают формы учебной и внеучебной ее организации, а также самостоятельную работу обучающихся. Это образует единый вектор формирования правовых компетенций студента в условиях профессионального обучения каждой конкретной личности, который позволяет ей одновременно быть участником социально - активной жизни, профессионально - направленной творческой деятельности и субъектом собственного правового саморазвития. Цель формирования правовых компетенций в системе высшего профессионального образования включает процесс формирования, развития и становления ведущих ценностно-смысловых позиций сознания и самосознания, которые выступают основой профессиональной культуры будущего специалиста.

Педагогическое достижение поставленной цели происходит на основе отбора содержания образования, отражающего задачи формирования правовой компетентности, с одной стороны и на основе системно-технологического обеспечения реализации этого содержания в учебно-воспитательном процессе, позволяющей ориентировать профессиональное образование на освоение норм правового поведения, с другой стороны.

В ходе формирования правовых компетенций будущего специалиста важно опираться на развивающие технологии обучения. Они позволяют

НОО «Профессиональная наука» использует Creative Commons Attribution (CC BY 4.0): лицензию на опубликованные материалы - https://creativecommons.org/licenses/by/4.0/deed.ru|

осуществить достижение целей и эффективность процесса формирования правовой компетентности специалиста на основе диагностических целей.

Основными социально-педагогическими условиями организации процесса формирования правовой компетентности личности специалиста в техническом вузе выступают диагностирование и оценка динамики формирования правовой компетентности студентов средствами педагогической диагностики качества знаний по учебной дисциплине, проявляющихся в условиях выполнения заданий для самостоятельной работы, участия в семинарских занятиях, выполнения контрольных работ, выполнения творческих заданий, практических работ.

Преподаватель оценивает эффективность правовой учебно-познавательной деятельности, организует творческие, диалоговые и ценностно-познавательные взаимодействия между ее субъектами в условиях форм учебной, внеучебной и практической работы.

Важными акмеологическими условиями, обеспечивающими саморазвитие компетентности личности специалиста в техническом вузе являются: формирование персонального смысла, личной потребности и профессиональной деятельности. Духовно-мировоззренческой основой этого выступают освоение ценностей профессиональной культуры, специалиста преданного интересам правовой культуры, ответственного субъекта социально-направленных взаимодействий. творчески активного профессионала.

Формирование правовых компетенций специалиста в техническом вузе осуществляется в учебном процессе через модель формирования правовой компетентности.

Библиографический список

1. Полякова М.Е. Правовая культура специалиста: содержание, технологии, оценка качества // Среднее профессиональное образование. 2006. – № 9. – С. 22-23.

НОО «Профессиональная наука» использует Creative Commons Attribution (CC BY 4.0): лицензию на опубликованные материалы - https://creativecommons.org/licenses/by/4.0/deed.ru|

2. Полякова М.Е. Личностный подход как основа формирования правовой культуры студентов вуза // Актуальные проблемы права: сборник научных трудов. Вып. 6 под ред. Е.В. Протас. – М.: МГИУ. – 2006. – С. 382-385.
3. Полякова М.Е. Формирование правовой компетентности студентов технического вуза // Диссертация на соискание ученой степени кандидата педагогических наук. - Московский городской педагогический университет Комитета образования Правительства Москвы. - Москва, 2007. – 143 с.
4. Полякова М.Е. Формирование правовой культуры специалиста в условиях современного высшего технического образования //Право и образование. – 2007. – №8. – С. 70-74.
5. Хуторской.А.В. Ключевые компетенции как компонент личностно – ориентированной парадигмы образования //Народное образование. –2003. – С. 59-68.
6. Чудинов О.Р. К понятию «Правовая компетентность инженера» // Вестник Пермского национального исследовательского политехнического университета. Культура, история, философия, право. – 2012. – № 6. – С. 93-104.
7. Яковлев В.Н. О правовой компетентности в системе подготовки специалистов в области охраны труда // Вестник Пермского национального исследовательского политехнического университета. Безопасность и управление рисками. – 2015. – № 2. – С. 172-182.

НОО «Профессиональная наука» использует Creative Commons Attribution (CC BY 4.0): лицензию на опубликованные материалы - https://creativecommons.org/licenses/by/4.0/deed.ru|

УДК:37.088.2

Ратникова Т.В., Гордеева Д.С. Особенности проведения экономических игр в процессе обучения

Peculiarities of conducting economic games in the learning process

Гордеева Дарья Сергеевна,
доцент кафедры экономики, управления и права
Южно-Уральский
государственный гуманитарно-педагогический университет
г. Челябинск
gordeeva.darya@mail.ru
Ратникова Татьяна Витальевна
студент Южно-Уральский
государственный гуманитарно-педагогический университет,
г. Челябинск
tanysick_95@mail.ru
scientific adviser **Gordeeva Darya Sergeevna,**
candidate of pedagogical sciences, associate professor of the
chair «Economics, Management and Law»,
South Ural State Humanitarian Pedagogical University
Chelyabinsk
Murzina Ksenia,
student South Ural State Humanitarian Pedagogical University,
Chelyabinsk

Аннотация. В данной статье рассматриваются виды экономических игр как форма педагогических технологий в процессе обучения.

Ключевые слова: экономическое образование, педагогические технологии, экономическая игра, стратегическая игра, стратагема, воркшоп.

Abstract. This article discusses the types of economic games as a form of educational technology in the learning process.

Keywords: economic education, educational technology, economic game, strategy game, stratagem, workshop

В условиях современной гуманизации образования реально практикующаяся технология массового обучения должна быть направлена на формирование сильной, легко адаптирующейся к постоянно меняющимся условиям личности, способной легко разрабатывать собственную инновационную стратегию поведения, осуществлять нравственно-этический выбор и нести за него ответственность. Подготовка выпускников к будущему заключается не только в профессиональной направленности обучающегося, но

НОО «Профессиональная наука» использует Creative Commons Attribution (CC BY 4.0): лицензию на опубликованные материалы - https://creativecommons.org/licenses/by/4.0/deed.ru|

и в освоении ценностных ориентаций, в связи с тем, что современные технологии все глубже проникают в нашу жизнь.

Меняются цели и задачи, стоящие перед современным образованием, - акцент переносится с «усвоения знаний» на формирование «компетентности», происходит замена знаниево - орентированной педагогики на личностно-ориентированный подход.

В образовательных учреждениях особое место должны занимать формы педагогических технологий, обеспечивающие активное участие в занятии каждого обучающегося, повышают уровень знаний и личностную ответственность за результаты учебного труда. Эти задачи можно успешно решать через технологию игровых форм обучения.

Эффективность экономического образования определяется во многом теми педагогическими технологиями, которые используются в профессиональном образовательном учреждении.

В научно-педагогической литературе имеются различные трактовки понятия «педагогические технологии». Педагогическая технология – это совокупность психолого-педагогических установок, определяющих специальный набор и компановку форм, методов, способов, приемов обучения, воспитательных средств; она есть организационно-методический инструментарий педагогического процесса [1].

Отсутствие целевых педагогических исследований в области игровых педагогических технологий экономического образования тормозит их широкое внедрение в учебный процесс профессионального образовательного учреждения.

История применения экономических игр достаточна продолжительна. В Древней Греции во многих полисах постоянной практикой воспитания и обучения детей являлся принцип агонистики - соревнования, состязательности (от греч. agonistikos - способный к борьбе). Тогда существовал и активно

НОО «Профессиональная наука» использует Creative Commons Attribution (CC BY 4.0): лицензию на опубликованные материалы - https://creativecommons.org/licenses/by/4.0/deed.ru|

развивался класс военных, дискуссионных и различных спортивных игр. в эпоху Возрождения в Западной Европе и реформации к использованию принципов игрового обучения в школах призывали Т. Кампанелла и Ф. Рабле. В XV - XVII вв. Ян Амос Каменский (1592 -1670) предлагал «...все "школы-каторги", "школы-мастерские" превратить в места игр. Всякая школа может стать универсальной игрой, и надо все осуществлять в играх и соревновании, сообразуясь с возрастом детства, отрочества, юности и т.д.». Экономист Джон Локк рекомендовал использовать игровые формы обучения. Ж.-Ж. Руссо (философ, литератор), ставя задачи гражданского воспитания человека, предлагал программу педагогических мероприятий: общественно полезный труд, совместные игры, празднества [1]. Фридрих Фребель классифицировал игру как педагогическое явление. Основой его теории обучения стала игра. Подметив дидактические свойства игры, он доказал, что игра помогает в обучении ребенка, дает ему представление о форме, цвете, величине, помогать овладевать культурой общения.

Дальнейшее развитие игровых форм обучения и их изучение показало, что с помощью игры могут решаться практически все педагогические задачи. Метод игрового обучения был развит в 20-х гг. XX в. советским ученым-психологом Д.Б. Элькониным на основе идей П.Я. Гальперина, однако был запрещен и до 1960-х гг., когда данный метод стал активно применяться в США, не использовался [3].

В современном академическом образовательном процессе игровые методики применяются часто, однако далеко не все виды игр пользуются популярностью. В учебном процессе активно применяются только различные соревновательные методики, но у них есть ограниченный диапазон применения, также они не охватывают все возможные аспекты обучения и не способны дать студентам все необходимые навыки. По этим причинам сегодня необходимо применение других, более инновационо - качественных

НОО «Профессиональная наука» использует Creative Commons Attribution (CC BY 4.0): лицензию на опубликованные материалы - https://creativecommons.org/licenses/by/4.0/deed.ru|

экономических игр, в которых обучающие элементы преподносятся в виде построения стратегий, ролевых игр (role-playing game). К примеру, в опубликованном перечне Guide to preparing play strategies [2], приводится своя классификация игр.

Настольные экономические и стратегические игры данной категории очень удобны в плане организации и могут стать эффективным методом обучения.

Обратимся к индуктивной модели обучения, которая крайне распространена в стратагемной форме: в начале рассматривается пример, в дальнейшем из него формируется общая тема. Стратагема способна привести участника к целостному видению ситуации и путей ее эффективного решения [5].

Необходимые условия для составления и успешной реализации стратагем - умение рассчитывать ходы и предвидеть их последствия, знание особенностей соперников и реализации целей, что как раз лежит в основе экономических и стратегических настольных игр.

Экономическая стратегия – это особый вид настольных игр, который вовлекает ее участников в определенную модель хозяйственной деятельности, к примеру, сельское хозяйство, производственные процессы, транспортные и логистические цепи поставок и даже упрощенные модели национального хозяйства. Необходимо, проанализировав ситуацию в определенном заданном временном промежутке, находить оптимальные стратегические решения с целью достижения максимального результата по заданным правилам, поставленным задачам. Действия в одном случае конкурирующих соперников, в другом - кооперированных, когда целью участников является совместная победа над самой игрой, связаны, прежде всего, с наличием неопределенности: в момент случайно произошедшего события необходимо принять максимально выгодное для будущего результата решение.

НОО «Профессиональная наука» использует Creative Commons Attribution (CC BY 4.0): лицензию на опубликованные материалы - https://creativecommons.org/licenses/by/4.0/deed.ru|

Что же представляют собой основные характеристики стандартной игры такого типа? Средняя продолжительность игры составляет от 90 до 200 минут, не включая время на раскладку элементов, что можно сделать заблаговременно, потратив 10 - 15 минут. Количество участников может варьироваться от 1 до 6 и более, где вариант для одного игрока - это соло-игра против игры с целью набора максимального количества очков. Игры различаются по степени сложности [4], обычно на упаковке игры указывается минимальный возраст, что для такого класса игр обычно составляет 12 - 13 лет. Обычно в комплект игры включаются основное игровое поле и дополнительные поля участников, которые необходимы для отслеживания игровой ситуации, а также для реализации ходов в соответствии с установленными правилами. К прочим элементам игры относят: различного рода фишки, идентифицирующие игрока, ресурсы, карточки действий, случайных и постоянных событий, карточки - подсказки игровых действий. Бывают элементы, характеризующие длительность партии, индикатор, определяющий положение игрока по отношению к соперникам и достижению цели игры.

Обычно в игре изначально определено конечное количество этапов (раундов), каждый из которых имеет свои задачи, стоящие перед участниками. Существуют игры, определенные ходы которых зависят от наступления случайных событий. Этот механизм позволяет развивать креативное мышление, придумывать оптимальные решения в неожиданной ситуации. Игры, в которых нет механизма неопределенности, позволяют участникам четко продумывать и выстраивать свои стратегии. Тренировка логического мышления наиболее эффективна в играх, ход которых целиком и полностью зависит от действий игроков, основанных на логическом подходе.

Данная категория игр объединяет в себе несколько характеристик. Во-первых, большинству подобных игр свойственно условие, при котором используемые в игре ресурсы имеют ограниченный характер. При этом задача

НОО «Профессиональная наука» использует Creative Commons Attribution (CC BY 4.0): лицензию на опубликованные материалы - https://creativecommons.org/licenses/by/4.0/deed.ru|

участника, соблюдая заданные правила, достичь максимального результата, тем самым обыграв соперников путем выбора оптимального действия хода из нескольких. Во-вторых, допускается создание ситуации посредством определенных игрою специальных действий со стороны ее участников, которая может повлиять на изменение хода игры: к примеру, возникают помехи для осуществления хода других игроков; как следствие, свою стратегию приходится постоянно менять, адаптируя свои действия к изменившимся условия, делая игру более конкурентной и динамичной. В-третьих, чаще всего количество действий игрока имеет ограничение и заранее определено, что также развивает умение планировать. Возможностей для принятия решения игроком достаточно много, поэтому выигрышной стратегией является умелое комбинирование существующих возможностей с учетом конечного запаса денежных средств, ресурсов и количества играющих.

В конце игры, при наступлении установленных игрою событий, осуществляется подсчет очков каждого игрока в соответствии с заданными условиями, и игрок с наибольшим количеством очков либо с выполнением большинства целей признается победителем.

При использовании таких игр в процессе обучения важно соблюдать следующие рекомендации:

1. Для объяснения определенной экономической или логистической темы вполне будет достаточно проведения одного раунда игры, чтобы участники поняли суть предмета и убедились на игровом опыте, как это работает. В особенности это полезно для тех студентов, которым сложно воспринимать потоковую информацию: в настольной игре у них будет возможность использовать абстрактное мышление и закрепить материал образами.

2. Условие неопределенности и многофакторности, которые могут быть реализованы с помощью дополнительных усложнений в игре, дает возможность более глубоко и всесторонне проникнуть в суть проблемы. Обучающими

НОО «Профессиональная наука» использует Creative Commons Attribution (CC BY 4.0): лицензию на опубликованные материалы - https://creativecommons.org/licenses/by/4.0/deed.ru|

задачами игры могут быть: решение проблемы, освоение нового метода, понимание механизмов новой системы.

3. Имитационная игровая модель в виде настольной игры позволяет участникам быть вовлеченными в процесс обучения новым профессиональным знаниям, способствует взаимодействию с участниками, развитию личностных качеств, например характеристик руководителя. Диалоги, обсуждения, возникающие в процессе игры (стандартные ходы, решение нестандартных ситуаций), вовлекают максимальное число участников; таким образом, всестороннее обсуждение в команде учебного/ лекционного материала студентами позволяет добиться комплексного представления ими профессионально значимых процессов хозяйственной деятельности.

В последнее время на предприятиях все чаще стала использоваться игровая методика усвоения новых процессов. Проведение ворк-шопов (workshop) - учебное мероприятие, направленное на активное взаимодействие всех участников с целью получения новой профессиональной информации на основе выходных данных и обменных дискуссий с применением демонстрационных материалов (работа в командах, организация презентаций, участие в проекте) [6].

Воркшоп может рассматриваться как вариант игры, так как в данном случае будут использоваться материалы, позволяющие ощутить реальность процесса, который надо освоить, и свести к минимуму вероятность допущения ошибки в процессе работы, отвести больше времени для креатива с целью улучшения и оптимизации процесса.

Таким образом, можно сделать вывод, что игровое обучение достаточно эффективно для приобретения как личностных, так и профессиональных навыков и может быть использовано как часть обучения в вузе. К тому же умения, полученные в ходе стратегической экономической игры, не могут быть приобретены посредством использования большинства других

НОО «Профессиональная наука» использует Creative Commons Attribution (CC BY 4.0): лицензию на опубликованные материалы - https://creativecommons.org/licenses/by/4.0/deed.ru|

образовательных методик и способны пригодиться в качестве практических навыков в различных экономических областях знаний.

Библиографический список

1. Пидкасистый П.И., Хайдаров Ж.С. Технология игры в обучении и развитии. М.: Росс. пед. агентство, 2006. 269 с.

2. Григорьева Т.Г., Линская Л.В., Усольцева Т.П. Основы конструктивного общения. Методическое пособие для преподавателей. Новосибирск: Изд-во Новосиб. ун-та; М.: Совершенство, 2010. - 173 с.

3. Гордеева Д.С. Сетевое взаимодействие в области эколого-экономического образования// Азимут научных исследований: экономика и управление. Изд-во: некоммерческое партнерство «Институт направленного образования» (Тольятти) – 2016. - №3 (16). С. 99-102.

4. Гордеева Д.С. Создание инновационного информационного центра сетевого взаимодействия в условиях структурного подразделения педагогического вуза // Экономика образования и управление образованием: современные научные исследования и разработки/сборник научных трудов по материалам I Международной научно-практической конференции: НОО «Профессиональная наука». – Калининград. – 2016. С. 12-22.

5. Полякова В.А. Сасова И.А. Непрерывное экономическое образование //Педагогика. 2004. № 4.

6. Хрупкий Е.А. Организация и проведение деловых игр: Учеб.-метод. пособие. М.: Высш. шк., 2004. 320 с.

7. Рябков О.А. Проблема конкурентоспособности российской образовательной организации в современных условиях. – Микроэкономика, 2011, №6, С. 159-162.

НОО «Профессиональная наука» использует Creative Commons Attribution (CC BY 4.0): лицензию на опубликованные материалы - https://creativecommons.org/licenses/by/4.0/deed.ru|

УДК 378

Рудакова О.А. Принципы отбора содержания образования в системе подготовке будущих педагогов[19]

Principles of selection of content of education in the system of preparation of future teachers

Рудакова Ольга Александровна
Гуманитарно-педагогическая академия (филиал)
Федерального государственного автономного
образовательного учреждения высшего образования
«Крымский федеральный университет имени В. И. Вернадского», г. Ялта
viza_1986@ukr.net
Rudakova Olga Aleksandrovna
Academy of the Humanities and Pedagogics (branch)
V. I. Vernadsky Crimean Federal University, Yalta

Аннотация. В статье рассмотрены подходы к классификации принципов отбора содержания профессионального образования педагогических кадров, произведен сравнительный анализ традиционных и инновационных дидактические принципов, приводятся рекомендации к их применению к качестве теоретической основы разработки содержания профессионального образования педагогов.

Ключевые слова: дидактические принципы, специальные принципы, система профессиональной подготовки педагогов, содержание образования, инновационные подходы к классификации дидактических принципов.

Abstract. The article examines the approaches to classification of the principles of selecting the content of professional education of teachers, comparative analysis of traditional and innovative didactic principles, recommendations for their use as theoretical basis for developing the content of professional education of teachers.

Keywords: didactic principles, special principles, the system of professional training of teachers, content of education, innovative approaches to classifications of didactic principles.

В системе подготовки педагогов важнейшее значение имеет содержание образования, ведь оно выступает средством трансформации социальных целей в педагогические задачи. Содержание образования строится она основе ряда дидактических принципов и воплощается в учебно-программной документации и реализации непосредственного процесса обучения и воспитания будущих профессионалов. В связи с этим дидактические принципы отбора содержания

[19] Выполнено в рамках реализации НИР базовой части государственного задания в сфере научной деятельности по заданию № 27.330.2016/БЧ на 2016 г. «Создание отраслевой научной библиографии по педагогике и народному образованию»

НОО «Профессиональная наука» использует Creative Commons Attribution (CC BY 4.0): лицензию на опубликованные материалы - https://creativecommons.org/licenses/by/4.0/deed.ru|

профессионального образования приобретают особую роль в системе подготовки будущих учителей.

В данном исследовании мы будем отталкиваться от определения принципа в качестве философской категории, представляющей собой основу, первоначало, идею управления всем процессом. Между принципами обучения школьников и принципами отбора содержания высшего образования есть некие различия и общности. Так к общедидактическим принципам формирования содержательной стороны образования отнесем: принцип соответствия содержания процесса образования потребностям развития общества; принцип единства сторон обучения: содержания и его практической реализации и процессуальной; принцип структурного единства содержания на разных уровнях (этапах) образования.

Проблема отбора принципов содержания обучения в области профессионального образования и разработки учебно-программной документации в соответствии с ними отражена в работах А. П. Беляевой, С. Я. Батышева, В. А. Скакуна и др. Так, А. П. Беляева классифицирует принципы на общедидактические и принципы конструирования стандартов профессионального образования. К ним исследовательница относит принципы: интеграции, категориальности, гуманизации, преемственности, универсальности и эквивалентности [1].

В проблеме отбора содержания профессионального образования многие исследователи отмечают эффективность учета таких общедидактических принципов: научности, систематичности и последовательности, учета межпредметных связей, связи теории и практики обучения с реальной жизнью, профессиональной направленности, наглядности, доступности, дифференциации и индивидуализации, положительной мотивации к обучению.

Наряду с принципами подготовки будущих специалистов в области педагогики учеными выделяются также дидактические принципы отбора

НОО «Профессиональная наука» использует Creative Commons Attribution (CC BY 4.0): лицензию на опубликованные материалы - https://creativecommons.org/licenses/by/4.0/deed.ru|

содержания дополнительного педагогического образования. К ним относят принципы гуманизации, системности, модульности обучения, интеграции и дифференциации, преемственности и непрерывности обучения [4].

Однако развитие педагогики приводит к тому, что наряду с основными общими дидактическими принципами появляются и специальные инновационные, перечень которых изменяется согласно требованиям времени. Так, ряд современных ученых дополняет общедидактические принципы отбора содержания профессионального образования педагогов рядом специальных принципов, например, компьютеризации и информатизации, экологизации, модульности, интенсификации и кооперации.

Однако вышеуказанные инновационные принципы не являются единственными наработками современной науки в данном ключе. Сегодня отмечается поиск новых концептуальных путей и оснований для разработки программ обучения педагогических кадров с учетом требований современных стандартов образования, а также профессионального стандарта «Педагог».

Исследователями А. Е. Мароном и Т. В. Филиной была осуществлена попытка проектирования модели технологии подготовки учителей на основе андрагогических принципов, так как в них «присутствует феномен «субъектности» как один из ключевых в поле зрения современных исследований образования» [3, с. 15]. Современные ученые О. Б. Даутова и О. Н. Крылова на основе исследований содержания профессионального педагогического образования сформулировали ряд подходов к его отбору и привели соответствующие подходам дидактические принципы. Рассмотрим научные подходы и принципы, выделенные указанными исследователями:

- онтодидактический подход: культуротворческий, личностно-смысловой принципы и принцип гуманизации;

- синергетический подход, включающий принципы модульности нелинейности и интегративности;

НОО «Профессиональная наука» использует Creative Commons Attribution (CC BY 4.0): лицензию на опубликованные материалы - https://creativecommons.org/licenses/by/4.0/deed.ru|

- компетентностный подход, который базируется на принципах практикоориентированности и фундаментализации [2].

Многие преподаватели педагогических вузов негативно относятся к нововведениям, особенно, когда это касается сущности концептуальной основы содержания профессионального образования. Однако следует понимать, что инновационные подходы к классификации принципов отбора содержания образования не отрицают классические общедидактические принципы, а лишь дополняют их новым смыслом, наличие которого продиктовано современными условиями организации и осуществления профессионального образования будущих педагогов. Если внимательнее изучить новые подходы, то можно увидеть и явные соотношения с классическим традиционным подходом выделения дидактических принципов высшего педагогического образования. Так, привычный нам принцип научности перекликается с принципом фундаментальности, а принцип практикоориентированности – с принципом единства теории и практики обучения с реальной жизнью.

Подводя итоги, стоит отметить, что, по нашему мнению, для осуществления качественной подготовки будущих учителей, соответствующих требованиям актуальными государственным стандартам в области образования и подготовки педагогических кадров целесообразно наряду с общедидактическими принципами системности, научности, интеграции, преемственности, гуманизации, непрерывности образования и другими учитывать и инновационные принципы, такие как: информатизации, целеполагания, оптимальности, иерархичности, соответствия содержания образования современным требованиям развития общества и личности, мобильности, модульности и вариативности, практикоориентированной направленности содержания образования. Посредством общедидактические и специальных принципов можно осуществить процесс построения содержания

НОО «Профессиональная наука» использует Creative Commons Attribution (CC BY 4.0): лицензию на опубликованные материалы - https://creativecommons.org/licenses/by/4.0/deed.ru|

обучения в учреждениях профессионального педагогического образования в соответствии с актуальной государственной политикой в области образования.

Библиографический список

1. Беляева А.П. Дидактические принципы профессиональной подготовки в профессионально-технических училищах. – М., 1991. – 206 с.

2. Даутова О.Б., Крылова О. Н. Дидактические основы конструирования содержания образовательных программ повышения квалификации педагогов в условиях реализации ФГОС общего образовании // Педагогическое образование в государствах-участниках СНГ : сб. науч. ст. междунар. науч.-практ. конф. – СПб.: ФГБНУ «ИПООВ РАО», 2014. – С. 66–73.

3. Марон А.Е., Филина Т.В. Проектирование содержания и технологий общего и профессионального образования взрослых // Человек и образование. – 2014. – № 1. – С. 15–19.

4. Развитие профессионализма инженерно-педагогических работников в системе дополнительного профессионально-педагогического образования: коллект. моногр. / И. П. Кузьмин, М. П. Горчакова-Сибирская, Л. А. Дитяткина и др. / науч.ред. И. П. Кузьмин, И. П. Смирнов. – М.: ИРПО, 2001. – 232 с.

НОО «Профессиональная наука» использует Creative Commons Attribution (CC BY 4.0): лицензию на опубликованные материалы - https://creativecommons.org/licenses/by/4.0/deed.ru|

УДК 316.61

Рудницкая А.А. Изучение причин межличностных конфликтов в студенческой среде

The study of the causes of interpersonal conflicts among students

Рудницкая Анастасия Алексеевна
ФГБОУ ВО «Южно-Уральский государственный гуманитарно-педагогический университет», г. Челябинск
miss.nastenaru@mail.ru
Rudnitskaya Anastasia Alekseevna
FGBOU IN "South Ural State University of Humanities and Education", Chelyabinsk

Аннотация. В статье рассматриваются вопросы межличностных конфликтов и причины их возникновения. Предлагаются примеры классификаций причин конфликтов в студенческой среде.

Ключевые слова: межличностный конфликт, студенческая среда, причины конфликтов.

Abstract. The article deals with interpersonal conflicts and their causes.

Keywords: interpersonal conflict, student environment, the causes of conflict. Available examples of classifications causes of conflicts among students.

По мнению социологов Л.Г. Почебут и И. А. Мейжис, «конфликт – это борьба, которой посвящены все силы и чувства [5]. Он способен выявить в человеке самые худшие качества, о существовании которых он сам в себе даже не подозревал». Психологи определяют конфликт как отсутствие согласия между двумя или более сторонами - лицами или группами [6].

Нарушение межличностного общения - такие формы контактов, которые затрудняют или разрушают отношения и пагубно сказываются на человеке или обоих партнерах [4].

Межличностные конфликты в студенческой среде не редкость, и возникают они довольно-таки часто. Конфликты могут происходить как в стенах учебного заведения, так и за их пределами. Стоит заметить, что студенческие конфликты в основном связаны с учебным процессом и с личными причинами социального и психологического характера.

НОО «Профессиональная наука» использует Creative Commons Attribution (CC BY 4.0): лицензию на опубликованные материалы - https://creativecommons.org/licenses/by/4.0/deed.ru|

Система межличностных отношений в студенческой группе в силу своей внутренней психологической обусловленности и сложности зачастую складывается стихийно [7].

В связи с этим конфликты ухудшают самочувствие студентов, их успеваемость, вызывают чувство неудовлетворённости учёбой, создают напряженную обстановку в студенческой группе, а это сказывается на эффективности освоения профессии.

Остановимся более подробно на причинах конфликтов в студенческой среде.

Так Г.И. Козырев выделяет две причины конфликтов в студенческой группе. Первой причиной являются недоразумения (неправильное понимание одного человека другим). Это происходит из-за разных представлений о предмете, факте, явлении и т.д.

Второй причиной конфликта автор называет межличностную несовместимость, которая выражается во взаимном неприятии (антипатии) партнеров, основанной на несовпадении (противостоянии) социальных установок, ценностных ориентаций, интересов, мотивов, характеров, темпераментов, психофизических реакций, индивидуально-психологических характеристик субъектов взаимодействия. Межличностная несовместимость может стать причиной эмоционального конфликта [2].

Помимо субъективных причин конфликта (различия в характерах, взглядах, манерах поведения людей) отмечаются и объективные причины, в основе которых лежат несовпадение значимых материальных и духовных интересов студентов. С. В. Назаренко к таким причинам относит:

- противоположные ценностные ориентации студентов;
- столкновение противоположных идеологий и религий;
- социально-экономическое неравенство в группе;
- социально-психологическая несовместимость;

НОО «Профессиональная наука» использует Creative Commons Attribution (CC BY 4.0): лицензию на опубликованные материалы - https://creativecommons.org/licenses/by/4.0/deed.ru|

● не разделяемые индивидом морально-этические обоснования ценностей и норм-правил, доминирующих в студенческой группе [5].

Из этого следует, что проблема конфликтов в студенческой среде является весьма актуальной, так как их последствиями являются спад студенческой успеваемости, ухудшение морального и физического здоровья, появление тревожности, неуверенность студента в себе. Таким образом, чтобы предотвратить межличностные конфликты в студенческой группе следует искать компромисс, идти на контакт, быть лояльнее, входить в положения и ситуации друг друга является необходимым требованием к слаженному взаимодействию, четкому видению возможных проблем и решению их.

Библиографический список

1. Андриенко, Е.В. Социальная психология /Е.В.Андриенко. – 3-е изд., стер. – М.: Издательский Центр «Академия», 2004.

2. Аникеев, Н.П. Психологический климат в коллективе /Н.П.Аникеев. - М.: Просвещение, 1999. 319с.

3. Козырев Г.И., Введение в конфликтологию: учебное пособие. – М. : Гуманит. изд. центр ВЛАДОС, 1999. – 176 с.

4. Почебут Л.Г., Социальная психология / Л.Г. Почебут, И.А. Мейжис. – СПб. : Питер, 2010. – 672 с.

5. Основы психологии и педагогики: практикум для студентов всех специальностей и всех форм обучения / И. Г. Шупейко, А. Ю. Борбот, Е. М. Доморацкая, Д. А. Пархоменко — Минск : БГУИР, 2008.

6. Пахтусова Н.А., Герцог Г.А. Межличностные отношения как фактор оптимизации образовательного процесса в вузе [Текст] / Н. А. Пахтусова, Г. А. Герцог ; Проф.- пед. ин-т ГОУ ВПО «Челяб. гос. пед. ун-т». – Челябинск, 2009. – 144 с.

7. Назаренко С.В., Социология: учебное пособие. 2-е изд. – СПб. : Питер, 2009.– 496 с.

НОО «Профессиональная наука» использует Creative Commons Attribution (CC BY 4.0): лицензию на опубликованные материалы - https://creativecommons.org/licenses/by/4.0/deed.ru|

УДК 37.014

Сидоренко А.В. Квалитативная технология оценки качества профессионального образования: государственная итоговая аттестация на основе стандартов WORLDSKILLS

Qualitative assessment of the technology quality of vocational education: State final examination on the basis of standards WORLDSKILLS

Сидоренко Анна Владимировна,
ГАОУ ДПО «Институт развития образования», г. Казань
Sidorenko Anna Vladimirovna,
GAOU DPO "Institute for the Development of Education", Kazan

Аннотация: в статье отражена необходимость в независимой оценке качества профессионального образования обусловлена необходимостью приведения уровня квалификации выпускников системы профессионального образования в соответствие с требованиями работодателей и международными стандартами.

Ключевые слова: квалитативная технология, качество образования, ГИА, стандарты WORLDSKILLS

Abstract. article reflects the need for an independent evaluation of the quality of vocational education due to the need to bring the skill level of professional education graduates in line with employers' requirements and international standards.

Keywords: Qualitative technology, the quality of education, State final examination, WorldSkills standards

В свете изменения подходов к государственной итоговой аттестации выпускников организаций среднего профессионального образования меняется и система оценки качества образования в сторону независимости, объективности и открытости.

Потребность в независимой оценке качества профессионального образования обусловлена необходимостью приведения уровня квалификации выпускников системы профессионального образования в соответствие с требованиями работодателей и международными стандартами.

В Республике Татарстан с каждым годом набирает обороты движение WorldSkills: растет число участников, вовлеченных в соревновательный процесс, расширяется перечень компетенций, меняются подходы к организации образовательного процесса и образовательная среда в целом, стандарты

НОО «Профессиональная наука» использует Creative Commons Attribution (CC BY 4.0): лицензию на опубликованные материалы - https://creativecommons.org/licenses/by/4.0/deed.ru|

WorldSkills становятся основным ориентиром при формировании образовательных программ.

Ожидаемым результатом внедрения стандартов WorldSkills в образовательный процесс стало создание в республике принципиально новой системы оценки качества профессионального образования, которая дает возможность объективно оценить профессиональный уровень выпускников.

Сложная природа качества профессионального образования требует использования для его оценки множество показателей, которые позволят измерить реальный (фактический) и требуемый (желаемый или целевой) результаты.

Чемпионаты WorldSkills являются одним из инструментов осуществления внешней оценки качества профессионального образования, так как при их проведении определены основные параметры оценки: кто проводит оценку, что оценивается и по каким критериям.

Валидность оценки достигается:

– наличием независимой единой для всех участников комиссии экспертов;

– едиными конкурсными заданиями;

– едиными критериями оценки.

Квалитативная технология оценки качества образования, используемая на чемпионатах WorldSkills, положена в основу Региональной системы квалификационной аттестации (РСКА) обучающихся и выпускников профессиональных образовательных организаций, созданной и действующей в Республике Татарстан с 2015 года.

Основная идея и цель создания РСКА - независимая оценка уровня профессиональной компетентности у выпускников и обучающихся профессиональных образовательных организаций республики. Для получения

НОО «Профессиональная наука» использует Creative Commons Attribution (CC BY 4.0): лицензию на опубликованные материалы - https://creativecommons.org/licenses/by/4.0/deed.ru|

необходимого результата установлены требования к условиям функционирования РСКА:

– централизация оценочных процедур на единой площадке едиными аттестационными комиссиями, включающими независимых экспертов-экзаменаторов из числа представителей работодателей, экспертов WorldSkills;

– унификация требований к образовательным результатам (компетентности) обучающихся (в соответствии с требованиями ФГОС, профессиональных стандартов и стандартов WorldSkills);

– унифицикация контрольно-оценочных средств.

В рамках функционирования РСКА в июне 2016 г. по инициативе Министерства образования и науки РТ при поддержке Союза «Агентство развития профессиональных Сообществ и рабочих кадров «WorldSkills Россия» проведена Государственная итоговая аттестация выпускников системы среднего профессионального образования на основе стандартов WorldSkills. В ней приняли участие 443 выпускника по 5 профессиям из 15 профессиональных образовательных организаций (ПОО) республики.

Рисунок 1. Профессии, задействованные в пилотном проекте по проведению ГИА в соответствии со стандартами WorldSkills

НОО «Профессиональная наука» использует Creative Commons Attribution (CC BY 4.0): лицензию на опубликованные материалы - https://creativecommons.org/licenses/by/4.0/deed.ru|

Приказом Министерства образования и науки Республики Татарстан при Центре развития профессионального образования ГАОУ ДПО «Институт развития образования Республики Татарстан» была создана рабочая группа, которая разработала общую концепцию и организационную схему проведения Государственной итоговой аттестации в новом формате, проекты нормативно-правового обеспечения процедуры, единый инструментарий для проведения экзамена.

Решением педагогических коллективов образовательных организаций было определено, что Государственная итоговая аттестация (в части выполнения выпускной практической квалификационной работы - ВПКР) выпускников ПОО, осуществляющих подготовку по одинаковым профессиям из представленного перечня, в 2015/2016 учебном году будет проводится по следующим условиям:

– выпускники по определенной специальности сдают ВПКР на базе профильного СЦК;

– ВПКР проводится по единому региональному графику, который создает и контролирует региональный центр;

– создается единая региональная экзаменационная комиссия,

– разрабатываются и утверждаются единые экзаменационные задания, сформулированные в формате конкурсных заданий WorldSkills;

– работа выпускников оценивается по критериям WorldSkills и заносится в общую базу мониторинга eSim.

Результаты выполнения ВПКР фиксируются на бумажном носителе в форме специально разработанных протоколов, а затем вносятся в компьютерную информационную систему CIS, используемую при проведении чемпионатов WorldSkills для фиксации оценки результатов участников соревнований.

НОО «Профессиональная наука» использует Creative Commons Attribution (CC BY 4.0): лицензию на опубликованные материалы - https://creativecommons.org/licenses/by/4.0/deed.ru|

Ответственность за формирование единых оценочных средств в формате конкурсных заданий WorldSkills, их согласование с национальными экспертами и размещение в открытом доступе на Интернет-сайтах, а так же формирование единого регионального графика проведения аттестационных испытаний была возложена на профильные специализированные центры компетенций (СЦК) и главных республиканских экспертов.

Также СЦК отвечали за строгое соблюдение требований к условиям проведения экзамена, обеспечивали организацию размещения и питания участников.

Региональный координационный центр Союза «Агентство развития профессиональных сообществ и рабочих кадров «WorldSkills Россия», созданный на базе НП «Совет директоров ССУЗОВ РТ» осуществлял координацию действий Главных республиканских экспертов по внесению результатов аттестации в компьютерную информационную систему CIS.

Руководители ПОО, выпускники которых проходили государственную итоговую аттестацию в новом формате, решали вопросы доставки студентов к месту проведения экзамена. Также на их плечи легли заботы по обеспечению экзаменующихся необходимыми расходными материалами и инструментами для выполнения выпускной практической квалификационной работы.

Результаты аттестации, зафиксированные в оценочных листах экспертами единых региональных экзаменационных комиссий по 100-балльной шкале, были переведены в 5-и балльную шкалу измерения для возможности выставления оценки в диплом.

Независимая оценка качества профессионального образования позволила измерить уровень сформированности и выявить «пробелы» в умениях выпускников по каждой профессии.

Пробелы в подготовке выпускников системы профессионального образования как правило возникают по следующим причинам:

НОО «Профессиональная наука» использует Creative Commons Attribution (CC BY 4.0): лицензию на опубликованные материалы - https://creativecommons.org/licenses/by/4.0/deed.ru|

– реализуемые образовательные программы не обеспечивают формирование необходимых компетенций,

– педагогические работники сами не обладают необходимыми навыками и компетенциями, либо используют неэффективные методики обучения и образовательные технологии,

– материально-техническая оснащенность образовательного процесса не позволяет сформировать необходимые навыки и компетенции.

Рисунок 2. Условия формирования профессиональных компетенций будущих выпускников СПО

Результаты проведенного анализа могут быть использованы ПОО для диагностики причин таких «пробелов» и выработки путей их устранения.

Подводя итоги осуществления проекта, можно констатировать, что осуществление ГИА по стандартам WorldSkills способствовало:

– мотивации обучающихся ПОО, включенных в проект, к повышению уровня профессиональной компетентности;

– укреплению взаимодействия между СЦК и профильными ПОО;

НОО «Профессиональная наука» использует Creative Commons Attribution (CC BY 4.0): лицензию на опубликованные материалы - https://creativecommons.org/licenses/by/4.0/deed.ru|

– выявлению «пробелов» в образовательном процессе, которые оказали влияние на формирование компетенций выпускников;

– дальнейшему укомплектованию и усовершенствованию материально-технической базы ПОО;

– созданию действенных механизмов внешней независимой оценки качества подготовки выпускников ПОО;

– формированию экспертного сообщества из числа мастеров производственного обучения и преподавателей профессионального цикла, которые были привлечены в качестве экспертов-экзаменаторов единых региональных экзаменационных комиссий. Именно такое сообщество сможет активизировать процесс внедрения стандартов WorldSkills в образовательный процесс ПОО.

Дальнейшее развитие принципиально новой системы оценки качества профессионального образования в Республике Татарстан, которая позволит объективно оценить насколько современный выпускник колледжа или техникума пригоден к успешной профессиональной деятельности, требует создания целостной инфраструктуры, включающей нормативно-правовое, финансовое, организационное, информационное обеспечение интеграции стандартов WorldSkills в образовательный процесс.

НОО «Профессиональная наука» использует Creative Commons Attribution (CC BY 4.0): лицензию на опубликованные материалы - https://creativecommons.org/licenses/by/4.0/deed.ru|

УДК 378

Чумахидзе Т.Л. Роль поликультурного образования в системе подготовки педагогических кадров в высшей школе[20]

The role of multicultural education in the system of training pedagogical staff in higher school

Чумахидзе Татьяна Леонидовна
Гуманитарно-педагогическая академия (филиал)
Федерального государственного автономного
образовательного учреждения высшего образования
«Крымский федеральный университет имени В. И. Вернадского», г. Ялта
viza_1986@ukr.net
Chumahidze Tatyana Leonidovna
Academy of the Humanities and Pedagogics (branch)
V. I. Vernadsky Crimean Federal University, Yalta

Аннотация. Статья посвящена изучению принципа поликультурности в образовании, обоснованию целей и задач поликультурного образования. В статье обосновывается важность роли поликультурного образования в системе подготовки будущих педагогов к профессиональной деятельности в период глобализации в мультикультурном обществе.

Ключевые слова: поликультурное образование, толерантность, культура межнационального общения, система подготовки будущих педагогов, высшее профессиональное педагогическое образование

Abstract. The article is devoted to the study of the principle of multiculturalism in education, the rationale, the goals and objectives of multicultural education. The article explains the importance of the role of multicultural education in the system of training of future teachers to professional activity in the period of globalization in a multicultural society.

Keywords: multicultural education, tolerance and culture of interethnic communication, the system of training future teachers, higher professional pedagogical education

На современном этапе развития нашего государства в образовании отмечается ситуация, характеризующаяся культурным многообразием. Данный факт провоцирует усиление этнокультурной направленности содержания современного образования, а также возрастание роли родного языка народов Федерации. Современные реалии развития общества требуют параллельного учета этнокультурного фактора в образовании и создания условий для развития

[20] Выполнено в рамках реализации НИР базовой части государственного задания в сфере научной деятельности по заданию № 27.330.2016/БЧ на 2016 г. «Создание отраслевой научной библиографии по педагогике и народному образованию»

НОО «Профессиональная наука» использует Creative Commons Attribution (CC BY 4.0): лицензию на опубликованные материалы - https://creativecommons.org/licenses/by/4.0/deed.ru|

культуры других народов, воспитания толерантного отношения между представителями разных этносов, конфессий и рас. Потребности времени обусловили появление понятия «поликультурное образование» в терминологическом аппарате педагогической науки и использование его в построении системы отечественного образования [2].

Воспринимая поликультурное образование как часть отечественной системы образования, ее направление и одну из концептуальных основ, необходимым выявляется подчеркнуть его значение в системе современной подготовки педагогических кадров в высшей школе к полноценному педагогическому труду, соответствующему требованиям современного профессионального стандарта «Педагог». Говоря о роли поликультурного образования в системе подготовки будущих педагогов, стоит обратиться к определению анализируемого в данном исследовании понятия.

На основе анализа трудов отечественных ученых по проблеме поликультурного образования и его практического применения в непосредственной профессиональной деятельности можем заключить, что авторы предлагают достаточно широкую гамму дефиниций. В рамках данного исследования будем придерживаться определения, которое, по нашему мнению, рационально обобщает педагогические взгляды исследователей по анализируемому вопросу. Итак, поликультурное образование – это «приобщение подрастающего поколения к этнической, общенациональной (российской) и мировой культурам в целях духовного обогащения, а также как развитие планетарного сознания и формирование готовности и умения жить в многокультурной среде» [4, с. 74-75].

Говоря о поликультурном образовании как части профессионального образования будущих педагогов, стоит уточнить, что сегодня поликультурность выделяется как один из принципов образования. Организация учебно-воспитательного процесса на основе данного принципа базируется на

НОО «Профессиональная наука» использует Creative Commons Attribution (CC BY 4.0): лицензию на опубликованные материалы - https://creativecommons.org/licenses/by/4.0/deed.ru|

закономерности: класс – един, но культур и субкультур в нем много, где все из них равноправны и необходимы для полноценного развития обучающихся и их социального самоопределения.

Организация образования на основе указанного принципа характеризует также следование традициям культур, представителями которых являются обучающиеся. Принимая и осознавая данный факт, будущий выпускник педагогического вуза должен уметь строить в собственной профессиональной деятельности инновационное поле культурного взаимодействия, которое создает новые культурные реалии.

Рассматривая роль поликультурного образования в системе профессиональной подготовки учителей, укажем цель данного образовательного направления, которая заключается в «формирование человека, способного к активной и эффективной жизнедеятельности в многонациональной и поликультурной среде, обладающего развитым чувством понимания и уважения к другим культурам, умениями жить в мире и согласии с людьми разных национальностей, рас, верований» [1, с. 188]. Реализация данной цели предусматривает решение таких образовательных задач:

- направить обучающихся на глубокое и всестороннее овладение культурой родного народа;
- формировать у школьников представлений о многообразии мировых культур и этносов РФ;
- воспитывать позитивное и толерантное отношение обучающихся к культурным различиям;
- создавать условия для межкультурной интеграции обучающихся;
- развивать у школьников умения и навыки эффективного взаимодействия с носителями различных культур;
- строить воспитательную работу на принципах гуманности, толерантности, культуры межнационального общения [1].

НОО «Профессиональная наука» использует Creative Commons Attribution (CC BY 4.0): лицензию на опубликованные материалы - https://creativecommons.org/licenses/by/4.0/deed.ru|

Указанные цель и задачи должны отражаться в системе разработки содержания профессионального образования будущих педагогов.

Реформирование системы высшего профессионального педагогов с учетом принципа поликультурности подразумевает осуществление ряда образовательных действий, направленных на повышения компетентности будущих учителей в указанной области, а именно:

- повышать знания студентов о концепциях, касающихся прав человека, развивать демократические ценности в рамках предметов гуманитарного цикла;

- внедрять в содержание образования предметы, повышающие поликультурную компетентность студентов: мировую культуру, мировые религии, спецкурсы по основам толерантного поведения и общения, культуре межкультурного общения.

- учитывать роль преподавания отечественной и мировой истории, географии, страноведения, мировой литературы, иностранных языков в системе формирования межкультурной компетентности будущих педагогов [3].

Осознавая роль поликультурного образования в системе подготовки педагогических кадров при разработке содержания профессионального обучения, по нашему мнению, необходим учет постоянно развития данного направления образования с целью подготовки кадров, компетентных в актуальных научных тенденциях.

Так, стоит отметить, что в рамках поликультурного образования сегодня развивается такое направление, как педагогика межнационального общения, концепция которого разработана З.Т. Гасановым. На современном этапе развития педагогической науки отмечается наличие серьезных теоретических исследований в области педагогики толерантности и практические разработки их реализации (Гершунский Б.С., А. Г. Асмолов, В. А. Тишков, Г. У. Солдатова, О. Д. Шарова).

НОО «Профессиональная наука» использует Creative Commons Attribution (CC BY 4.0): лицензию на опубликованные материалы - https://creativecommons.org/licenses/by/4.0/deed.ru|

Библиографический список

1. Боташева Н.П. Поликультурная среда как социально-культурный феномен проблемы гуманитарных исследований. – 2010. – № 3. – С. 184–189.

2. Гершунский Б.С. Толерантность в системе ценностно-целевых приоритетов образования // Педагогика. – 2002. – №7. – С. 3–13.

3. Макаев В.В., Малькова З.А., Супрунова Л.Л. Поликультурное образование – актуальная проблема современной школы // Педагогика. – 1999. – №4. – С. 3–10.

4. Ултургашева О.Г. Поликультурное образование как теоретическая основа подготовки педагогических кадров для национальной школы // Известия Российского государственного педагогического университета им. А.И. Герцена. – 2006. – № 14. – Т. 6. – С. 67–77.

НОО «Профессиональная наука» использует Creative Commons Attribution (CC BY 4.0): лицензию на опубликованные материалы - https://creativecommons.org/licenses/by/4.0/deed.ru|

СЕКЦИЯ 10. ПЕДАГОГИКА И ССУЗ

УДК 37.068

Мукашева М.С. Вовлечение студентов Ханты-Мансийского технолого-педагогического колледжа в волонтерскую деятельность и формирование у них активной жизненной позиции

The involvement of students of the Khanty-Mansiysk teacher-training and technology college in volunteer activity and formation the active living position at them

Мукашева Мария Сергеевна
АУ «Ханты-Мансийски технолого- педагогический колледж»
Тюменская область, г.Ханты-Мансийск
Sunny.fedina@inbox.ru
Mukasheva Mariya Sergeevna
AU "Khanty-Mansiysk teacher-training and technology college"
Tyumen region, Khanty-Mansiysk

Аннотация. Современная образовательная система нуждается в новых формах работы со студенчеством. Поэтому волонтерская деятельность приобретает особую значимость в социальной и образовательной сфере.

Ключевые слова: образовательная система, волонтерская деятельность, образовательная сфера, добровольческие акции.

Abstract. The modern educational system needs new forms of work with students. Therefore volunteer activity gains the special importance in the social and educational sphere.

Keywords: educational system, volunteer activity, educational sphere, voluntary actions.

Основной целью колледжа является подготовка высококвалифицированных, конкурентоспособных специалистов, владеющих современными знаниями, умениями и навыками в области науки и образования.

Воспитание – управление процессом целенаправленного, систематического формирования личности в целях подготовки её к активному участию в общественной, производственной и культурной жизни. Воспитание в колледже представляет собой важнейший способ социализации и адаптации молодого человека в постоянно меняющемся обществе.

В современной образовательной системе появляются инновационные формы работы со студенческой средой, в связи с этим волонтерская деятельность приобретает особую актуальность в социальной и

НОО «Профессиональная наука» использует Creative Commons Attribution (CC BY 4.0): лицензию на опубликованные материалы - https://creativecommons.org/licenses/by/4.0/deed.ru|

образовательной сфере. Развитие молодежного волонтерского движения способствует изменению мировоззрения самих студентов, развивает у них активную жизненную позицию.

Активная гражданская позиция – осознанное участие человека в жизни общества, это совокупность устойчивых установок, оценок, отношений к государству, профессии, к другим людям, к себе. Активная жизненная позиция предполагает неравнодушное отношение к действительности, постоянное стремление сделать жизнь лучше, брать на себя ответственность, самостоятельно принимать решения, реализовывает свои права в повседневной жизни.

В связи с большими требованиями к гуманизации образовательной системы, с целью приобретения профессионального опыта по выбранным специальностям и воспитания у студентов морально-нравственных ценностей на базе Ханты-мансийского технолого-педагогического колледжа был создан волонтерский отряд «Молодежь нового века»

Участниками и организаторами управления подготовкой и реализацией волонтерского движения ХМТПК являются студенты различных специальностей и курсов, а также некоторые преподаватели.

Работая волонтёром, студенты имеют возможность получить уникальный опыт: приобрести новые знания, расширить кругозор, встретить новых людей, и быть вовлечённым в деятельность, о которой, возможно, раньше они не задумывались. Волонтёрская работа – это и практическая деятельность, которая даёт возможность проявить себя, развивает навыки общения, чувство ответственности, умение работать в команде. Участвуя в волонтёрской деятельности, студенты колледжа получают ценный опыт работы, который в дальнейшем поможет им в становлении их будущей карьеры.

НОО «Профессиональная наука» использует Creative Commons Attribution (CC BY 4.0): лицензию на опубликованные материалы - https://creativecommons.org/licenses/by/4.0/deed.ru|

Таким образом, целью нашего волонтерского отряда является формирование у студентов позитивного отношения к участию в добровольческих акциях.

Перед волонтерами стоят несколько задач:

1. Информирование о деятельности волонтерского отряда посредством студенческой газеты «Ракурс», сайта колледжа
2. Организация адресной помощи людям с ограниченными возможностями здоровья, пожилым людям.
3. Участие в окружных волонтерских слетах.

В результате реализации поставленных задач, с одной стороны, происходит личностное становление молодых людей, они получают возможность проявить себя и осознать свою значимость в жизни общества, с другой стороны, осуществляют социальную деятельность.

Многие из студентов не отличались хорошим поведением в момент вовлечения их в волонтерство, и в ходе реализации поставленных задач, их поведение изменилось в лучшую сторону.

Основные направления деятельности нашего волонтерского отряда:

• Проведение акций по профилактике ЗОЖ;

• Помощь в Центре медицинской профилактики;

• Творческая деятельность;

• Пропаганда донорского движения;

• Участие в подготовке к Сурдлимпиаде 2015 года.

Бесспорно, основной задачей волонтеров весной 2015 года стала помощь в проведении Сурдлимпиады 2015 года. С 28 марта по 5 апреля Ханты-Мансийск

НОО «Профессиональная наука» использует Creative Commons Attribution (CC BY 4.0): лицензию на опубликованные материалы - https://creativecommons.org/licenses/by/4.0/deed.ru|

впервые прошли зимние Игры глухих, в них участвовали почти пять сотен спортсменов, заявки подали представители 27 стран.

К этому событию активно готовились волонтеры, изучая на специальных курсах язык жестов по теме: «Переводчик жестового языка» с выдачей свидетельства установленного образца. При проведении Игр были задействованы более трехсот волонтеров. Ханты-Мансийский технолого-педагогический колледж принял активное участие в этой олимпиаде, около сотни волонтеров колледжа были вовлечены в это мероприятие.

Подготовкой волонтерского корпуса занимался Югорский Центр адаптивного спорта, апреля 2015 года на его базе действует клуб «Респект». Волонтеры нарабатывали опыт на окружных соревнованиях среди глухих и слабослышащих спортсменов, спортсменов с поражением опорно-двигательного аппарата.

За прошедший учебный год наши волонтеры участвовали во многих мероприятиях колледжа, города, округа: в Окружном слете в г. Ханты-Мансийске, в «Марафоне добрых дел», в Центре медицинской профилактики, в Лыжне России, в Кубке мира по биатлону, в проведении праздника «70+1 лет Победы в Великой Отечественной Войне».

Сегодня наш волонтерский отряд «Молодежь нового века» - это крупнейший отряд в городе Ханты-Мансийске. Волонтеры имеют возможность принимать участие в многочисленных тематических форумах, конференциях, слетах событиях и мероприятиях, проходящих как в городе, так и в округе. К нам постоянно обращаются организаторы многих событий с предложением содействовать в организации их мероприятий. Отряд отмечен многочисленными благодарственными письмами и дипломами.

Библиографический список

1. Что такое волонтерское движение? [Электронный ресурс]. Режим доступа http://www.icye.ru/chto-takoe-volonterskoe-dvizhenie

НОО «Профессиональная наука» использует Creative Commons Attribution (CC BY 4.0): лицензию на опубликованные материалы - https://creativecommons.org/licenses/by/4.0/deed.ru|

2.Кадиева П.М. Волонтерская деятельность как форма трудового воспитания молодежи. Международный студенческий научный вестник. [Электронный ресурс]. Режим доступа http://www.scienceforum.ru/2014/708/4687

3. Компетентностный подход к организации волонтерской деятельности молодежи в высшей школе. Е. В. Крутицкая. Волонтер. Всероссийский научно - практический журнал. [Электронный ресурс]. Режим доступа http://unecon.ru/sites/default/files/volonter1-2newred.pdf

4.БУ Центр адаптивного спорта. Информационно-спортивный сайт. [Электронный ресурс]. Режим доступа http://www.csi-ugra.ru/node/1297

5.АУ Ханты-мансийский технолого –педагогический колледж. Газета «Ракурс» [Электронный ресурс]. Режим доступа https://hmtpk.ru/about-the-college/gazeta-rakurs/

Электронное научное издание

ПЕДАГОГИКА И ПЕДАГОГИЧЕСКИЙ ПРОЦЕСС: СОВРЕМЕННЫЕ ТЕНДЕНЦИИ И ПЕРСПЕКТИВЫ РАЗВИТИЯ

Сборник научных трудов
по материалам I международной
научно-практической конференции

30 ноября 2016 г.

По вопросам и замечаниям к изданию, а также предложениям к сотрудничеству обращаться по электронной почте mail@scipro.ru

Подготовлено с авторских оригиналов

978-5-00-006677-4

Формат 60x84/16. Усл. печ. л. 18,9.. Тираж 100 экз.
Издательство Индивидуальный предприниматель Краснова Наталья Александровна
Адрес редакции: Россия, 603186, г. Нижний Новгород, ул. Бекетова 53.